پیش گفتار

از این که که این خودرو را خریداری نموده اید متشکریم.

قبل از اولین استفاده از این خودرو، مطمئن شوید که این راهنما را با دقت خوانده‌اید و با ساختار، عملکردهای مختلف و روش‌های استفاده از خودرو و همچنین قوانین مرتبط شرکت آشنا شده اید. محتویات این راهنما به شما در دانستن روش‌های مناسب رانندگی و نگهداری خودرو کمک می‌کند تا بتوانید بیشترین لذت را از رانندگی خود ببرید.

هدف این راهنما ارائه دستورالعمل‌های استفاده و نگهداری خودرو برای کاربر است. برای اطلاع از مشخصات خاص خودروی خریداری شده، لطفاً به قرارداد خرید مراجعه کنید. اگر درباره هر بخشی از خودرو یا این راهنما سؤالی داشتید، لطفاً با نمایندگی مجاز دیارخودرو تماس بگیرید.

این شرکت، توسعه مدل‌های جدید و بهبود خودروها را ادامه می‌دهد، بنابراین تجهیزات و کارآیی مدل‌های بعدی تغییر خواهند کرد. با این حال، برای تغییرات در آینده اعلامیه ای جدید منتشر نخواهد شد. لطفاً از نسخه دیگری از این دستورالعمل برای مقایسه تجهیزات یا کارآیی خودروی خریداری شده خود استفاده نکنید یا به علت تفاوت‌های بین آنها، درخواست تجهیزات اضافی نفرمایید. اگر هر بخشی از خودرو یا این راهنما واضح نبود، لطفاً با نمایندگی مجاز دیارخودرو تماس بگیرید.

رعایت کلیه قوانین و مقررات مرتبط با خودرو الزامی میباشد. در هنگام انتشار این راهنما، قوانین و مقررات مربوطه کاملاً در نظر گرفته شده و رعایت شده اند. با این حال، برخی از موارد این راهنما ممکن است با آخرین قوانین یا مقررات اصلاح شده در زمان خرید مطابق نباشد.

هنگام فروش خودرو، لطفاً این راهنما را همراه آن قرار دهید تا مصرف کننده بعدی نیز از اطلاعات مربوطه در آن بهره ببرد.

پیش گفتار

هشدار، احتیاط، نکات مفید و تعدادی از نمادهای خاص دیگر، به تعداد زیادی در این راهنما به کار رفته اند. به این موضوعات باید توجهی خاص شود. نادیده گرفتن این هشدارها ممکن است منجر به جراحت به شما یا خودرو شود.

⚠ «هشدار» بیان می‌کند که اگر دستورالعمل‌های کاربری دنبال نشوند، ممکن است جراحات شخصی یا حتی مرگ در پی داشته باشد.

«احتیاط» نشانگر خطر یا عملکرد غیر ایمن است که می‌تواند باعث جراحت شخصی یا صدمه به خودرو شود.

i «نکات مفید»، اطلاعات مفید ارائه می‌کند.

*این نماد نشانگر اختیاری بودن عملکرد یا تجهیزات است.

این شرکت، همیشه مدل‌های خودروی خود را بهبود می‌دهد. به همین دلیل، ما حق تغییر هر بخشی از این خودرو، تجهیزات یا مشخصات فنی را در هر زمانی برای خود محفوظ می‌داریم. از درک شما سپاسگزاریم. تمام اطلاعات و داده‌های مربوط به حوزه تحویل، ظاهر، کارآیی، ابعاد، وزن، مصرف سوخت، مشخصات و عملکردهای خودرو، در زمان چاپ این راهنما درست بوده اند. برخی از تجهیزات شرح داده شده در این راهنما، ممکن است در برخی از مدل‌های خودرو موجود نباشد (برای اطلاعات کاملتر، لطفاً با نمایندگی مجاز دیارخودرو تماس بگیرید). هیچکدام از این اطلاعات، شکل‌ها یا شرح‌های موجود در این راهنما، نباید به عنوان تعهد قانونی در نظر گرفته شود.

هیچ بخشی از این راهنما، بدون اجازه کتبی این شرکت، نباید چاپ مجدد، بازتولید یا ترجمه شود.

بدینوسیله این شرکت اعلام می‌کند که تمام سود و حقوق تغییر را، به صورتی که در قرارداد قانون حق نسخه برداری ذکر شده، برای خود محفوظ می‌دارد.

BAIC International Development Co., Ltd

سپتامبر ۲۰۱۳

فهرست مطالب

دستورالعمل‌های عملیات ایمن

رانندگی ایمن ۶
کمربند ایمنی..... ۱۲
سیستم ایربگ ۲۳
ایمنی خودرو برای کودکان ۴۰
برچسب ایمنی ۴۷

سیستم عامل و تجهیزات

اتاقک ۴۹
روشن و خاموش کردن ماشین..... ۷۷
چراغ‌ها و دید خودرو..... ۱۰۷
تجهیزات صندلی و جعبه داشبورد ۱۲۶
تجهیزات جانبی و تغییر لوازم..... ۱۴۴
سیستم تهویه هوا..... ۱۴۶
سیستم صوتی ۱۵۷

راهنمای رانندگی

استارت زدن و رانندگی ۱۵۹
سیستم ترمز ۱۶۷
سیستم کروز کنترل..... ۱۷۸
سیستم نظارت بر فشار باد تایرها..... ۱۸۰
سیستم کمکی نمای اطراف و رادار دنده عقب..... ۱۸۲
مهارت‌های رانندگی..... ۱۹۲

مراقبت و نگهداری

ایمنی و نگهداری ۱۹۹
سیستم سوخت ۲۰۳
مراقبت و نگهداری داخلی ۲۰۵
مراقبت و نگهداری خارجی..... ۲۰۸
محفظه موتور ۲۱۶
روغن موتور..... ۲۱۸
خنک کننده..... ۲۲۳

روغن ترمز ۲۲۷
روغن فرمان هیدرولیک ۲۳۰
باتری ۲۳۲
مایع شستشوی شیشه جلو و تیغه برف پاک کن ۲۳۶
تایرها ۲۳۸

کنترل حادثه

مثلث های هشدار ۲۴۸
تایرهای زاپاس و ابزارها ۲۴۸
تعویض تایرهای پنچر شده ۲۵۱
تعویض فیوز ۲۵۶
تعویض لامپ ۲۶۵
راه اندازی اضطراری ۲۶۵
بکسل اضطراری ۲۶۷

مشخصات فنی

شماره شناسایی ۲۷۲
پارامترهای خودرو ۲۷۴

برگه اطلاعات تعمیر و نگهداری

برگه اطلاعات تعمیر و نگهداری ۲۸۱

دستورالعمل‌های عملیات ایمن

رانندگی ایمن ۶
کمربند ایمنی..... ۱۲
سیستم ایربگ..... ۲۳
ایمنی خودرو برای کودکان..... ۴۰
برچسب ایمنی ۴۷

رانندگی ایمن

دستورالعمل‌های کلی

این بخش، اطلاعات مهم، اصول مهم عملیات، پیشنهادها و نکات احتیاطی ایمنی را برای رانندگی ایمن معرفی می‌کند. برای ایمنی و امنیت خود و سرنشینان، لطفاً قوانین مربوطه را کاملاً خوانده و رعایت کنید.

⚠ هشدار

لطفاً همیشه این راهنما را در داخل خودرو قرار دهید. اگر خودرو را به فرد دیگری اجاره می‌دهید یا می‌فروشید، لطفاً حتماً این راهنما را نیز به مصرف کننده جدید منتقل کنید.

تنظیم مناسب صندلی

در هنگام حرکت خودرو، تمام سرنشینان باید صندلی را به وضعیت عمودی برگردانند، وضعیت آن را به طور مناسب تنظیم کنند و کمربند ایمنی را ببندند.

همیشه کمربند ایمنی را ببندید

کمربند ایمنی می‌تواند بهترین محافظت را در تمام تصادف‌های خودرویی انجام دهد. با اینکه ایربگ‌ها می‌توانند به کمربند ایمنی کمک کرده و نقش محافظتی ایفا کنند، اما در هر صورت آنها برای باد شدن فقط در صورت تصادف از جلو با شدت متوسط تا زیاد طراحی شده اند. به همین دلیل، با وجود مجهز بودن خودروی شما به ایربگ، لطفاً همیشه شما و تمام سرنشینان باید کمربند ایمنی را به طور درست ببندید.

قرار دادن درست صندلی کودک

کودکان باید به طور مناسب در صندلی کودک و روی صندلی عقب قرار گیرند تا حداکثر ایمنی حاصل شود. اگر کودک برای بستن کمربند ایمنی کوچک است، مطمئن شوید که به درستی در وسیله مخصوص محافظت از کودک قرار گرفته باشد.

از خطرات ایربگ آگاه باشید

با اینکه ایربگ‌ها می‌توانند نقش محافظتی ایفا کنند، نشستن بیش از حد نزدیک به آنها یا عدم کارآیی در هنگام محافظت از سرنشین‌ها می‌تواند باعث جراحت جدی یا حتی مرگ شود. به طور اخص، نوزادان، کودکان و بزرگسالان کوتاه قد بسیار در این مورد آسیب پذیر هستند. لطفاً تمام دستورالعمل‌های این راهنما را با دقت دنبال کنید.

در حالت مستی رانندگی نکنید

اگر الکل مصرف کردید رانندگی نکنید. الکل، توانایی شما را در عکس العمل به تغییرات محیطی پایین می‌آورد. مصرف بیشتر الکل باعث کاهش بیشتر سرعت عمل میشود بنابراین، هرگز در هنگام مستی رانندگی نکنید. همچنین هنگامی‌که دوستانتان مست هستند نیز اجازه ندهید رانندگی کنند.

سرعت خودروی خود را کنترل کنید

سرعت بیش از حد، دلیل اصلی تصادفات و صدمات خودرویی است. سرعت بیشتر خطرات بیشتری بهمراه دارد. حتماً محدودیت سرعت قانونی را رعایت کنید و همیشه با سرعتی مناسب شرایط محیط رانندگی کنید.

خودرو را در وضعیت ایمن و مناسب رانندگی نگهداری کنید

مشکلات مکانیکی یا پنچری، بسیار خطرناک هستند. برای کاهش احتمال مشکلاتی مانند این، همیشه تایرها و شرایط خودرو را بررسی کنید و انواع بررسی‌های مراقبت و نگهداری دوره ای را بر اساس جدول تعمیرات انجام دهید.

⚠ هشدار

- در هنگام رانندگی، مراقب باشید که در اثر عوامل خارجی، مانند صحبت با سرنشین‌ها یا تماس تلفنی، حواستان پرت نشود.
- هنگامی‌که توانایی واکنشتان کاهش یافته است، رانندگی نکنید. برای مثال، مواد مخدر یا الکل می‌توانند توانایی فرد برای واکنش را کاهش دهند.
- حتماً قوانین و مقررات رانندگی و محدوده‌های کاهش سرعت را رعایت کنید.
- همیشه به اتفاقاتی که ممکن است باعث کاهش سرعت خودرو شوند توجه کنید. همیشه به طور مداوم، سرعت خودرو را هماهنگ با شرایط جاده، روند عبور و مرور و شرایط آب و هوا نگه دارید.

حالت نشستن مناسب راننده و سرنشین‌ها

حالت نشستن مناسب راننده

حالت نشستن راننده، مستقیماً به ایمنی و میزان خسته شدن راننده مرتبط است.

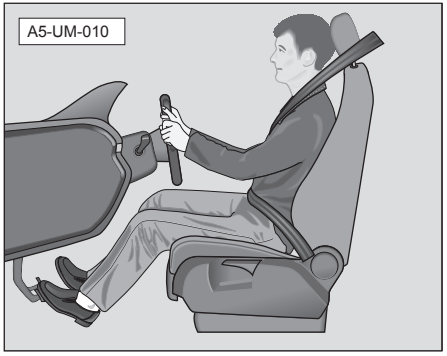

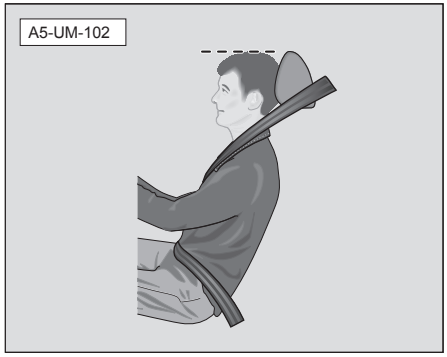

به عنوان راننده، برای ایمنی خود و سرنشینان و برای کاهش خطر جراحت شخصی و مرگ در صورت تصادف، باید این موارد را به کار گیرید:

- فرمان را طوری تنظیم کنید که یک فاصله حداقل ۲۵ سانتیمتری بین قفسه سینه و فرمان وجود داشته باشد.
- صندلی را در یک موقعیت مناسب تنظیم کنید به طوری که فقط با کمی خم کردن زانو، پا بتواند کاملاً روی پدال گاز و ترمز فشرده شود.
- مطمئن شوید که با کمی خم کردن آرنج می‌توانید بالاترین نقطه فرمان را بگیرید.
- تکیه‌گاه سر را طوری تنظیم کنید که لبه بالایی آن هم سطح بالای سر باشد و عقب سر را در نزدیکترین فاصله با تکیه‌گاه سر قرار دهید.
- پشتی صندلی را طوری تنظیم کنید که زاویه مناسب داشته باشد و پشتتان کاملاً روی پشتی قرار گیرد.
- کمربند ایمنی را به درستی ببندید.

⚠ هشدار

برای کاهش خطر جراحت در هنگام تصادف، لطفاً مطمئن شوید که سرنشین‌ها حتماً این دستورالعمل‌ها را به کار می‌گیرند:

- بدن خود را بیش از حد به فرمان نزدیک نکنید. در غیراینصورت سیستم ایربگ نمی‌تواند محافظت مؤثری را به عمل آورد و حتی ممکن است باعث صدمه جدی به شما شود.
- هر دو دست را در حلقه بیرونی فرمان نگه دارید (در زاویه ساعت ۳ و ۹) تا مطمئن شوید که می‌توانید تمام نشانگرها و چراغ‌های هشدار روی نمایشگرهای تجهیزات را ببینید.
- فرمان را طوری تنظیم کنید که رو به روی سینه قرار گیرد. این کار به طور مؤثری می‌تواند از صدمات رخ داده در اثر عملکرد ایربگ جلوگیری کند.
- در هنگام رانندگی، صندلی را بیش از حد خم نکنید. مطمئن شوید که کمربند ایمنی را به درستی بسته اید و وضعیت نشستن خود را طوری تنظیم کنید که در صورت ترمز اضطراری، صدمه نبینید.

حالت نشستن مناسب برای سرنشین جلو

سرنشین جلو، برای اطمینان از ایمنی خود و کاهش خطر جراحت، باید این کارها را انجام دهد:

- صندلی خود را طوری تنظیم کند که یک فاصله مناسب از داشبورد داشته باشد. این کار، اطمینان می‌دهد که هنگام عملکرد ایربگ، مؤثرترین میزان محافظت برقرار می‌شود.
- تکیه‌گاه سر را طوری تنظیم کند که لبه بالایی آن هم سطح بالای سر باشد و عقب سر را در نزدیکترین فاصله با تکیه‌گاه سر قرار دهد.
- پشتی صندلی را طوری تنظیم کند که کاملاً بر روی پشتی قرار گیرد.
- کمربند ایمنی را به درستی ببندد.
- هر دو پا را در فضای جلوی صندلی قرار دهد.

⚠ هشدار

برای کاهش خطر جراحت در هنگام تصادف، لطفاً مطمئن شوید که سرنشینان حتماً این دستورالعمل‌ها را به کار می‌گیرند:

- سرنشین جلو نباید زیاد به داشبورد نزدیک باشد. اگر به داشبورد نزدیک شود، سیستم ایربگ نمی‌تواند محافظت مناسبی را انجام دهد و ممکن است حتی باعث صدمه به سرنشین جلو شود.
- در هنگام رانندگی، پای خود را هرگز روی داشبورد قرار ندهد، پاها را از پنجره بیرون نکند یا چهارزانو روی صندلی ننشیند. حتماً هر دو پا را در فضای جلوی صندلی قرار دهد. در غیراینصورت، سرنشین جلو ممکن است در اثر ترمز اضطراری یا تصادف، به سادگی آسیب ببیند.
- در هنگام رانندگی، صندلی را بیش از حد خم نکند. مطمئن شود که کمربند ایمنی به درستی بسته شده و وضعیت نشستن خود را طوری تنظیم کند که در صورت ترمز اضطراری، صدمه نبیند.

حالت نشستن مناسب برای سرنشین‌های عقب

برای اطمینان از ایمنی و کاهش خطر صدمه در هنگام تصادف، سرنشین‌های عقب باید این دستورالعمل‌ها را رعایت کنند:

- تکیه‌گاه سر را طوری تنظیم کنند که لبه بالایی آن هم سطح بالای سر باشد و عقب سر را در نزدیکترین فاصله با تکیه‌گاه سر قرار دهند.
- با حالت صاف بنشینند و تا حد امکان به پشتی صندلی بچسبند.
- هر دو پا را در فضای جلوی صندلی عقب قرار دهند و پاها را نزدیک زمین قرار دهند.
- کمربند ایمنی را به درستی ببندند.
- در صورت حضور کودک به عنوان سرنشین، باید اطمینان یابند که تمام دستورالعمل‌های مربوطه را به کار گرفته اند.

تنظیم مناسب تکیه‌گاه سر

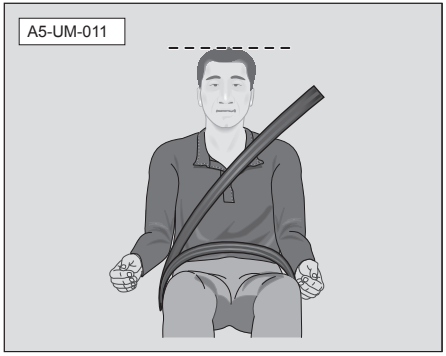

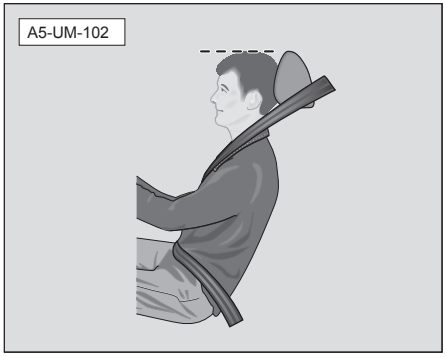

تکیه‌گاه سر را طوری تنظیم کنید که لبه بالایی آن هم سطح بالای سر باشد و عقب سر را در نزدیکترین فاصله با تکیه‌گاه سر قرار دهید.

⚠ هشدار

اگر تکیه‌گاه سر برداشته شود یا تنظیم درستی نداشته باشد، سرنشینان به سادگی در اثر ترمز اضطراری یا تصادف صدمه می‌بینند. برای کاهش خطر جراحت در تصادف، لطفاً مطمئن شوید که این دستورالعمل‌ها را رعایت می‌کنید:

- تکیه‌گاه سر همیشه باید در موقعیت مناسب قرار گیرد و به درستی تنظیم شود.
- راننده و سرنشینان باید تکیه‌گاه سر خود را بر اساس مشخصات بدن خود در موقعیت مناسب تنظیم کنند. لبه بالایی تکیه‌گاه سر باید تا حد امکان هم سطح بالای سر باشد و پشت سر باید تا حد امکان روی تکیه‌گاه سر قرار گیرد.
- در هنگام حرکت خودرو، تکیه‌گاه سر را تنظیم نکنید. اگر پس از روشن شدن خودرو فکر می‌کنید که باید تکیه‌گاه سر را تنظیم کنید، حتماً خودرو را سریعاً متوقف کرده و فقط پس از تنظیم مناسب تکیه‌گاه سر حرکت را آغاز کنید.

منطقه پدال

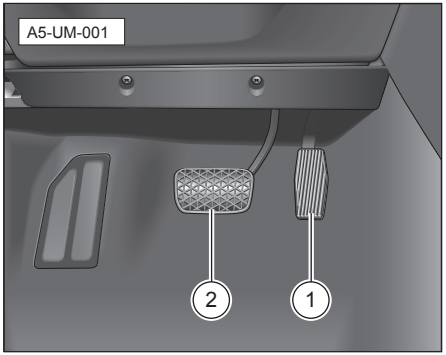

۱. پدال گاز

۲. پدال ترمز

در هنگام رانندگی خودرو، مطمئن شوید که تمام پدال‌ها می‌توانند تا جای ممکن فشرده شده و کاملاً به وضعیت عادی خود برگردند و هیچ مانعی بر سر راه آنها نباشد.

هنگامی‌که سیستم ترمز مشکل دارد، پدال ترمز ممکن است برای توقف خودرو نیاز به فشار بیشتری داشته باشد.

⚠ هشدار

موانع سر راه پدال می‌توانند به راحتی باعث تصادف‌های جدی شوند و جراحت‌های جدی ایجاد کنند.

هرگز هیچ چیزی را در فضای پای راننده قرار ندهید. در صورت عمل نکردن به این موضوع، این موارد ممکن است سر بخورند و باعث ایجاد مانع در عملکرد پدال شوند. در صورت ترمز اضطراری یا دیگر شرایط اضطراری، اگر راننده نتواند با پدال ترمز کار کند، به سادگی باعث تصادف می‌شود.

کفی طرف راننده

این کفی باید در کف خودرو ثابت باشد و برای حرکت پدال مانعی ایجاد نکند.

⚠ هشدار

- مطمئن شوید که کفی کاملاً در فضای پای راننده ثابت است.
- کفی دیگری روی آن نیندازید یا روی کفی پوششی قرار ندهید. این ممکن است باعث کاهش قدرت پدال و جلوگیری از حرکت پدال شود.
- اگر کفی برای تمیزکاری از خودرو خارج می‌شود، باید پس از برگرداندن، به خوبی نصب شده و ثابت شود.

کمربند ایمنی

دستورالعمل‌های کلی

زندگی شما با ارزش است. لطفاً همیشه کمربند ایمنی را ببندید.

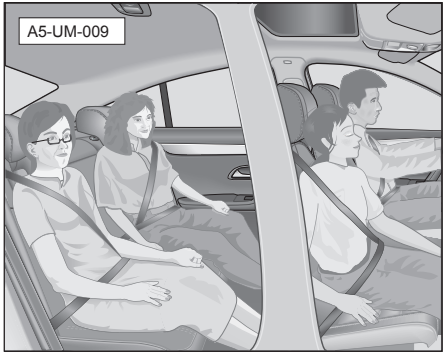

این بخش بیان می‌کند که بستن مناسب کمربند ایمنی، باعث کاهش چشمگیر خطر جراحت می‌شود.

- کمربند ایمنی را بر اساس دستورات این راهنما ببندید.
- مطمئن شوید که کمربند ایمنی همیشه قابل استفاده باشد و صدمه ندیده باشد.

⚠ هشدار

برای کاهش خطر جراحت در تصادف، لطفاً مطمئن شوید که این دستورالعمل‌ها را رعایت می‌کنید:

- بستن نادرست کمربند ایمنی یا نبستن آن، خطر جراحت جدی را افزایش می‌دهد.
- بستن درست کمربند ایمنی، می‌تواند در صورت ترمز اضطراری یا تصادف، باعث کاهش جراحت‌های جدی شود. به دلایل ایمنی، در هنگام حرکت خودرو، شما و سرنشینان باید همیشه کمربند ایمنی را ببندید.

⚠ هشدار

- بانوان باردار و افراد ناتوان نیز باید کمربند ایمنی را ببندند. در غیراینصورت، این افراد خواه به عنوان راننده و یا سرنشین صدمه می‌بینند. محافظت مناسب از جنین داخل شکم مهمترین عامل در دوران بارداری میباشد.
- کمربند ایمنی فقط درصورت استفاده درست نقش ایمنی را ایفا میکند. نبستن کمربند ایمنی یا بستن نادرست آن می‌تواند خطر جراحت یا مرگ را افزایش دهد.
- قبل از شروع رانندگی، مطمئن شوید که کمربند ایمنی به درستی تنظیم شده است. حتی اگر فقط در ترافیک شهری رانندگی می‌کنید، سرنشین‌های جلو و عقب نیز باید کمربند ایمنی را ببندند تا ایمن باشند.
- هرگز یک کمربند ایمنی را برای دو نفر استفاده نکنید (حتی اگر کودک باشند). اگر کودک شما روی زانویتان نشسته باشد، بستن کمربند ایمنی به این صورت می‌تواند برای کودک خطرناک باشد.

⚠ هشدار

- در هنگام رانندگی، کمربند ایمنی بسته شده را باز نکنید.
- کمربند ایمنی نباید در تماس با وسایل شکننده (مانند لیوان، خودکار و غیره) باشد زیرا ممکن است باعث جراحت شود.
- حلقه کمربند ایمنی باید کاملاً در درون قفل آن قرار گیرد. بستن نادرست کمربند ایمنی بر عملکرد محافظتی کمربند مؤثر است.
- قبل از بستن کمربند ایمنی، حتماً لباس‌های گشاد (مانند اورکت) را بیرون بیاورید تا آنها نتوانند فاصله بین کمربند و بدن را پر کرده و بر روی میزان محافظت کمربند اثرگذار باشند.
- کمربند ایمنی باید همیشه تمیز بماند. کمربند ایمنی آلوده ممکن است به درستی در محفظه کشش، کشیده نشود.

⚠ هشدار

- بستن کمربند ایمنی برای بانوان باردار نیز الزامیست. کمربند ایمنی باید تا حد امکان نزدیک باسن بسته شود تا به شکم فشار نیاورد.
- بانوان باردار باید در صندلی عقب و بصورت صاف بنشینند. آنها نباید نزدیک فرمان یا داشبورد باشند. این کار می‌تواند در صورت تصادف یا در صورت عملکرد ایربگ، صدمه به مادر و کودک را کاهش دهد.
- اگر سرنشین‌ها کمربند ایمنی را به درستی نبندند، کمربندها نمی‌توانند نقش ایمنی خود را ایفا کنند.
- شکاف حلقه کمربند نباید با کاغذ یا وسایل مشابه مسدود شود زیرا قفل شدن آن را در داخل قفل کمربند ناممکن می‌کند.

⚠ هشدار

- اگر کمربند ایمنی جدا یا تخریب شده است، یا ضامن کمربند ایمنی، دستگاه کشنده خودکار یا بخش قفل کننده آسیب دیده است، در صورت تصادف ممکن است باعث جراحت جدی شود. به همین دلیل، مرتباً تمام قطعات کمربند ایمنی را بررسی کنید.
- هرگز اقدام به تعمیر، تنظیم، نصب یا جدا کردن پیش کشنده‌های انفجاری یا دیگر قطعات کمربند ایمنی نکنید. هرگز اقدام به انجام هرگونه تغییر در کمربند ایمنی نکنید. قطعات کمربند ایمنی فقط باید توسط نمایندگی مجاز دیارخودرو نصب، تعویض یا جدا شود.
- پس از تصادف، حتماً هرگونه بخش آسیب دیده یا از تغییر شکل داده را در کمربند ایمنی، توسط یک نمایندگی مجاز دیارخودرو تعویض کنید. حتی اگر تغییر شکل قابل شناسایی نیز در ظاهر کمربند ایمنی وجود نداشته باشد، باید آنها را تعویض کنید. به علاوه، حتماً قطعه قفل کننده کمربند ایمنی را بررسی کنید.

بخش‌های دیگر این فصل، روش‌های ایجاد حداکثر ایمنی را به طور کامل شرح می‌دهند.

با این حال، توجه کنید که حتی در صورت بستن مناسب کمربند ایمنی و باد شدن درست ایربگ، جلوگیری کامل از مرگ در اثر تصادف، مخصوصاً در تصادف‌های شدید، ناممکن است.

چرا باید کمربند ایمنی بسته شود؟

زمانی که خودرو از جلو تصادف می‌کند، کمربند ایمنی می‌تواند از اینرسی حرکتی راننده و سرنشین جلو، جلوگیری کرده و اثر برخورد را بر روی سرنشین‌های خودرو کاهش دهد.

قوانین فیزیکی تصادف از جلو

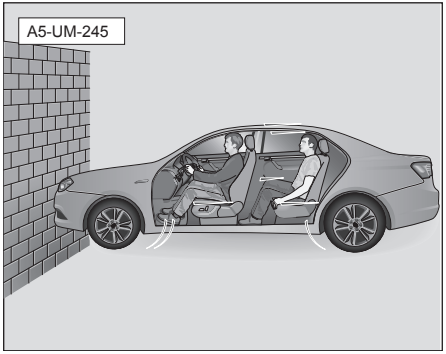

در هنگام رانندگی، خودرو و سرنشینان آن انرژی (جنبشی) دارند. چگالی این انرژی بستگی به سرعت خودرو و وزن سرنشین‌های آن دارد. هرچه سرعت و وزن بیشتر باشد، انرژی آزاد شده در هنگام برخورد بیشتر است. در بین این عوامل، سرعت خودرو نقش پررنگ تری را ایفا می‌کند. برای مثال، با افزایش سرعت خودرو از ۲۵ به ۵۰ کیلومتر در ساعت، انرژی جنبشی آزاد شده چهار برابر می‌شود.

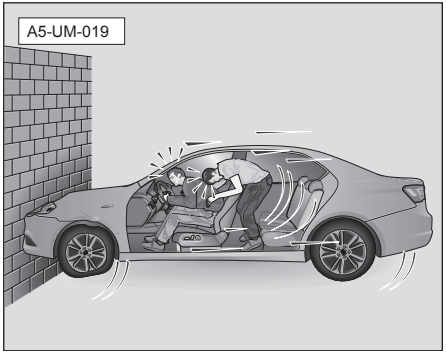

سرنشینانی که کمربند ایمنی را نبندند، با بدنه خودرو یک جسم واحد را تشکیل نمی‌دهند. بنابراین در هنگام برخورد از جلو، این سرنشینان با سرعت قبل از تصادف به شمت جلو پرتاب میشوند. قوانین فیزیکی بیان شده در اینجا، برای تصادف‌های از جلو و انواع دیگر تصادف‌ها کاربرد دارد.

عواقب نبستن کمربند ایمنی

بسیاری از مردم فکر می‌کنند که در صورت تصادفات سبک خودرو، آنها می‌توانند از دستان خود برای محافظت از بدن و عدم جراحت استفاده کنند. این یک تصور نادرست است!

در حین تصادف خودرو، اینرسی باعث ادامه حرکت سرنشینان بدون کمربند ایمنی به جلو، با سرعت قبل از تصادف می‌شود. اما در این زمان، خودرو همراه با این سرنشین‌ها حرکت نمی‌کند. بنابراین هر سرنشینی که ایمن نباشد و کمربند نداشته باشد، به شدت مجروح می‌شود.

حتی اگر سرعت خودرو بسیار کم باشد، هنوز هم نیروی عمل کننده بر روی بدن انسان در حین تصادف بسیار بزرگ است. در واقع هیچ روشی وجود ندارد که سرنشینان خودرو با استفاده از آن، بتوانند با دستهایشان از خود محافظت کنند. سرنشینانی که کمربند ایمنی نبسته باشند، به جلو پرتاب می‌شوند. پرتاب به جلو و برخورد با اشیای داخل خودرو، ممکن است باعث جراحت شدید شود.

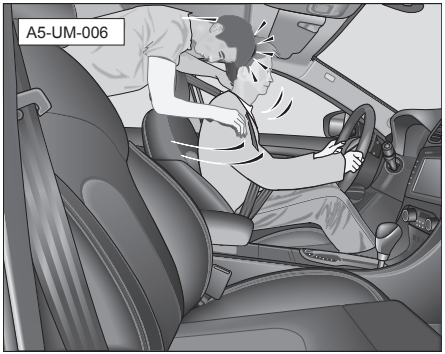

سرنشینان عقب نیز باید به درستی کمربند ایمنی را ببندند. در غیراینصورت، آنها در زمان تصادف، با شدت به بیرون پرتاب می‌شوند. سرنشینان عقبی که کمربند ایمنی نبسته باشند، نه تنها مجروح می‌شوند، بلکه دیگر سرنشینان داخل خودرو را نیز به خطر می‌اندازند.

⚠ هشدار

- هرگز در حین تصادف، اقدام به محافظت از خود با دست‌هایتان نکنید. این کار ممکن است منجر به جراحت جدی در شما شود.
- ایربگ هرگز نمی‌تواند به جای کمربند ایمنی عمل کند. بدون در نظر گرفتن مجهز بودن خودرو به ایربگ، همیشه لازم است که کمربند ایمنی را به درستی ببندید.
- سرنشینان عقب نیز باید به درستی کمربند ایمنی را ببندند.

بستن درست کمربند ایمنی می‌تواند از حرکت راننده و سرنشین‌ها جلوگیری کند یا آن را کاهش دهد تا مجروح نشوند. بستن درست کمربند ایمنی، می‌تواند از حرکت کنترل نشده راننده و سرنشین‌ها جلوگیری کرده و از آسیب دیدن آنها پیشگیری کند.

کمربند ایمنی می‌تواند اکثر انرژی جنبشی ایجاد شده در اثر تصادف را جذب کند. به علاوه، فضای خالی و دیگر سیستم‌های فعال ایمنی خودرو نیز همزمان انرژی تولید شده در اثر تصادف را جذب کرده و همزمان با کمربند ایمنی عمل می‌کنند تا از مجروح شدن احتمالی سرنشینان خودرو جلوگیری شود.

⚠ هشدار

- کمربند ایمنی باید در موقعیت درست بسته شود.
- بستن کمربند ایمنی برای دو نفر ممنوع است، حتی اگر آنها کودک باشند.
- در هنگام رانندگی، حتماً وضعیت مناسب نشستن را رعایت کنید و در کل رانندگی، کمربند ایمنی را ببندید. هرگز در حین رانندگی، کمربند ایمنی را باز نکنید. این کار می‌تواند باعث تصادف یا جراحت شود.
- کمربند ایمنی را دستکاری نکنید یا آنرا به جایی گیر ندهید همچنین از برخورد آن با اجسام تیزی که باعث ساییدگی میشوند جلوگیری نمایید.
- در هنگام بستن کمربند ایمنی، سعی کنید لباس گشاد به تن نداشته باشید (در صورت به تن داشتن، آن را بیرون بیاورید) تا از اثر گذاری آن بر فاصله بین کمربند و بدن جلوگیری کنید.
- همیشه سیستم کمربند ایمنی را تمیز و در شرایط خوب نگه دارید. هرگز اجازه ندهید شئ یا مایع خارجی به قفل کمربند ایمنی وارد شود.
- جدا کردن یا تعمیر غیرمجاز کمربند ایمنی ممنوع است.

چراغ هشدار باز بودن کمربند ایمنی

در هنگام رانندگی، اگر کمربند ایمنی سمت راننده یا مسافر جلو بسته نشده باشد، چراغ هشدار روشن می‌شود. وقتی یکی از سه وضعیت زیر رخ دهد، چراغ هشدار به طور دائم چشمک می‌زند، و همراه با آن فرمان هشدار صوتی شنیده می‌شود:

۱. خودرو به مدت ۶۰ ثانیه به سمت جلو حرکت کند؛

۲. خودرو ۳۰۰ متر به سمت جلو حرکت کند؛

۳. سرعت خودرو از ۲۵ کیلومتر در ساعت فراتر رود.

علاوه بر چراغ هشدار و صدای هشدار، یک فرمان نیز در نمایشگر چند منظوره کامپیوتر سفر در نمایشگرهای تجهیزات نمایش داده می‌شود.

کمربند ایمنی را به درستی ببندید

کمربند ایمنی جلو را ببندید

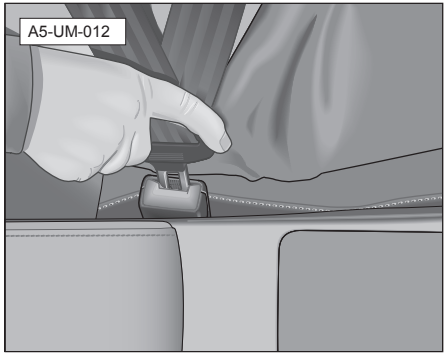

صندلی جلو و تکیه‌گاه سر آن را به درستی تنظیم کنید، کمربند ایمنی را از کشنده بیرون بکشید و داخل قفل قرار دهید و آن را سفت کنید. زمانی که حلقه کمربند در داخل قفل آن محکم می‌شود، یک صدای کلیک شنیده می‌شود.

طول کمربند ایمنی به طور خودکار، بر اساس اندازه بدن و وضعیت نشستن شما تنظیم می‌شود. در صورت ترمز اضطراری یا تصادف، کمربند ایمنی توسط کشنده محکم می‌شود. اگر به سرعت

به جلو خم شوید نیز کمربند محکم می‌شود. کمربند ایمنی را با حرکت آرام و نرم از جای خود بیرون بکشید تا آزادانه حرکت کند.

حتماً کمربند ایمنی را زمانی به بیرون بکشید که کشنده، آن را آزاد کرده باشد. اگر کمربند ایمنی از کشنده بیرون نمی‌آید، احتمالاً باید ابتدا آن را با قدرت بکشید و رها کنید. پس از این کار، می‌توانید به نرمی کمربند ایمنی را از کشنده به بیرون بکشید.

⚠ هشدار

اگر کمربند ایمنی بیرون نمی‌آید، باید با احتیاط رانندگی کرده و خود را به یک نمایندگی مجاز دیارخودرو برسانید تا کمربند ایمنی را بررسی کند.

در صندلی وسط ردیف عقب کمربند ایمنی را ببندید

تکیه‌گاه سر را بسته به نیاز تنظیم کنید، در وضعیت صاف روی صندلی بنشینید و پشت خود را تا حد امکان به پشتی صندلی بچسبانید. کمربند ایمنی را از کشنده بیرون بکشید، حلقه آن را درون قفل قرار دهید و آن را سفت کنید. زمانی که حلقه کمربند در داخل قفل آن محکم می‌شود، یک صدای کلیک شنیده می‌شود.

⚠ هشدار

در صورت وقوع تصادف، بستن نادرست کمربند ایمنی باعث می‌شود که کمربند نتواند نقش ایمنی خود را ایفا کرده و منجر به جراحت جدی می‌شود.

- فقط زمانی که سرنشین در وضعیت مناسب نشسته باشد و کمربند ایمنی را به درستی بسته باشد، کمربند می‌تواند به خوبی وضعیت ایمنی را برقرار کند.
- حلقه کمربند باید در قفل مربوط به همان کمربند قرار گیرد و به درستی در آن قفل شود.

i نکات مفید

کمربندهای ایمنی صندلی‌های بغل در ردیف عقب، باید مانند کمربندهای ایمنی صندلی‌های جلو مورد استفاده قرار گیرند.

وضعیت بستن کمربند ایمنی

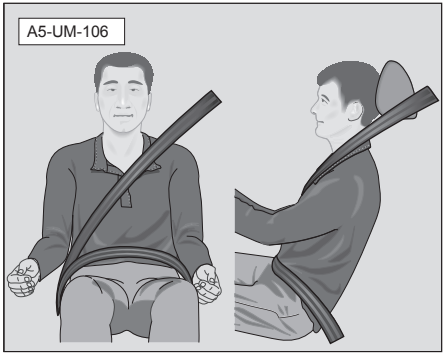

طراحی کمربند ایمنی کاملاً بر اساس ساختار استخوان و شکل بدن انسان (مانند لگن، قفسه سینه و شانه‌ها) انجام شده است.

نقش محافظتی کمربند ایمنی فقط در صورت بستن درست آن می‌تواند ایفا شود. اگر وضعیت نشستن سرنشین صاف نباشد، میزان محافظت کمربند ایمنی کاهش می‌یابد و می‌تواند به سادگی باعث آسیب به شخص شود. اگر در حین تصادف ایربگ عمل کند، ضربه ایربگ ممکن است به سرنشین‌هایی که در وضعیت نشستن صاف قرار ندارند، آسیب جدی وارد کند.

⚠ هشدار

نقش محافظتی کمربند ایمنی فقط زمانی می‌تواند به خوبی اجرا شود که پشتی صندلی در وضعیت صاف باشد و کمربند به درستی بسته شده باشد. در صورت رخداد تصادف، بستن نادرست کمربند ایمنی ممکن است باعث آسیب جدی به سرنشینان شود.

- کمربند ایمنی باید از قسمت وسط فاصله میان شانه‌های سرنشین عبور کند. کمربند را از روی گردن رد نکنید.
- کمربند باید صاف بماند و نزدیک سینه سرنشین قرار گیرد.
- کمربند ایمنی باید از ناحیه لگن سرنشین عبور کند. کمربند را از روی شکم رد نکنید. کمربند ایمنی باید صاف باشد، و نزدیک به لگن قرار گیرد و در حد نیاز محکم شود.
- اگر کمربند ایمنی به میزان کافی سفت نشود و به سمت شکم یا گردن حرکت کند، ممکن است باعث جراحت جدی شود.

تنظیم ارتفاع کمربند ایمنی

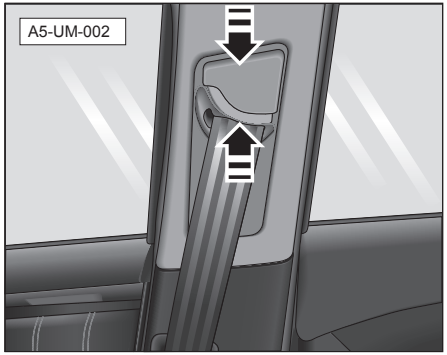

از قطعه تنظیم ارتفاع کمربند برای حرکت آن به بالا و پایین استفاده کنید تا به خوبی بر روی بدن قرار گیرد.

۱. بخش راهنمای کمربند را بگیرید.

۲. بخش راهنما را به بالا و پایین حرکت دهید تا کمربند به خوبی بر روی بدن قرار گیرد.

۳. بخش راهنمای کمربند را رها کنید.

۴. پس از تنظیم ارتفاع کمربند، کمربند را با شدت بکشید تا مطمئن شوید که بخش راهنما در جای خود قفل شده است.

i نکات مفید

برای جای گیری مناسب کمربند ایمنی، می‌توانید از وسیله تنظیم ارتفاع صندلی نیز استفاده کنید.

نحوه بستن کمربند ایمنی برای بانوان باردار؟

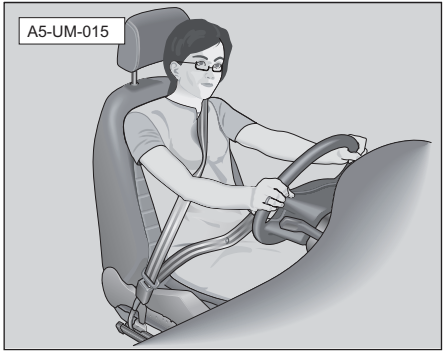

اگر شما یک بانوی باردار هستید، بهترین راه برای محافظت از خود و فرزندتان، بستن مناسب کمربند ایمنی در هنگام رانندگی یا نشستن در صندلی سرنشین است، به طوری که بخش پایینی کمربند ایمنی تا حد امکان پایین رود و از روی ران رد شود.

در هنگام رانندگی، باید همیشه در وضعیت صاف بنشینید و صندلی راننده را تا حدی به عقب بکشید که مطمئن شوید آزادانه می‌توانید خودرو را کنترل کنید. اگر در صندلی جلو نشسته اید، صندلی را تا جایی به عقب ببرید که راحت باشید و بتوانید خودرو را به درستی کنترل کنید. این باعث کاهش خطر آسیب به مادر و بچه در حین تصادف و باز شدن ایربگ می‌شود.

در هنگام هریک از بازبینی‌های قبل از زایمان، حتماً از پزشک در خصوص اجازه رانندگی کردن سوال کنید

باز کردن کمربند ایمنی

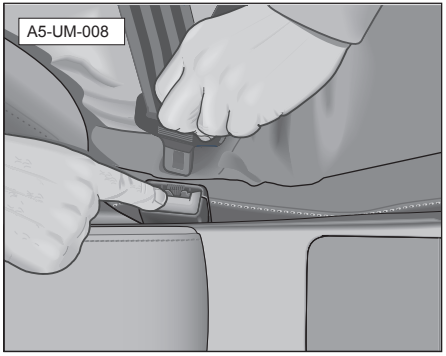

۱. دکمه قرمز را در کنار قفل کمربند فشار دهید تا قفل آزاد شود.

۲. حلقه قفل را بگیرید و به بیرون بکشید و اجازه دهید که کشنده کمربند، آن را بکشد.

⚠ هشدار

در هنگام رانندگی، باز کردن کمربند ایمنی ممنوع است، زیرا در صورت تصادف باعث صدمه جدی می‌شود.

احتیاط

- باز کردن کمربند ایمنی قبل از توقف کامل خودرو، ممنوع است.
- در هنگام باز کردن کمربند ایمنی، پس از آزاد شدن حلقه کمربند، حتماً با دست حلقه را بگیرید تا در هنگام کشیدن سریع توسط کشنده، حلقه کمربند به سرنشین‌ها آسیب نرساند.

کشنده کمربند ایمنی

تمام صندلی‌های جلوی این خودرو دارای کشنده کمربند ایمنی هستند. در صورت رخ دادن تصادف از جلو یا عقب، سنسور، کشنده را فعال می‌کند و کشنده کمربند ایمنی را در جهت کشش سفت می‌کند تا از حرکت سرنشین‌ها به سمت جلو، جلوگیری شود.

قطعه پیش کشنده انفجاری کمربند ایمنی فقط یک بار می‌تواند مورد استفاده قرار گیرد. در صورت وقوع تصادف خفیف از جلو، کنار یا عقب، چپ شدن به بغل یا تصادف از جلو بدون نیروی زیاد، کشنده کمربند ایمنی به کار نمی‌افتد.

احتیاط

- هنگامی‌که کشنده کمربند ایمنی فعال شود، دود کمی منتشر می‌شود. این عادی است و نشانگر آتش گرفتن خودرو نیست. جای نگرانی برای این موضوع نیست.
- هنگامی‌که کشنده کمربند ایمنی خودرو از آن جدا شد، باید اصول ایمنی مربوطه رعایت شوند. نمایندگان مجاز دیارخودرو که با اصول ایمنی آشنا باشند، می‌توانند این خدمات را به شما ارائه کرده و به سوال‌های شما پاسخ دهند.

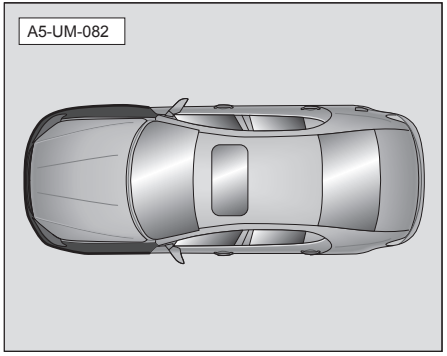

در صورت رخ دادن هریک از شرایط زیر، لطفاً در اسرع وقت با یک نمایندگی مجاز دیارخودرو تماس بگیرید:

- بخش جلو (هاشور خورده در عکس) آسیب دیده و کشنده کمربند ایمنی کار نمی‌کند.
- کشنده کمربند ایمنی و قطعات اطرافش ساییده شده، تخریب شده یا آسیب‌های دیگری دیده اند.

بازیافت و دور انداختن کشنده کمربند ایمنی

کشنده کمربند ایمنی بخشی از سیستم کمربند ایمنی است. تمام عملکردهای کشنده کمربند یا جدا کردن کشنده کمربند، در صورت نیاز به تعمیر، باید توسط نمایندگی مجاز دیارخودرو انجام شود. در غیر اینصورت، ممکن است کمربند ایمنی آسیب ببیند و کشنده در حین تصادف به درستی کار نکند.

برای جلوگیری از جراحت فردی یا آلودگی محیط زیست، تمام کشنده‌های جدا شده باید بر اساس قوانین و مقررات مربوطه دور انداخته شوند. نمایندگان مجاز دیارخودرو که با اصول ایمنی آشنا باشند، می‌توانند به سوالات شما در مورد این خدمات پاسخ دهند.

⚠ هشدار

در صورت عدم تعویض کشنده‌های کمربند ایمنی یا عدم بررسی آنها توسط تعمیرگاه یا افراد متخصص مجاز دیارخودرو، یا عدم استفاده درست از کشنده کمربند بر اساس موارد گفته شده در اینجا، خطر جراحت در صورت تصادف افزایش می‌یابد.

- تعمیر، جداسازی یا نصب غیرمجاز کمربند ایمنی یا قطعات کشنده ممنوع است.
- تمام عملیات بر روی کشنده کمربند و خود کمربند ایمنی، شامل مواردی که مربوط به جدا کردن قطعات سیستم برای تعمیر دیگر بخش‌های خودرو می‌شود، باید توسط نمایندگی مجاز دیارخودرو انجام شود.
- هر کشنده کمربند فقط یک بار می‌تواند فعال شود. کشنده‌هایی که فعال شده اند، باید تعویض شوند.

سیستم ایربگ

دستورالعمل‌های کلی

استفاده درست از کمربند ایمنی می‌تواند باعث کاهش مؤثر جراحت در تصادفات شود. برای فعال شدن سیستم ایربگ آماده به کار جهت محافظت در برابر آسیب، راننده و سرنشین‌ها باید کمربند ایمنی را به درستی بسته باشند. راننده باید صندلی و فرمان را به درستی تنظیم کند، وضعیت تکیه‌گاه سر را به طور مناسب قرار دهد و از یک صندلی کودک مناسب برای محافظت از کودکان حاضر در خودرو استفاده کند.

⚠ هشدار

پودر منتشر شده از فعال شدن ایربگ، ممکن است چشم و صورت را بسوزاند. همچنین ممکن است در افراد مستعد، باعث تنگی نفس شود. پس از فعال شدن ایربگ در یک تصادف، از آب گرم و صابون برای تمیز کردن کامل تمام نقاط پوست که در معرض آن بودند استفاده کنید.

نقش ایربگ

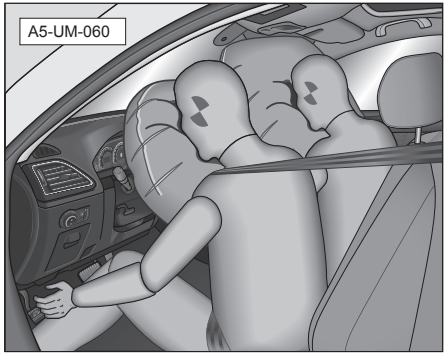

زمانی که یک خودرو دچار تصادف جدی با مانع شود، ایربگ به سرعت باد می‌شود و یک بالشتک بادی کامل را ایجاد می‌کند تا جلوی اینرسی راننده و سرنشین‌ها را بگیرد و از جراحت آنها در اثر تصادف جلوگیری کند.

در صورت رخ دادن تصادف شدید دو خودرو، ایربگ در زمان بسیار کمی به سرعت باد می‌شود. در نتیجه راننده و سرنشین‌ها باید در وضعیت مناسب نشسته باشند و کمربند ایمنی خود را به درستی ببندند تا آسیب جدی نبینند. در صورت وقوع تصادف شدید، هر سرنشینی که کمربند ایمنی را نبسته باشد ممکن است به جلو پرتاب شده و در محدوده انفجار ایربگ قرار گیرد. ایربگ که با سرعت زیاد باد می‌شود ممکن است باعث جراحتٍ یا حتی مرگ سرنشین شود. این مورد مخصوصاً در مورد کودکان اتفاق می‌افتد. همیشه در هنگام حرکت خودرو، کمربند ایمنی را ببندید.

راننده و سرنشین‌ها باید تا جایی که می‌توانند از ایربگ جلو فاصله داشته باشند. این امر به میزان مؤثری در محافظت از آنها مفید است زیرا ایربگ می‌تواند پس از فعال شدن، کاملاً باد شود.

عواملی مانند زاویه تصادف و شدت انرژی تصادف می‌توانند تعیین کنند که ایربگ فعال شود. اگر زاویه و شدت برخورد محاسبه شده توسط واحد کنترل در زمان تصادف کمتر از میزان آستانه فعال شدن ایربگ باشد، سیستم ایربگ فعال نمی‌شود. در نتیجه حتی اگر خودرو صدمه شدیدی ببیند، نمی‌تواند دلیل بر فعال شدن ایربگ باشد.

⚠ هشدار

عوامل تعیین کننده در فعال شدن ایربگ در زمان تصادف، با شدت برخورد، نوع خودرو، زاویه برخورد و موانع و سرعت خودرو مرتبط هستند.

چرا بستن کمربند ایمنی و وضعیت مناسب نشستن روی صندلی مهم است

برای اینکه ایربگ بتواند نقش محافظتی خود را پس از فعال شدن ایفا کند، الزامی است که سرنشین‌های خودرو کمربند ایمنی را به درستی بسته باشند و در وضعیت درست نشسته باشند.

برای ایمنی خود و سرنشین‌ها، لطفاً قبل از رانندگی به این موارد توجه کنید:

- همیشه کمربند ایمنی را به درستی ببندید.
- وضعیت صندلی راننده و فرمان را به درستی تنظیم کنید.
- وضعیت صندلی سرنشین جلو را به درستی تنظیم کنید.
- تکیه‌گاه سر را به درستی تنظیم کنید.
- برای اطمینان از ایمنی کودکان حاضر در خودرو، از صندلی کودک مناسب استفاده کنید.

⚠ هشدار

آزاد شدن ایربگ به سرعت انجام می‌شود. اگر در هنگام فعال شدن ایربگ، در وضعیت نشستن مناسب نباشید، ممکن است به شدت صدمه ببینید. بنابراین اطمینان از نشستن مناسب تمام سرنشین‌ها در تمام زمان‌های حرکت با خودرو بسیار مهم است.
در صورت وقوع ترمز اضطراری یا تصادف، هر سرنشینی که کمربند ایمنی را نبسته باشد ممکن است به جلو پرتاب شده و در محدوده انفجار ایربگ قرار گیرد. با فعال شدن ایربگ، ممکن است سرنشین‌ها آسیب‌های جدی ببینند. این مورد مخصوصاً برای کودکان بسیار جدی است.
تا حد ممکن از ایربگ‌های جلو فاصله بگیرید. در زمان تصادف، ایربگ‌های جلو فقط یک راه برای باز شدن و ایفای نقش محافظتی دارند.

خطر نصب صندلی کودک در صندلی سرنشین جلو

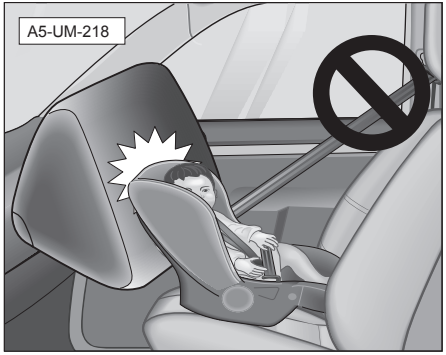

نصب صندلی کودک در صندلی جلو، به طوری که روی آن به عقب باشد، ممنوع است. در صورت وقوع تصادف، ایربگ فعال شده سرنشین جلو، ضربه شدیدی به صندلی کودک وارد کرده و ممکن است باعث صدمه جدی به کودک شود.

چراغ هشدار خرابی ایربگ

چراغ هشدار خرابی ایربگ در نمایشگرهای تجهیزات در جلو، به شما در صورت وجود هرگونه خرابی در ایربگ و کشنده کمربند ایمنی هشدار می‌دهد.

زمانی که دکمه استارت روی وضعیت «RUN» قرار دارد، چراغ هشدار برای آزمایش داخلی سیستم چند ثانیه روشن می‌ماند و سپس خاموش می‌شود.

وقوع این نشانه‌ها، بیانگر خراب بودن سیستم است و ایربگ و پیش کشنده کمربند ایمنی ممکن است در هنگام تصادف کار نکنند: در این حالت فوراً به نزدیکترین نمایندگی مجاز دیارخودرو بروید تا این موارد را بررسی کند:

۱. هنگامی‌که دکمه استارت روی «RUN» گرفته است، چراغ هشدار ایربگ روشن نمی‌شود.

۲. هنگامی‌که دکمه استارت روی «RUN» گرفته است، چراغ هشدار ایربگ روشن می‌شود اما خاموش نمی‌شود.

۳. هنگام روشن بودن خودرو، چراغ هشدار ایربگ روشن می‌ماند.

⚠ هشدار

اگر سیستم مشکل داشته باشد، ایربگ و کشنده کمربند ایمنی نمی‌توانند به درستی عملکرد محافظتی خود را اجرا کنند.

تعمیر، نگهداری و دور انداختن ایربگ

قطعات سیستم ایربگ در بخش‌های مختلفی از خودرو کار گذاشته شده اند. تمام تعمیرات سیستم ایربگ یا تعمیراتی که برای دسترسی و تعمیر دیگر قطعات خودرو، نیاز به باز کردن سیستم ایربگ داشته باشد، باید توسط نمایندگی مجاز دیارخودرو صورت گیرد. در غیراینصورت، سیستم ایربگ ممکن است آسیب ببیند. در نتیجه، در صورت وقوع تصادف، سیستم ممکن است ایربگ را در شرایط نادرست فعال کند یا کلاً آن را فعال نکند.

در هنگام اوراق کردن کل خودرو یا قطعات ایربگ، حتماً از مقررات ایمنی مربوطه پیروی کنید.
نمایندگان مجاز دیارخودرو با قوانین مربوطه آشنا هستند و می‌توانند این اطلاعات را در اختیار شما بگذارند.

⚠ هشدار

اگر تعمیرات توسط تکنسین‌های متخصص و نمایندگی مجاز دیارخودرو صورت نگیرد، احتمال خطر جراحت افزایش می‌یابد. از دلایل آن می‌تواند عمل نکردن ایربگ در زمان تصادف، یا عمل کردن آن در زمان نامناسب باشد که باعث صدمه شدید یا حتی کشته شدن سرنشین‌ها می‌شود.

- روی فرمان خودرو یا بخش پلاستیکی نرم داشبورد سرنشین جلو که مکان ایربگ است، چیزی نچسبانید یا آنها را نپوشانید و اقدام به انجام تعمیرات در این نقاط و بالای آنها نکنید.
- وسایلی مانند جا لیوانی یا نگهدارنده تلفن همراه را روی قاب ایربگ نچسبانید.
- قطعاتی مانند دفترچه یادداشت یا نگهدارنده تلفن همراه را روی شیشه جلوی بالای ایربگ طرف کمک راننده نچسبانید. در صورت انجام این کار، در زمان فعال شدن ایربگ طرف کمک راننده، این موارد ممکن است پرتاب شوند و منجر به جراحت شوند.

⚠ هشدار

- در هنگام تمیز کردن فرمان یا داشبورد، فقط از یک قطعه پارچه خشک یا نم استفاده کنید. از مواد شوینده دارای حلال برای پاک کردن داشبورد یا بخش دارای ایربگ استفاده نکنید. حلال‌ها می‌توانند منجر به شل شدن این قطعات شوند. زمانی که ایربگ فعال شود، پلاستیک شکسته ممکن است باعث ایجاد جراحت جدی شود.
- سیستم ایربگ فقط یک بار قابل فعال شدن است و تمام ایربگ‌های فعال شده باید تعویض شوند.
- هرگز خودتان اقدام به تعمیر، جداسازی یا نصب هرکدام از قطعات سیستم ایربگ نکنید.
- تمام تعمیرات مربوط به ایربگ یا تعمیراتی که برای رسیدن به قطعات داخلی، نیاز به برداشتن ایربگ داشته باشد (مانند تعمیر فرمان)، باید توسط نمایندگی مجاز دیارخودرو انجام شود. دلیل آن این است که نمایندگان مجاز دیارخودرو دارای ابزار مخصوص، اسناد راهنمای تعمیر و تکنسین‌های اختصاصی تأیید شده هستند.

⚠ هشدار

- حتماً برای بازبینی و تعمیر سیستم ایربگ به نمایندگان مجاز دیارخودرو مراجعه کنید.
- هرگز خودتان اقدام به جا زدن سپر جلو یا هرگونه قطعه مربوط به ساختار بدنه نکنید.

اگر می‌خواهید خودرو را بفروشید، لطفاً به خریدار جدید بگویید که خودرو دارای سیستم ایربگ است و او را از تاریخ تعویض ایربگ و قطعاتش مطلع سازید.

اگر خودرو اوراق شود، ایربگ می‌تواند خطر ایجاد کند. بنابراین قبل از اوراق کردن خودرو، حتماً از افراد متخصص بخواهید که در شرایط ایمنی خاص، ایربگ را آزاد کنند.

ایربگ‌های جلو

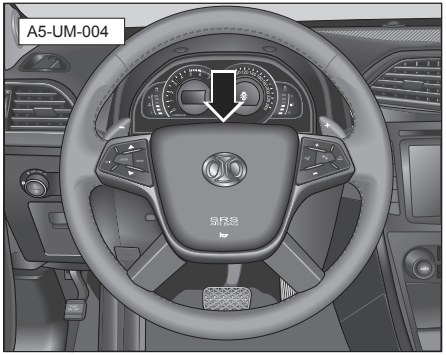

ایربگ طرف راننده در درون فرمان قرار گرفته است. موقعیت آن با کلمه «AIRBAG» مشخص شده است.

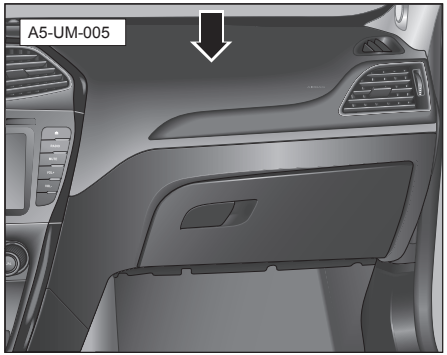

ایربگ کمک راننده در درون داشبورد و بالای جعبه داشبورد قرار گرفته و موقعیت آن با کلمه «AIRBAG» مشخص شده است.

اگر سرنشین جلو با وضعیت درست نشسته باشد و کمربند ایمنی را به درستی بسته باشد، در هنگام ضربه شدید به خودرو، ایربگ جلو باز می‌شود و محافظت اضافی را برای سینه و صورت او فراهم می‌کند.

ایربگ جلو از سه قطعه اصلی تشکیل شده است:

۱. دستگاه نظارت و کنترل الکترونیکی.

۲. دو ایربگ جلو با دستگاه تولید گاز.

۳. چراغ هشدار خطای ایربگ در نمایشگرهای تجهیزات.

نظارت بر ایربگ‌ها توسط سیستم نظارت الکترونیکی موجود در واحد کنترل ایربگ صورت می‌گیرد. هنگامی‌که دکمه استارت روی «RUN» قرار گرفته باشد، چراغ هشدار ایربگ برای چند ثانیه روشن می‌شود.

در صورت وقوع تصادف شدید از جلو، علاوه بر کمربند ایمنی سه نقطه ای، ایربگ‌های جلو به عنوان محافظت اضافی عمل می‌کنند و سر و سینه راننده و سرنشین جلو را محافظت می‌کنند.

سیستم ایربگ، جایگزین کمربند ایمنی نیست. این سیستم فقط بخشی از سیستم‌های کنترل ایمنی فعال خودرو است. لطفاً توجه کنید: سیستم ایربگ فقط زمانی می‌تواند کاملاً نقش محافظتی خود را ایفا کند که کمربند ایمنی به درستی بسته شده باشد و تکیه‌گاه سر به درستی تنظیم شده باشد. در نتیجه، بستن همیشگی کمربند ایمنی، نه تنها از نظر قانونی الزامی است، بلکه از نظر ایمنی نیز ضروری می‌باشد.

⚠ هشدار

حتی اگر خودرویی مجهز به ایربگ باشد، اگر سرنشین‌ها کمربند ایمنی نبسته باشند یا نادرست آن را بسته باشند، ممکن است در صورت فعال شدن ایربگ، آنها صدمه شدید ببینند. بنابراین توصیه می‌شود که سرنشین‌ها همیشه از بسته بودن درست کمربند ایمنی اطمینان پیدا کنند.

احتیاط

گسترش یا رها شدن ایربگ جلو در زمان بسیار کمی انجام می‌شود. ایربگ نمی‌تواند در تصادف‌هایی که پس از تصادف اول رخ می‌دهد، نقش محافظتی ایفا کند.

برای اطمینان از باز شدن یا گسترش مناسب ایربگ جلو، نباید هیچ مانعی بین ایربگ جلو و سرنشین باشد.

احتیاط

قرار دادن هر چیزی در نزدیکی یا روی فرمان، داشبورد و مکان‌های ایربگ، درون منطقه داشبورد یا بالای جعبه داشبورد طرف کمک راننده ممنوع است. این امر به این دلیل است که در صورت تصادف خودرو و فعال شدن ایربگ، این وسایل پرتاب شده و باعث جراحت می‌شوند.

ایربگ‌های جلو چگونه کار می‌کنند؟

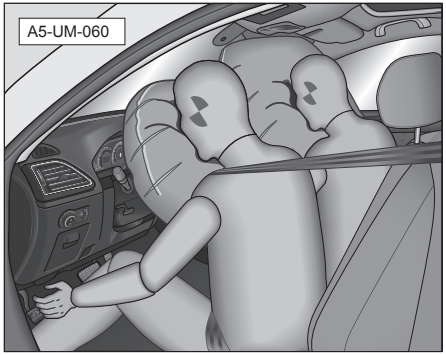

در زمان وقوع تصادف، ECUایربگ، کاهش یا افزایش شتاب در اثر برخورد را محاسبه کرده و در مورد فعال کردن ایربگ‌های جلو تصمیم می‌گیرد.

از عوامل تصمیم گیری در مورد فعال شدن ایربگ‌های جلو، علاوه بر سرعت، می‌توان به شئ مورد تصادف، جهت تصادف و نسبت شتاب منفی خودرو را نام برد. بنابراین در برخی تصادف‌های خفیف، ممکن است به علت باز نشدن ایربگ‌های جلو جراحت رخ دهد. از طرفی دیگر، برخی صدمات نسبتاً کوچک به بدنه ممکن است باعث فعال شدن ایربگ‌های جلو شود.

در صورت وقوع تصادف شدید از جلو، دو ایربگ جلو و کمربندهای ایمنی فعال می‌شوند تا از سرنشین‌ها محافظت کنند.

احتیاط

ایربگ‌های جلو برای محافظت در برابر تصادف از عقب، تصادف خفیف از جلو یا تصادف‌های بغل طراحی نشده اند. همچنین آنها در صورت چپ شدن خودرو به یک طرف فعال نمی‌شوند. ایربگ‌های جلو در هنگام ترمز اضطراری، یا در جاده‌های ناهموار یا مسیرهای سرازیری عمل نمی‌کنند.

هشدار

اگر راننده یا سرنشین‌ها به درستی کمربند ایمنی را نبسته باشند یا در وضعیت مناسب ننشسته باشند، در صورت وقوع تصادف، احتمال جراحت یا مرگ وجود دارد.

- راننده و سرنشین‌ها باید همیشه از بسته بودن درست کمربند ایمنی و وضعیت مناسب نشستن در هنگام حرکت خودرو اطمینان یابند.
- در هنگام رانندگی، اجازه ندهید سرنشین‌های دیگر (مخصوصاً کودکان یا حیوانات خانگی) یا اشیای دیگر، فاصله بین سرنشین جلو و ایربگ را پر کنند. هیچ چیزی را روی سطح فرمان یا داشبورد نچسبانید یا آنها را نپوشانید.
- ایربگ‌ها پس از فعال شدن، به سرعت خالی می‌شوند و جلوی دید راننده را نمی‌گیرند.
- هرگز اقدام به تعمیر، تنظیم یا نصب مجدد هر بخشی از ایربگ‌های جلو نکنید.
- ایربگ‌ها بیش از یک بار قابل استفاده نیستند. اگر ایربگ اشتباهاً فعال شد، باید برای تعویض آن به نمایندگی مجاز دیارخودرو مراجعه کنید.

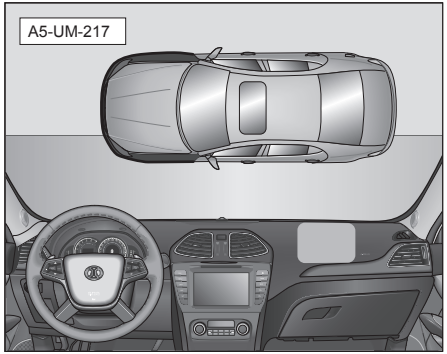

در صورت رخ دادن هریک از شرایط زیر، لطفاً در اسرع وقت با یک نمایندگی مجاز دیارخودرو تماس بگیرید:

- ایربگ جلو فعال شده باشد.
- جلوی خودرو (هاشور خورده در تصویر) تصادف کرده باشد اما ایربگ فعال نشده باشد.
- بخش تخت فرمان یا قاب ایربگ سرنشین جلو (بخش هاشور خورده در تصویر)، ترک برداشته، تخریب شده یا آسیب دیگری دیده باشد.

وضعیت درست نشستن

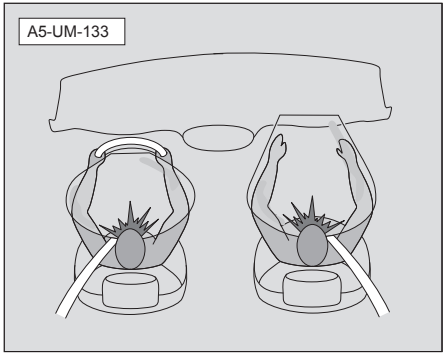

ایربگ جلو در زمان بسیار کم و با نیروی بسیار زیاد باز می‌شود و صدای بسیار بلندی می‌دهد. ایربگ جلوی باز شده، همراه با سیستم محدود کننده کمربند ایمنی، مسافت حرکت سرنشین جلو را کاهش داده و خطر جراحت به سر و لگن را کاهش می‌دهند.

احتیاط

پس از فعال شدن ایربگ، برخی از قطعات آن بسیار گرم می‌شوند. قبل از لمس آنها، اجازه دهید سرد شوند.

طراحی ایربگها به گونه ای است که گاز را به روشی کنترل شده، در هنگام وارد آمدن فشار به بدنه خودرو آزاد کنند و محافظی نرم برای سر و بخش بالایی بدن سرنشین ایجاد کنند. در هنگام تصادف، ایربگ به تخلیه گاز ادامه می‌دهد تا دید کافی راننده از شیشه جلو فراهم شود.

ایربگ، برای ایجاد یک بالشتک محافظ در هنگام تصادف، به سرعت باد می‌شود. در هنگام فعال شدن ایربگ، دود کمی منتشر می‌شود. این کاملاً عادی است. آن را به اشتباه به عنوان آتش گرفتن خودرو در نظر نگیرید.

وضعیت نشستن

برای اطمینان از بهترین عملکرد محافظتی در حین تصادف‌های شدید، ایربگ‌های جلو باید در زمان مشخصی آزاد شوند.

اگر سرنشین‌های خودرو به ایربگ جلو بسیار نزدیک باشند، آزاد شدن و باد شدن ایربگ جلو ممکن است به صورت یا دیگر بخش‌های بدن صدمه بزنند.

هشدار

برای کاهش صدمه در هنگام گسترش و آزاد شدن ایربگ، حتماً همیشه کمربند ایمنی را ببندید. به علاوه، راننده و سرنشین جلو باید صندلی خود را طوری تنظیم کنند که فضای کافی بین آنها و ایربگ وجود داشته باشد.

ایربگ جانبی

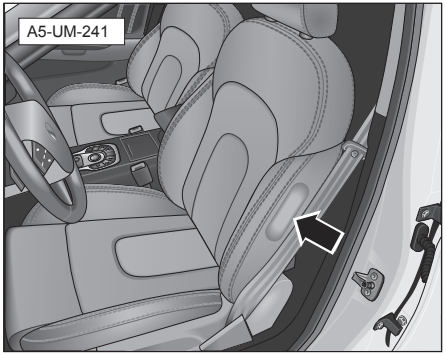

ایربگ جانبی معمولاً در لبه پشتی صندلی و بین صندلی راننده و صندلی سرنشین جلو قرار گرفته است. بخش بالایی قسمت بیرونی پشتی صندلی با کلمه «AIRBAG» مشخص شده است.

ایربگ جانبی از سه قطعه اصلی تشکیل شده است:

۱. دستگاه نظارت و کنترل الکترونیکی.

۲. ایربگ جانبی موجود در پشتی صندلی جلو.

۳. چراغ هشدار خطای ایربگ در نمایشگرهای تجهیزات.

نظارت بر ایربگ‌ها توسط سیستم نظارت الکترونیکی موجود در ECU ایربگ صورت می‌گیرد. هنگامی‌که دکمه استارت روی «RUN» (سبز) گرفته باشد، چراغ هشدار ایربگ برای چند ثانیه روشن می‌شود و پس از پایان آزمایش داخلی خاموش می‌شود.

⚠ هشدار

اگر چراغ خطای ایربگ به صورت مداوم روشن می‌ماند، نشانگر مشکلی در سیستم ایربگ است. در صورت تصادف، ممکن است ایربگ کار نکند. در این صورت، لطفاً برای بازبینی سیستم به یک نمایندگی مجاز دیارخودرو بروید.

اگر راننده و سرنشین جلو در وضعیت عادی نشسته باشند و کمربند ایمنی را به درستی بسته باشند، در هنگام تصادف خودرو از بغل، ایربگ جانبی محافظتی تکمیلی را از قسمت بالایی بدن به عمل می‌آورد.

هنگامی‌که سیستم فعال شد، گاز به سرعت ایربگ را پر می‌کند و یک محافظت تکمیلی را در هنگام تصادف ایجاد می‌کند. ایربگ به سرعت باز می‌شود. در هنگام باز شدن ایربگ، مقدار کمی دود منتشر می‌شود. این اتفاق عادی است. نیازی نیست نگران باشید. در هنگام تصادف از سمت درب‌ها، یک ایربگ کاملاً باز شده، می‌تواند حرکت به جلوی ناشی از اینرسی را در راننده و سرنشین جلو کاهش داده و بدین ترتیب میزان احتمال جراحت به قسمت بالایی بدن راننده و سرنشین‌ها را کاهش دهد.

احتیاط

- ایربگ هرگز نمی‌تواند جانشین کمربند ایمنی شود.
- باز شدن یا گسترش ایربگ جانبی در زمان بسیار کمی انجام می‌شود. ایربگ نمی‌تواند در تصادف‌هایی که پس از تصادف اول رخ می‌دهد، نقش محافظتی ایفا کند.

برای اطمینان از اینکه ایربگ بغل می‌تواند به درستی باز شده و گسترده شود، هیچ مانعی نباید بین ایربگ جانبی و سرنشین وجود داشته باشد.

⚠ هشدار

سرنشین جلو نباید سر یا بدن خود را به جلوی خودرو خم کند یا دست خود را از درب یا پنجره بیرون کند یا مانعی بین خود و درب خودرو قرار دهد.

از روکش صندلی های تایید شده دیارخودرو استفاده نمایید. در غیراینصورت، این کار باعث کاهش اثر ایربگ می‌شود یا مانع باز شدن آن می‌شود.

ایربگ جانبی چگونه کار می‌کند؟

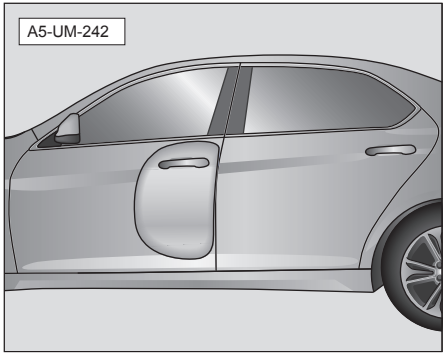

در هنگام تصادف خودرو از بغل، ECU ایربگ بر اساس سیگنال‌های ورودی از سنسور تصادف بغل و سنسور شتاب درون ECU کننده، تصمیم می‌گیرد که ایربگ جانبی باز شود یا خیر.

باز شدن یا نشدن ایربگ بر اساس سرعت خودرو تعیین نمی‌شود بلکه بر اساس شیئی که باعث تصادف شده، جهت تصادف و تغییرات در شتاب خودرو تصمیم گیری می‌شود. بنابراین در برخی تصادف‌های کوچک ممکن است جراحت رخ دهد زیرا ایربگ بازٍ نمی‌شود. از طرفی دیگر، برخی صدمات نسبتاً کوچک به بدنه ممکن است باعث باز شدن ایربگ شوند.

سیستم ایربگ هرگز نمی‌تواند جانشین کمربند ایمنی شود. بلکه این سیستم، بخشیٍ از سیستم‌های ایمنی خودرو است. لطفاً توجه کنید که سیستم ایربگ زمانی می‌تواند بهترین حالت محافظتی را داشته باشد که کمربند ایمنی به درستی بسته شده و تکیه‌گاه سر به درستی تنظیم شده باشد. بنابراین بستن همیشگی کمربند ایمنی در هنگام رانندگی، نه تنها پیروی از مقررات است، بلکه اثر سیستم ایمنی را بیشتر می‌کند.

احتیاط

ایربگ‌های جانبی برای محافظت در برابر تصادف از عقب، تصادفات خفیف از جلو یا بغل در نظر گرفته نشده اند. همچنین آنها در هنگام چپ شدن خودرو به بغل باز نمی‌شوند. همچنین ایربگ جانبی در صورت ترمز اضطراری یا حرکت در جاده ناهموار یا سراشیبی باز نمی‌شود.

ایربگ جانبی در زمان بسیار کمی باز شده و نیروی عظیمی ایجاد می‌کند و صدای آن بلند است. باز شدن ایربگ جانبی به همراه سیستم محدودکننده کمربند ایمنی، از حرکت راننده و سرنشین جلو جلوگیری کرده و باعث کاهش خطر جراحت سینه می‌شود.

احتیاط

برخی از بخش‌های ایربگ پس از باز شدن ممکن است بسیار گرم باشد. قبل از لمس آنها، اجازه دهید سرد شوند.

با باز شدن ایربگ جانبی، برخی ذرات ممکن است آزاد شوند. این یک نقص به حساب نمی‌آید. با این حال این ذرات ممکن است باعث سوزش پوست شده و باید از روی پوست یا چشم به سرعت تمیز شوند.

این ایربگ‌های مخصوص، مقدار آزاد شدن گاز بادکننده را بر اساس تعداد سرنشین تنظیم می‌کنند تا سر و قسمت بالای بدنه آنها به نرمی محافظت شود. با باز شدن ایربگ، دودی منتشر می‌شود. این کاملاً عادی است. آن را اشتباهاً به عنوان آتش سوزی خودرو در نظر نگیرید.

هشدار

اگر کمربند ایمنی بسته نباشد یا وضعیت نشستن سرنشین خودرو نادرست باشد، در هنگام باز شدن ایربگ جانبی در حین تصادف، ممکن است جراحت جدی رخ دهد.

- برای اینکه ایربگ جانبی بتواند نقش محافظتی کامل خود را ایفا کند، سرنشین‌ها باید حتماً کمربند ایمنی را به درستی بسته باشند.
- هرگز خودتان اقدام به تعمیر، تنظیم یا نصب مجدد هیچکدام از قطعات ایربگ جانبی نکنید.
- اگر ایربگ تصادفاً فعال شد، باید برای تعویض آن به نمایندگی مجاز دیارخودرو مراجعه کنید.
- اگر سیستم ایربگ با خطا مواجه شد، باید برای بازبینی آن به یک نمایندگی مجاز دیارخودرو مراجعه کنید. در غیراینصورت، در هنگام تصادف، سیستم ممکن است ایربگ را باز نکند یا به درستی عمل نکند.

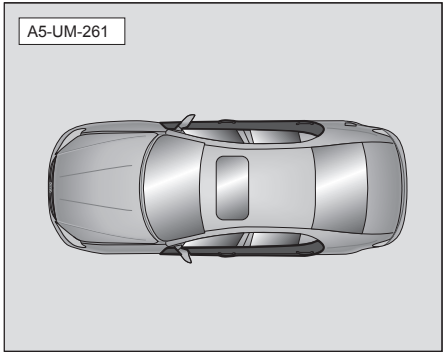

در صورت رخ دادن هریک از شرایط زیر، لطفاً در اسرع وقت با یک نمایندگی مجاز دیارخودرو تماس بگیرید:

- یکی از ایربگ‌های جانبی باز شود.
- تصادفی در منطقه درب خودرو رخ دهد و ایربگ جانبی باز شود.
- سطح صندلی در قسمت ایربگ جانبی پاره شده یا خراب شده یا آسیب دیگری دیده باشد.

وضعیت نشستن

برای اطمینان از عملکرد محافظتی در هنگام تصادف جدی، ایربگ‌های جانبی باید در مدت زمان خاصی باز شوند.

اگر سرنشین‌های خودرو به ایربگ جلو بسیار نزدیک باشند، آزاد شدن و باد شدن ایربگ جلو ممکن است به صورت یا دیگر بخش‌های بدن صدمه بزند.

ایربگ جانبی مخصوص سر*

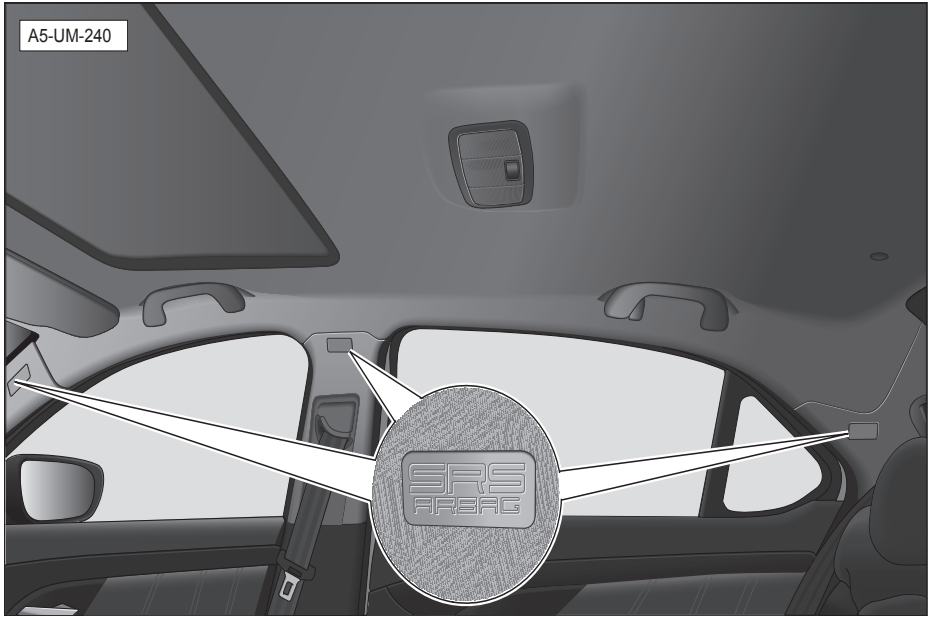

برخی مدل‌های این خودرو دارای ایربگ جانبی مخصوص سر در چپ و راست بدنه هستند که در لبه‌های سقف خودرو و بین ستون A و C نصب شده است. این قسمت‌ها با کلمه «AIRBAG» مشخص شده اند.

ایربگ جانبی مخصوص سر معمولاً از سه بخش تشکیل شده است:

۱. ECU ایربگ.

۲. ایربگ جانبی مخصوص سر.

۳. چراغ هشدار خطای ایربگ در نمایشگرهای تجهیزات.

نظارت بر ایربگ‌ها توسط سیستم نظارت الکترونیکی موجود در ECU ایربگ صورت می‌گیرد. هنگامی‌که دکمه استارت روی حالت «RUN» باشد (سبز)، چراغ هشدار ایربگ برای چند ثانیه روشن می‌شود و پس از پایان آزمایش خودکار سیستم، خاموش می‌شود.

⚠ هشدار

اگر چراغ خطای ایربگ به صورت مداوم روشن می‌ماند، نشانگر مشکلی در سیستم ایربگ است. در صورت تصادف، ممکن است ایربگ کار نکند. در این صورت، در اسرع وقت لطفاً برای بازبینی سیستم به یک نمایندگی مجاز دیارخودرو بروید.

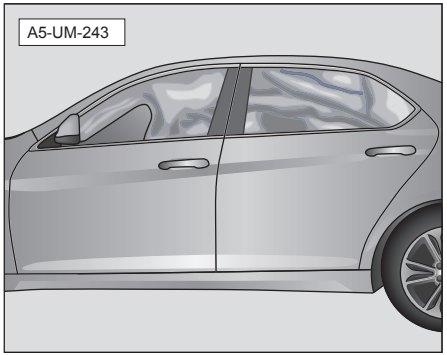

هنگامی‌که تصادف از کنار رخ می‌دهد، ایربگ مخصوص سر در طرف درگیر در تصادف، توسط سیستم فعال می‌شود.

زمانی که سیستم فعال شد، گاز تولید شده به سرعت ایربگ را در مدت زمان کمی باد می‌کند. ایربگ سر به سرعت باز شده و پنجره‌های کناری و ستون را می‌پوشاند.

ایربگ‌ها برای ایجاد بهترین محافظت اضافی در صورت تصادف، باید به سرعت باد شوند. در هنگام باز شدن ایربگ، ممکن است مقدار کمی دود منتشر شود. این عادی است و نشانگر آتش گرفتن خودرو نیست. جای نگرانی وجود ندارد.

یک ایربگ کاملا باز شده می‌تواند به خوبی حرکت سرنشین‌های جلو را در اثر اینرسی خنثی کرده و خطر جراحت سر و بخش بالایی بدن را کاهش دهد. گاز بر اساس فشار وزن بدن سرنشین‌ها با سرعت خاصی در فضای مخصوص ایربگ منتشر می‌شود و باعث کاهش ضربه سر سرنشین در هنگام حرکت به جلو می‌شود.

در صورت رخ دادن تصادف جدی در کنار خودرو، ایربگ سر همزمان با کمربند ایمنی کار می‌کند تا محافظتی تکمیلی را از سر و بخش بالای بدن انجام دهد.

در صورت رخ دادن تصادف در کنار خودرو، ایربگ سر می‌تواند به طور مؤثری میزان جراحت را به بخش بالای بدن سرنشین‌های جلو و عقب خودرو کاهش دهد. علاوه بر عملکردهای محافظتی اصلی، کمربند ایمنی نیز سرنشین‌های جلو و عقب را در وضعیتی نگه می‌دارد که ایربگ سر بتواند به خوبی از آنها محافظت کند.

عملکرد سیستم ایربگ توسط ECU اداره می‌شود. هنگامی‌که دکمه استارت روی حالت «RUN» باشد، چراغ هشدار ایربگ برای چند ثانیه روشن می‌شود و پس از پایان آزمایش خودکار سیستم، خاموش می‌شود.

ایربگ هرگز نمی‌تواند جایگزین کمربند ایمنی شود. اما یک بخش جدانشدنی از سیستم ایمنی غیرفعال خودرو است. به یاد داشته باشید که ایربگ سر فقط می‌تواند در صورتی نقش محافظتی خود را به خوبی ایفا کند که سرنشین‌ها، کمربندهای ایمنی را بسته باشند و تکیه‌گاه سر آنها در وضعیتی مناسب تنظیم شده باشد. در هنگام رانندگی، راننده و تمام سرنشین‌ها باید همیشه کمربند ایمنی را ببندند. بدین ترتیب آنها هم از قوانین راهنمایی و رانندگی پیروی می‌کنند و هم ایمنی خود را تضمین می‌کنند.

در صورت وقوع تصادف سیستم ممکن است همزمان ایربگ‌های جلو، سر و جانبی را با هم باز کند.

احتیاط

- ایربگ سر فقط محافظت را در صورت تصادف شدید از کنار فراهم می‌کند. این ایربگ نمی‌تواند جایگزین نقش محافظتی کمربند ایمنی شود.
- ایربگ هرگز نمی‌تواند جانشین کمربند ایمنی شود.
- باز شدن یا گسترش ایربگ جانبی در زمان بسیار کمی انجام می‌شود. ایربگ نمی‌تواند در تصادف‌هایی که پس از تصادف اول رخ می‌دهد، نقش محافظتی ایفا کند.

برای اطمینان از اینکه ایربگ سر می‌تواند به درستی باز شده و گسترده شود، هیچ مانعی نباید بین ایربگ سر و راننده یا سرنشین وجود داشته باشد.

هشدار

سرنشین‌ها نباید سر و بدن خود را به سمت درب خودرو خم کنند یا دستان خود را روی درب قرار دهند یا آنها را از پنجره خودرو بیرون کنند یا شیئی بین خود و درب خودرو قرار دهند.

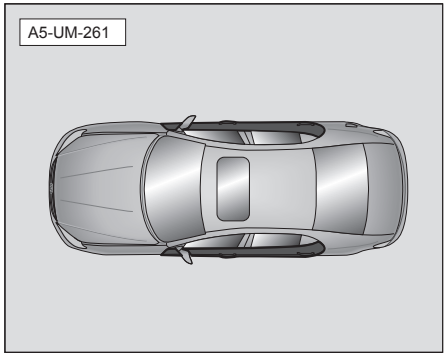

در صورت رخ دادن هریک از شرایط زیر، لطفاً در اسرع وقت با یک نمایندگی مجاز دیارخودرو تماس بگیرید:

- یکی از ایربگ‌های جانبی باز شود.
- تصادفی در درب خودرو رخ دهد اما ایربگ سر باز نشود.
- بخش (آستر) تزئینی ستون جلو، ستون عقب یا لبه‌های سقف که دارای ایربگ سر است، پاره شده یا خراب شود.

وضعیت نشستن

برای اطمینان از عملکرد محافظتی در هنگام تصادف جدی، ایربگ‌های سر باید در مدت زمان خاصی باز شوند.

اگر سرنشین خودرو به ایربگ سر بسیار نزدیک باشد، باز شدن و گسترش ایربگ سر ممکن است بر صورت یا دیگر بخش‌های بدن صدمه بزند.

شرایطی که ایربگ باز نمی‌شود

در بسیاری از انواع تصادف، مانند زمانی که بخش عقب خودرو درگیر تصادف باشد یا در تصادف دوم یا سوم زنجیره ای پس از تصادف اول، یا یک تصادف با سرعت کم، حتی اگر ایربگ‌ها باز شوند باز هم ممکن است محافظت اضافی به عمل نیاورند.

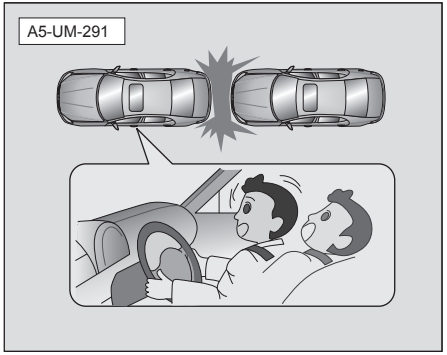

ضربه یا تصادف از عقب

هنگامی‌که ایربگ جلو باز می‌شود، از طرف راننده یا سرنشین باز می‌شود. در صورت برخورد یا تصادف از عقب، بر اثر اینرسی، سرنشین‌ها به سمت پشتی صندلی پرتاب می‌شوند و ایربگ نمی‌تواند از آنها محافظت کند. در این شرایط ایربگ کار نمی‌کند.

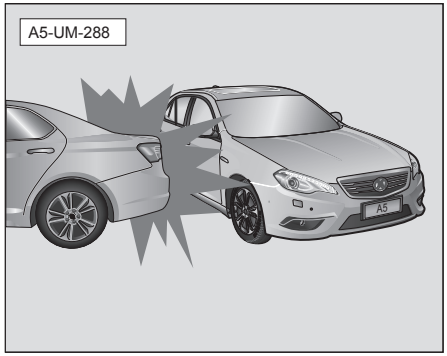

تصادف از بغل (خودروهای بدون ایربگ سر در بغل)

در صورت تصادف از بغل، سرنشین‌ها به سمت نقطه برخورد پرتاب می‌شوند. بنابراین ایربگی که از جلوی آنها باز می‌شود نمی‌تواند آنها را محافظت کند. در این شرایط ایربگ جلو باز نمی‌شود.

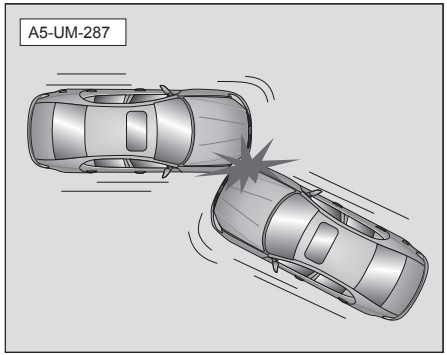

تصادف در هنگام ثابت بودن خودرو (تصادف غیرمستقیم)

در صورت رخ دادن تصادف در هنگام ثابت بودن خودرو، نیروی تصادف سرنشین‌ها را به سمتی پرتاب می‌کند که ایربگ جلو نمی‌تواند از آنها محافظت کند. در این شرایط ایربگ جلو باز نمی‌شود.

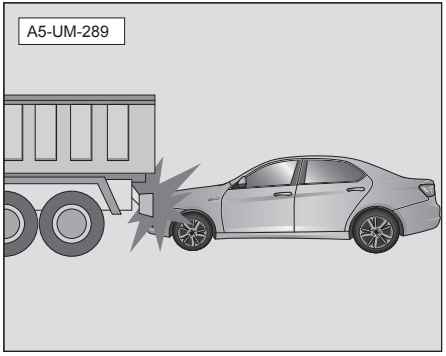

تصادف از عقب

در صورت رخ دادن تصادف خفیف، راننده به صورت ناخودآگاه ترمز اضطراری می‌گیرد. در این زمان، جلوی خودرو به سمت زمین مایل می‌شود. در صورت رخ دادن این نوع تصادف یا ضربه به عقب، بخش جلویی خودرو به سمت زیر خودروی جلویی متمایل می‌شود و انرژی دریافت شده توسط سنسور تصادف زیاد نخواهد بود. در این شرایط ایربگ جلو کار نمی‌کند.

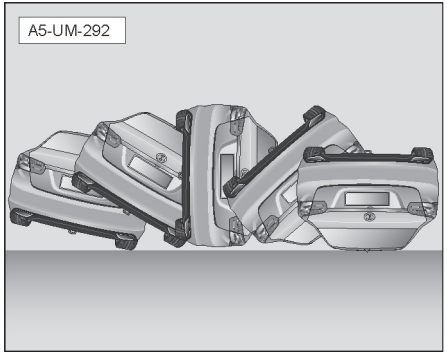

چپ شدن خودرو به بغل

در صورت چپ شدن خودرو به بغل، ایربگ جلو کار نمی‌کند زیرا حتی در صورت کارکرد آن، نمی‌تواند محافظت مناسبی از سرنشین‌های خودرو به عمل آورد. با این حال، اگر خودرو دارای ایربگ جانبی و سر باشد، ایربگ‌های سر و بغل ممکن است در هنگامی‌که چپ شدن بر اثر تصادف از بغل رخ می‌دهد، باز شوند.

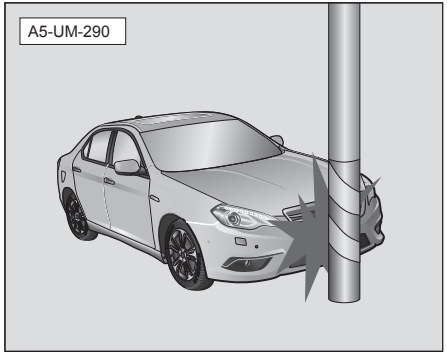

تصادف‌های خاص

در صورت تصادف خودرو با برخی اشیای خاص مثلاً درخت یا تیر برق، نقطه تصادف از یک مکان جمع می‌شود و کل نیروی تصادف به سنسور منتقل نمی‌شود. در این شرایط ایربگ جلو باز نمی‌شود.

ایمنی خودرو برای کودکان

دستورالعمل‌های کلی

آمار تصادف‌ها نشان می‌دهد که نشستن کودکان در صندلی عقب برای آنها ایمن تر از نشستن در صندلی جلو است.

توصیه می‌کنیم کودکان زیر ۱۲ سال در صندلی عقب بنشینند. بسته به سن، قد و وزن کودک، از یک صندلی کودک یا کمربند کودک برای اطمینان از ایمنی کودکان در صندلی عقب استفاده کنید. به دلایل ایمنی، صندلی کودک باید در صندلی عقب و پشت صندلی کمک راننده بسته شود.

صندلی کودک باید بر اساس مقررات مربوطه و دستورالعمل‌های سازنده صندلی، نصب و استفاده شود.

توصیه می‌کنیم که دستورالعمل‌های صندلی کودک و این راهنما را همراه با هم در خودروی خود قرار دهید.

هنگامی‌که نیاز به سوار کردن بیش از یک سرنشین کودک بود

سه صندلی در عقب خودرو وجود دارد و می‌توانید به طور مناسبی از آنها برای قرار دادن سرنشینان کودک استفاده کنید.

اگر نیاز به حمل بیش از سه کودک در خودروی خود داشتید:

- اگر قد کودک به حدی رسیده است که می‌تواند از کمربند ایمنی استفاده کند، می‌توانید بزرگترین کودک را در صندلی جلو بنشانید.
- صندلی‌های خودرو را تا حد امکان به عقب بکشید.
- کودکان را تشویق کنید که تا حد امکان به پشتی صندلی نزدیک باشند و صاف بنشینند.
- بررسی کنید که آنها کمربند ایمنی خود را به درستی بسته باشند.

دستورالعمل‌های ایمنی برای صندلی‌های کودک

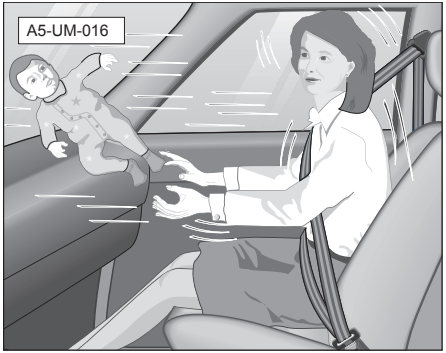

در هنگام رانندگی، هرگز کودک را در بغل خود ننشانید. در صورت عمل نکردن به این دستور، کودک در خطر جراحت شدید یا مرگ قرار می‌گیرد.

استفاده درست از صندلی کودک می‌تواند در کاهش خطر جراحت بسیار مؤثر باشد. شما به عنوان راننده مسئولیت کودکان حاضر در خودروی خود را دارید:

- یک صندلی کودک مناسب انتخاب کرده و آن را درست استفاده کنید.
- به قوانین سازنده صندلی کودک توجه کرده و مطمئن شوید که کودکان کمربند ایمنی خود را به درستی بسته اند.
- در هنگام رانندگی، حواستان به کودکان درون خودرو پرت نشود.
- اگر به مدت زیادی رانندگی کردید، حتماً هر ۲ ساعت یکبار استراحت داشته باشید.

⚠ هشدار

- نقش محافظتی کمربند ایمنی فقط در صورتی به بهترین شکل اجرا می‌شود که به درستی بسته شده باشد.
- در هنگام رانندگی، نوزاد یا کودک را در بغل خود ننشانید. در غیر اینصورت، در هنگام تصادف کودک ممکن است صدمه ببیند یا کشته شود.
- فقط یک صندلی کودک مناسب می‌تواند به خوبی از کودک محافظت کند.
- کودکان را تنها در درون خودرو رها نکنید. به علت تغییرات زیاد در شرایط آب و هوایی منطقه، دمای داخل خودرو ممکن است بسیار زیاد یا بسیار کم شود. اگر کودک در درون خودرو تنها بماند، ممکن است جراحت شدید و مرگبار رخ دهد.
- اگر هیچ سیستمی برای محافظت از کودک موجود نبود، کودکانی با قد کمتر از یک و نیم متر نباید از کمربندهای ایمنی خودرو استفاده کنند. در صورت انجام این کار، در هنگام ترمز اضطراری یا تصادف، ممکن است شکم یا گردن آنها آسیب ببیند.

- یک صندلی کودک فقط باید توسط یک کودک استفاده شود.
- حتماً دستورالعمل‌های استفاده و نکات احتیاطی ارائه شده توسط سازنده صندلی کودک را خوانده و رعایت کنید.
- صندلی کودک فقط باید بر اساس مقررات و دستورات مربوطه نصب و استفاده شود که البته قوانین ایالاتی و محلی در این حالت اولویت دارند.

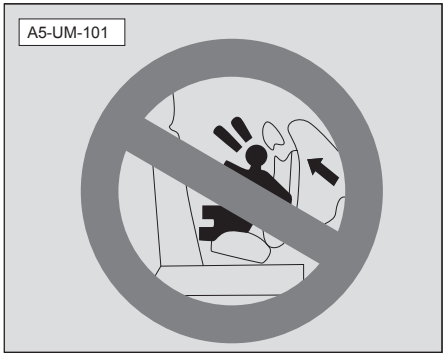

هرگز یک دستگاه محافظت از کودک را به پشت در صندلی جلوی خودرو نصب نکنید. اگر این کار را انجام دهید، در هنگام فعال شدن و باز شدن ایربگ، با پشت وسیله محافظتی کودک برخورد کرده و یک نیروی عظیم را وارد می‌کند و باعث صدمه شدید یا حتی مرگ کودک درون آن می‌شود.

صندلی کودک

اندازه های صندلی کودک (فقط برای اطلاع):

صندلی‌های کودک دسته +۰/۰:

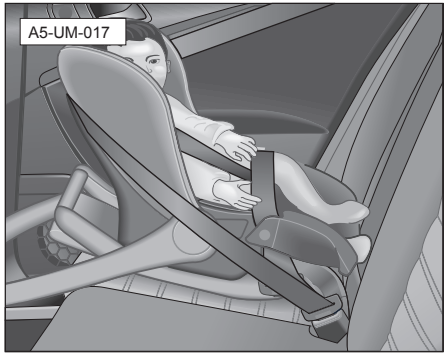

کودکانی که کمتر از نه ماه سن داشته باشند و وزن آنها کمتر از ۱۰ کیلوگرم باشد، و کودکانی که کمتر از ۱۸ ماه سن و کمتر از ۱۳ کیلوگرم وزن داشته باشند، باید از یک صندلی کودک که به صورت خوابیده است استفاده کنند.

صندلی‌های کودک دسته ۱:

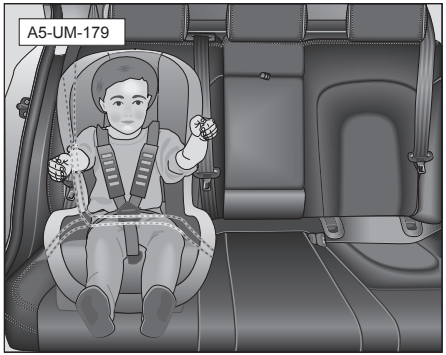

کودکان یا نوزادانی که کمتر از چهار سال سن و بین ۹ تا ۱۸ کیلوگرم وزن داشته باشند، باید از یک صندلی کودک دارای بستر ایمنی استفاده کنند.

صندلی‌های کودک دسته ۲:

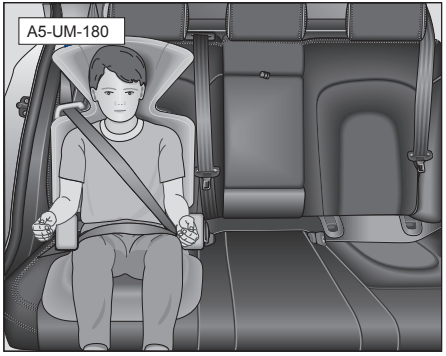

کودکانی که کمتر از هفت سال سن و بین ۱۵ تا ۲۵ کیلوگرم وزن داشته باشند، باید از کمربند ایمنی سه نقطه ای به همراه صندلی کودک دسته ۲ استفاده کنند.

⚠ هشدار

- بخش بالایی کمربند ایمنی باید از وسط شانه رد شود. تحت هیچ شرایطی نباید آن را از روی گردن رد کرد. کمربند باید کاملا به بدن چسبیده باشد.
- بخش پایینی کمربند ایمنی باید از روی ران رد شود و از روی شکم رد نشود و باید همیشه به بدن چسبیده باشد. در صورت نیاز باید کمربند ایمنی را تنظیم کرد.

صندلی‌های کودک دسته ۳:

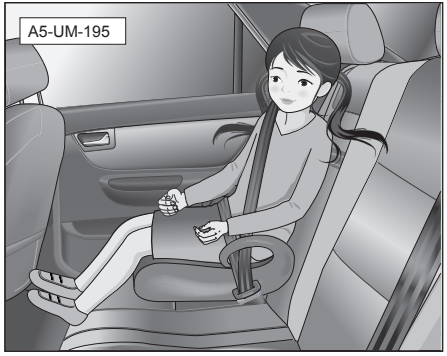

کودکانی که بیشتر از هفت سال سن و بین ۲۲ تا ۳۶ کیلوگرم وزن داشته باشند، باید از کمربند ایمنی سه نقطه ای به همراه صندلی کودک دسته ۳ استفاده کنند.

⚠ هشدار

- بخش بالایی کمربند ایمنی باید از وسط شانه رد شود. تحت هیچ شرایطی نباید آن را از روی گردن رد کرد. کمربند باید کاملاً به بدن چسبیده باشد.
- بخش پایینی کمربند ایمنی باید از روی ران رد شود و از روی شکم رد نشود و باید همیشه به بدن چسبیده باشد. در صورت نیاز باید کمربند ایمنی را تنظیم کرد.

⚠ نکات مفید

کودکانی که قدشان بیش از یک و نیم متر است می‌توانند بدون صندلی کودک از کمربند ایمنی خودرو استفاده کنند.

نصب درست صندلی کودک

قبل از نصب صندلی کودک در صندلی عقب، حتماً صندلی جلو را طوری تنظیم کنید که فضای کافی برای صندلی کودک و بدن کودک وجود داشته باشد. در صورت تصادف یا ترمز اضطراری، کودکی که در صندلی عقب نشسته است احتمال کمتری برای برخورد با اشیای درون خودرو و جراحت دارد. به علاوه، کودک فقط در برابر صدمه ناشی از باد شدن ایربگ نیز محافظت می‌شود. هرگز کودکان را روی زانوی خود ننشانید.

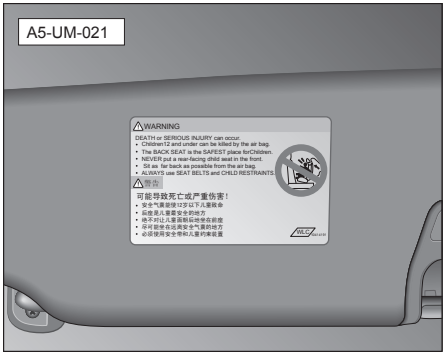

یک برچسب هشدار بر روی آفتابگیر خودرو چسبانده شده تا به شما خطرات ناشی از ایربگ جلو برای سرنشین‌های جلو را یادآوری کند. حتماً این برچسب را خوانده و دستورالعمل‌های آن را رعایت کنید.

نصب صندلی کودک دارای سیستم ISOFIX

صندلی‌های کودکی که دارای سیستم ISOFIX هستند، می‌توانند به سرعت، راحت و ایمن در خودروهای دارای قطعه مربوطه نصب شوند.

حتماً مطمئن شوید که نصب و برداشتن صندلی کودک را بر اساس دستورالعمل‌های سازنده صندلی کودک انجام می‌دهید.

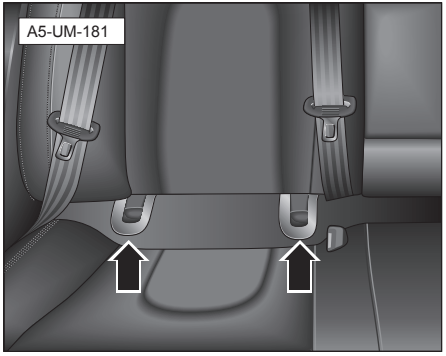

نصب

۱. صندلی کودک را در حلقه ISOFIX وارد کنید تا جایی که کاملاً در آن قرار گیرد و صدای قفل شدن آن شنیده شود.

۲. دو طرف صندلی کودک را بکشید تا مطمئن شوید که کاملاً قفل شده است.

دو صندلی بغل در ردیف صندلی عقب، هرکدام دارای دو حلقه ثابت ISOFIX هستند. حلقه‌های ثابت ISOFIX در صندلی عقب به بدنه خودرو متصل شده اند.

هشدار ⚠

- از حلقه‌های ثابت فقط می‌توان برای اتصال صندلی کودک ISOFIX استفاده کرد.
- هرگز به این حلقه‌های ثابت، کمربند ایمنی، صندلی کودک غیر از ISOFIX یا موارد دیگر را وصل نکنید. نادیده گرفتن این موضوع ممکن است به آسانی باعث صدمه و جراحت شود.

نصب صندلی کودک دارای سیستم ISOFIX و تسمه بستن از بالا

حتماً مطمئن شوید که نصب و برداشتن صندلی کودک را بر اساس دستورالعمل‌های سازنده صندلی کودک انجام می‌دهید.

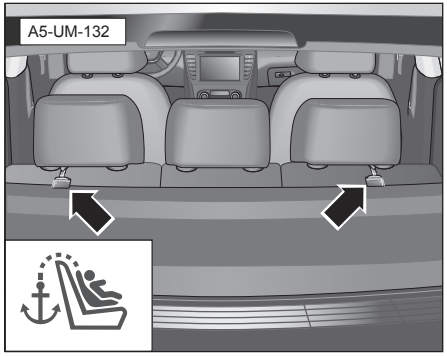

نصب

۱. تکیه‌گاه سر پشت صندلی کودک را به بالا فشار دهید.

۲. تسمه بستن از بالا را از میان تکیه‌گاه سر رد کنید یا بسته به نوع ساخت صندلی کودک، آن را در دو طرف تکیه‌گاه سر قرار دهید و سپس تسمه را به عقب و به سمت قفسه بار عقب بکشید.

۳. صندلی کودک ISOFIX را به سمت حلقه‌های ثابت فشار دهید تا صدای قفل شدن آن را بشنوید.

۴. دو طرف صندلی کودک را بکشید تا مطمئن شوید که کاملاً قفل شده است.

۵. همانگونه که در شکل با پیکان نشان داده شده است، حلقه ISOFIX تسمه بستن از بالا را وارد حلقه مخصوص آن در بخش قفسه بار عقب کرده و آن را ببندید.

۶. تسمه را طوری محکم کنید که صندلی کودک به پشتی صندلی عقب بچسبد.

⚠ هشدار

- حلقه ثابت ISOFIX در قفسه بار پشت شیشه عقب فقط برای سیستم ISOFIX باید استفاده شود.
- هرگز به این حلقه‌های ثابت، کمربند ایمنی، صندلی کودک غیر از ISOFIX یا موارد دیگر را وصل نکنید.
- فقط یک تسمه بستن از بالا باید به حلقه ثابت در قفسه بار پشت شیشه عقب وصل شود. هیچ تسمه دیگری (مانند طناب‌های محکم کردن بار) نباید به این حلقه ثابت وصل شود.

برچسب ایمنی

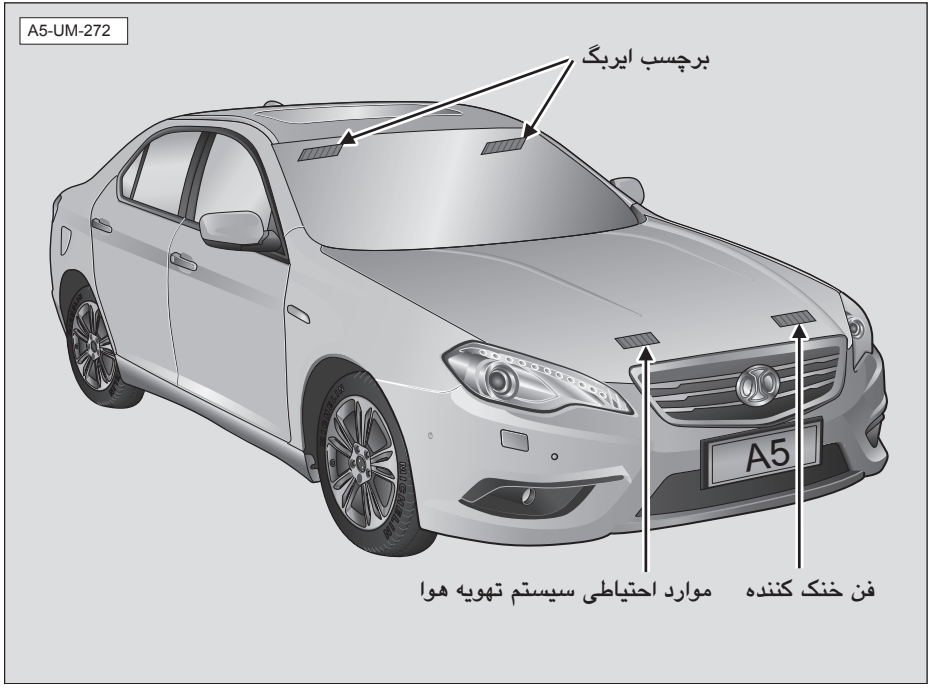

همانگونه که در شکل نشان داده شده است، برچسب‌های مختلفی در مکان‌های مختلف نصب شده است تا به شما یادآوری کند که به خطرات احتمالی که امکان ایجاد جراحت شدید دارند توجه کنید. لطفاً با دقت این برچسب‌ها را بخوانید. اگر یک برچسب افتاد یا ناخوانا بود، لطفاً فوراً با نمایندگی مجاز دیارخودرو تماس بگیرید و یک جایگزین دریافت کنید.

سیستم عامل و تجهیزات

اتاق ۴۹
روشن و خاموش کردن ماشین ۷۷
چراغ‌ها و دید خودرو ۱۰۷
تجهیزات صندلی و جعبه داشبورد ۱۲۶
تجهیزات جانبی و تغییر لوازم ۱۴۴
سیستم تهویه هوا ۱۴۶
سیستم صوتی ۱۵۷

اتاق

طرح کلی دستگاه‌ها و مکانیزم‌های عملیاتی

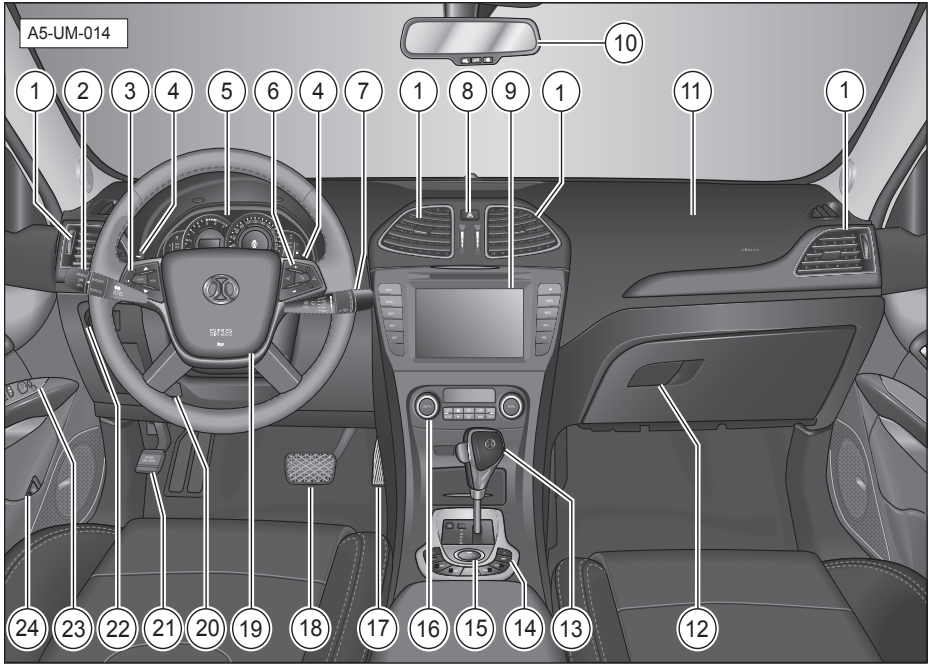

۱. دریچه تهویه هوا
۲. کلید کروز کنترل
۳. کلید منوی نمایشگرهای تجهیزات
۴. پدال دنده روی فرمان
۵. نمایشگرهای تجهیزات
۶. کلید کنترل صدا
۷. کلید برف پاک کن
۸. کلید فلاشر
۹. دستگاه پخش CD یاDVD به همراه سیستم GPS (برای اطلاعات دقیق تر، به دستورالعمل‌های نحوه استفاده از آنها مراجعه کنید)
۱۰. آینه وسط
۱۱. ایربگ‌های سمت سرنشین
۱۲. داشبورد
۱۳. اهرم تعویض دنده
۱۴. کلید U شکل
۱۵. دکمه شروع/توقف
۱۶. صفحه کنترل تهویه هوا

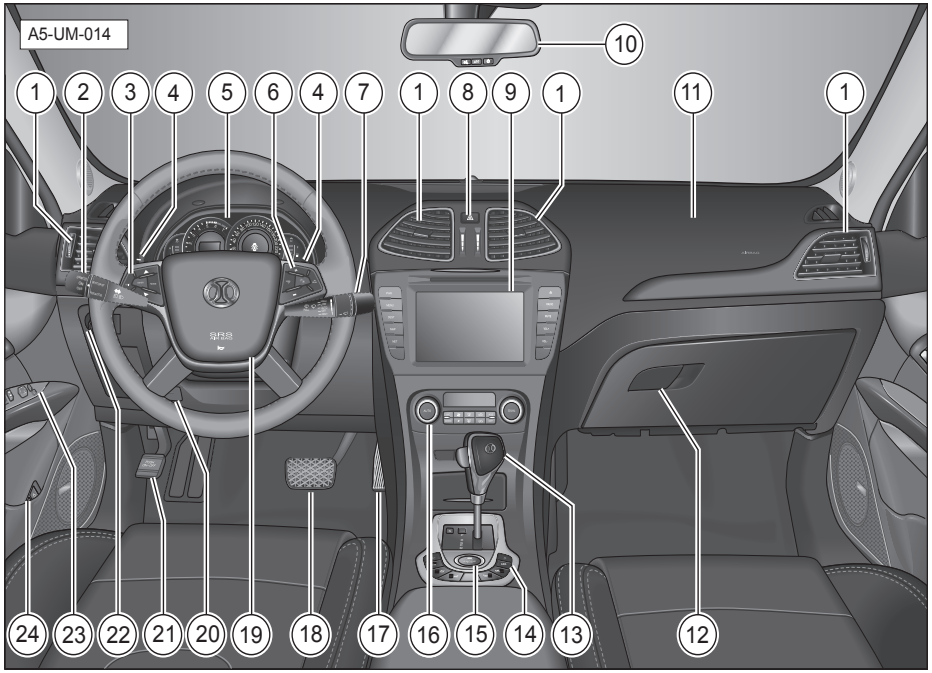

۱۷. پدال گاز
۱۸. پدال ترمز
۱۹. ایربگهای سمت راننده
۲۰. دستگیره تنظیم فرمان
۲۱. پدال ترمز دستی
۲۲. کلید ترکیبی چراغها
۲۳. کلید کنترل شیشه پنجره و آینه بغل
۲۴. کلید کنترل فیلر و صندوق عقب

نمایشگرهای تجهیزات

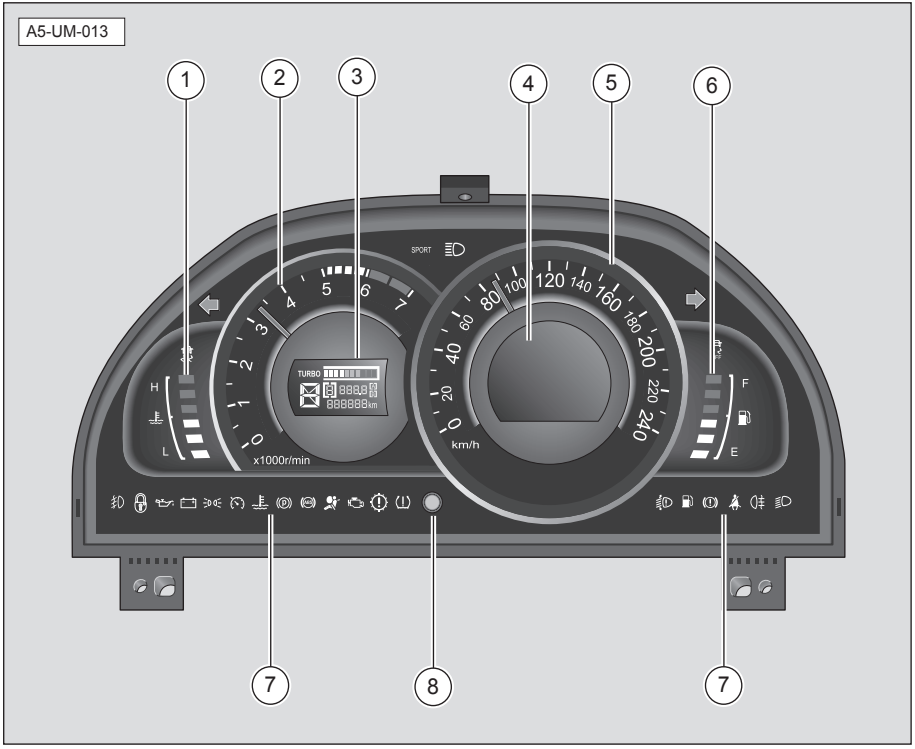

۱. دماسنج خنک کننده موتور
۲. دورسنج موتور
۳. صفحه نمایش کد وضعیت بخش (شامل موقعیت دنده، مسافت پیموده شده و فشار توربین)
۴. صفحه نمایش چند منظوره کامپیوتر مسافت سنج
۵. سرعت سنج
۶. سنجشگر سوخت
۷. چراغ‌های نشانگر و خطر
۸. اهرم بازنشانی (ریست)

دماسنج خنک کننده موتور

دماسنج خنک کننده موتور برای نمایش دمای خنک کننده استفاده می‌شود.

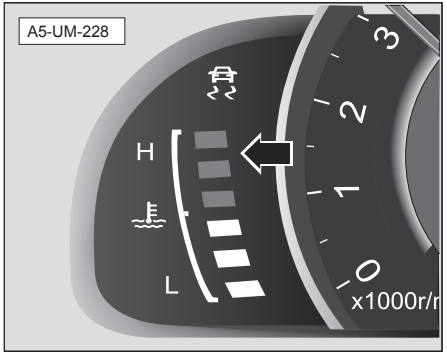

در حین رانندگی در شرایط عادی، چراغ نشانگر روشن تقریباً در وسط قرار می‌گیرد.

اگر چراغ نشانگر روشن وارد ناحیه قرمز شود، نشان دهنده این است که دمای ماده خنک کننده بسیار بالاست و ممکن است موجب آسیب جدی موتور شود. هنگامی‌که از نظر ایمنی در شرایط مناسبی قرار داشتید، باید فوراً خودرو را جهت بررسی خاموش کنید یا کمک بخواهید.

اگر چراغ نشانگر چندین بار وارد بخش قرمز شود، باید هر چه سریعتر خودرو را در مکانی ایمن متوقف نمایید، موتور را خاموش کرده و سطح خنک کننده را بررسی کنید.

هشدار ⚠

وقتی موتور در حال کار کردن است، باز کردن درپوش مخزن انبساط ماده خنک کننده اکیدا ممنوع است. زیرا مایع خنک کننده داغ و بخار تحت فشار زیاد با شدت خارج میشود و موجب سوختگی شدید میشود.

دورسنج موتور

دورسنج موتور سرعت چرخش موتور در هر دقیقه را نشان می‌دهد (دور/دقیقه).

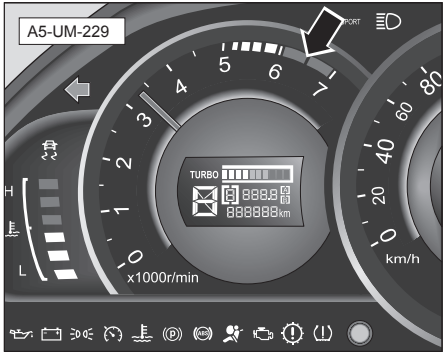

انتهای دور ناحیه قرمز روی درجه دورسنج حداکثر سرعت مجاز موتور را نشان می‌دهد. فقط بعد از اینکه موتور از وضعیت گردش نرمال گذشت و به دمای کارکرد نرمال رسید می‌تواند با این سرعت حداکثر کار کند.

احتیاط

دورسنج موتور نباید بطور دائم در ناحیه قرمز باشد. در غیر اینصورت، ممکن است آسیب شدیدی به موتور وارد شود.

نکات مفید

تعویض سریع دنده به دنده بالاتر به صرفه جویی در سوخت و کاهش صدای موتور کمک می‌کند.

سنجشگر فشار توربین

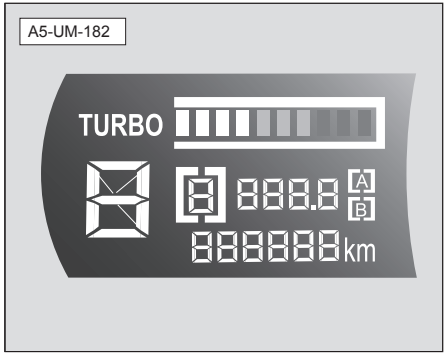

صفحه نمایش کد وضعیت بخش، وضعیت‌های مختلف خودرو را نمایش می‌دهد از قبیل: سنجه فشار توربین، نمایش موقعیت دنده، مسافت پیموده شده جزئی و کلی.

سنجه فشار توربین

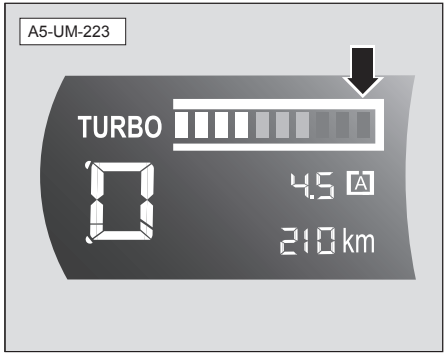

نمایشگر فشار توربین، شدت فشار توربین موتور را نشان می‌دهد. اگر صفحه نمایش وارد ناحیه علامت قرمز شود، نشان می‌دهد که فشار توربین بسیار بالاست و ممکن است موجب آسیب جدی موتور شود. بنابراین، اجازه ندهید مقدار فشار توربین برای مدت زمان طولانی در ناحیه قرمز باقی بماند.

نمایشگر موقعیت دنده

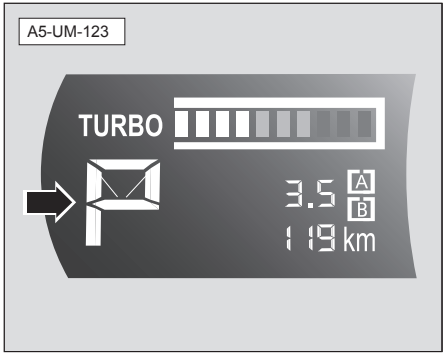

اطلاعات دنده خودرو، یعنی دنده‌های D، N، R، P و M۱ تا ۵ را نشان می‌دهد.

انتخاب حالت: M حالت دستی است.

مسافت پیموده شده کلی و جزئی

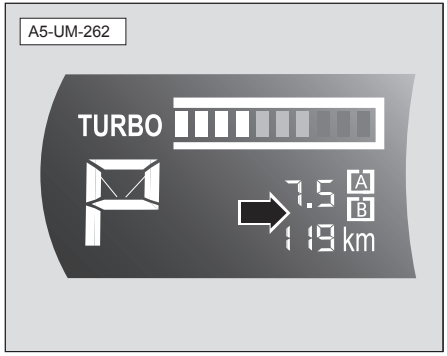

مسافت پیموده شده کل، مسافتی که خودرو از زمان خروج از کارخانه طی نموده است را نمایش می‌دهد. محدوده مسافت کل از ۰ تا ۹۹۹,۹۹۹ کیلومتر است.

برای جابجایی بین مسافت پیموده شده جزئی A و B، کلید ریست را برای مدت زمان کوتاهی فشار دهید، هم مسافت پیموده شده جزئی A و هم B قابل تنظیم توسط راننده به عنوان مسافت پیموده شده در دوره زمانی مشخصی است و قابل بازنشانی به ۰ می‌باشد. محدوده مسافت کل از ۰ تا ۹۹۹,۹ کیلومتر است. وقتی به حداکثر مقدار رسید، مقدار مسافت پیموده شده جزئی بطور خودکار به ۰ تنظیم میشود. در حین رانندگی، تنها مسافت پیموده شده جزئی A یا مسافت پیموده شده جزئی B نمایش داده می‌شود.

سرعت سنج

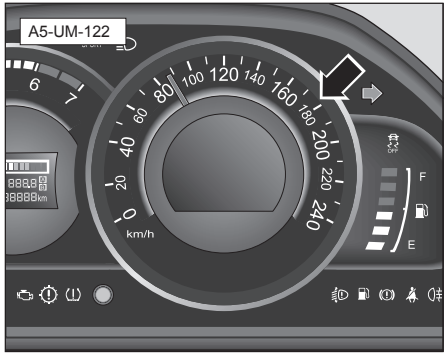

سرعت سنج، سرعت واقعی خودرو را بر حسب کیلومتر در ساعت نشان می‌دهد.

نمایشگر سوخت

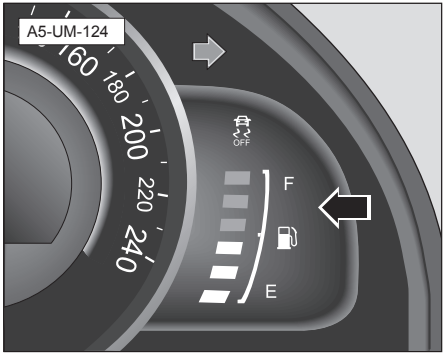

نمایشگر سوخت میزان سوخت باقی مانده را در مخزن سوخت نشان می‌دهد.

هنگام ترمز گرفتن، گاز دادن، دور زدن یا راندن روی شیب‌ها، سوخت داخل مخزن سوخت می‌لرزد، بنابراین روی صحت نمایشگر سوخت تأثیر می‌گذارد. برای اینکه بتوانید میزان سوخت را دقیق تر بخوانید باید خودرو را به جاده دارای سطح صافی ببرید. وقتی میزان سوخت کمتر از ۸,۵ لیتر باشد، آخرین قسمت نمایشگر سوخت قرمز می‌شود و چراغ هشدار سوخت بصورت همزمان روشن می‌ماند.

کلید ریست

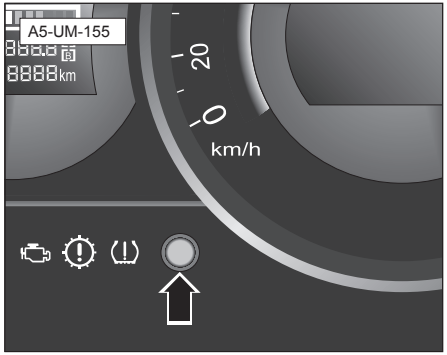

وقتی دکمه شروع/توقف در حالت «RUN یا ACC» است، کلید ریست را به مدت کوتاهی فشار دهید تا بین مسافت پیموده شده جزئی A و مسافت پیموده شده جزئی B جابجا شوید، و برای تنظیم مجدد مسافت پیموده شده جزئی، آن را به مدت طولانی تری فشار دهید.

برای روش‌های عملکرد، به جدول زیر مراجعه کنید:

حالت نمایش فعلی	مدت زمانی که کلید ریست پایین نگه داشته می‌شود	حالت نمایش بعد از رهاسازی کلید ریست
مسافت پیموده شده جزئی A	t>۲ ثانیه	مسافت پیموده شده جزئی B
مسافت پیموده شده جزئی A	t≤۲ ثانیه	مسافت پیموده شده جزئی A بازنشانی می‌شود
مسافت پیموده شده جزئی B	t>۲ ثانیه	مسافت پیموده شده جزئی A
مسافت پیموده شده جزئی B	t≤۲ ثانیه	مسافت پیموده شده جزئی B بازنشانی می‌شود

صفحه نمایش چند منظوره کامپیوتر مسافت سنج

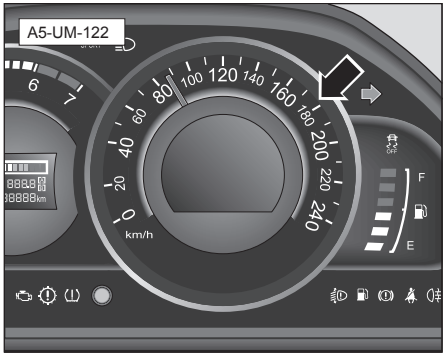

محتوای نمایش داده شده توسط صفحه نمایش چند منظوره کامپیوتر مسافت سنج عبارتند از: نمایش اطلاعات زنگ هشدار، دستورالعمل‌ها، مشاهده و تنظیم اطلاعات رانندگی.

از طریق کلید کنترل تجهیزات در فرمان، به حالت‌های مشاهده اطلاعات رانندگی، مشاهده منو و عملکردهای تنظیم وارد شده یا از آنها خارج شوید.

کلید کنترل نمایشگرهای تجهیزات در سمت چپ فرمان فرمان

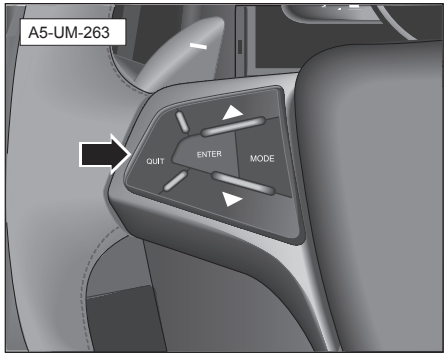

«MODE»: جابجایی بین منابع برنامه سیستم صوتی؛

«ENTER»: تأیید عملکرد منوی تجهیزات؛

«QUIT»: خروج از عملکرد تجهیزات و تأیید لغو اطلاعات زنگ هشدار؛

«△»: بالا بردن صفحه رابط کامپیوتر مسافت سنج و صفحه مورد منوی تجهیزات و افزایش سرعت خودرو و مقادیر زمانی؛

«▽»: پایین بردن صفحه رابط کامپیوتر مسافت سنج و صفحه منوی تجهیزات و کاهش سرعت خودرو و مقادیر زمانی.

رابط نمایش زنگ هشدار

وقتی مواردی غیر عادی در خودرو اتفاق می‌افتد، صفحه نمایش چند منظوره کامپیوتر مسافت سنج، فرمان‌هایی را بر اساس حالت نمایش در نمودار فوق ارائه می‌دهد. اگر فرمان زنگ هشدار ظاهر شود، لطفاً برای یافتن خطا و برطرف نمودن آن، به نمایندگی مجاز دیارخودرو بروید.

نمایشگر اطلاعات رانندگی

اطلاعات قابل مشاهده عبارتند از: میانگین مصرف سوخت، مصرف سوخت لحظه ای، دمای بیرون خودرو، مسافت رانندگی، زمان کارکرد، باد تایر، دمای تایرها و مسافت باقیمانده تا سرویس بعدی.

در نمایشگر اطلاعات رانندگی، می‌توانید از کلید کنترل تجهیزات، کلیدهای « △ » و « ▽ » روی فرمان برای انتقال و مشاهده اطلاعات رانندگی استفاده کنید.

میانگین مصرف سوخت

رابط نمایش پیش فرض و رابط نمایش تحت شرایط رانندگی عادی، میانگین مصرف سوخت را نشان می‌دهد. میانگین مصرف سوخت از واحد لیتر بر ۱۰۰ کیلومتر استفاده می‌کند. آنچه نمایش داده می‌شود میانگین مصرف سوخت بعد از پاک کردن اعداد ذخیره شده قبلی است. این اطلاعات می‌تواند به شما کمک کند عادت‌های رانندگی خود را تنظیم کنید تا به مقدار مصرف سوخت مورد انتظار برسید.

مصرف سوخت لحظه‌ای

مصرف سوخت لحظه‌ای خودرو در حین حرکت با استفاده از واحد لیتر در ۱۰۰ کیلومتر نمایش داده می‌شود. این اطلاعات به شما کمک می‌کند عادت‌های رانندگی خود را تنظیم کنید تا به مقدار مصرف سوخت مورد انتظار برسید. وقتی خودرو با حالت خلاص کار می‌کند، مصرف سوخت لحظه‌ای بر حسب لیتر بر ساعت نمایش داده می‌شود.

دمای بیرون خودرو

نمایشگر دمای بیرون خودرو، دمای کنونی محیط خارج از خودرو را نشان می‌دهد.

مسافت رانندگی

براساس حالت رانندگی موجود و سوخت باقی مانده در مخزن سوخت، مسافتی که قبل از سوخت گیری مجدد می‌توانید رانندگی کنید تخمین زده شده و نمایش داده می‌شود. اگر حالت صرفه‌جویانه‌تری از رانندگی را انتخاب کنید، این فاصله مؤثر ممکن است حتی بیشتر شود.

یک مخزن سوخت کمکی در داخل مخزن سوخت وجود دارد. وقتی سوخت داخل مخزن سوخت کمکی شروع به مصرف کند، سوخت کافی برای پیمودن مسافت تقریباً ۹۰ کیلومتر قبل از سوختگیری مجدد را دارا می‌باشد.

زمان کارکرد

زمان کارکرد نمایش داده شده، کل زمان کارکرد خودرو از آخرین باری است که نمایشگر پاک شده است.

محدوده نمایش زمان کارکرد از ۰۰:۰۰ تا ۹۹:۵۹ است. وقتی زمان کارکرد به حداکثر مقدار می‌رسد، زمان کارکرد به طور خودکار به ۰۰:۰۰ بازنشانی می‌شود.

فشار باد تایر

فشارهای نمایش داده شده باد تایر، فشار باد هر یک از چهار تایر است.

نکات مفید

محتوای نمایش داده شده مربوط به وضعیت ثابت خودرو است. وقتی خودرو در حال کار است، فشار واقعی تایر نمایش داده می‌شود.

دمای تایر

دماهای نمایش داده شده تایر، دمای هر یک از چهار تایر است.

نکات مفید

محتوای نمایش داده شده فشار مربوط به وضعیت زمانی است که خودرو متوقف است. وقتی خودرو در حال کار است، دمای واقعی تایر نمایش داده می‌شود.

مسافت باقیمانده تا سرویس بعدی

مسافت باقیمانده تا سرویس بعدی، میزان مسافت تا زمان مراقبت و نگهداری بعدی خودرو است.
مسافت پیموده شده برای اولین سرویس مراقبت و نگهداری کلی خودرو ۵۰۰۰ کیلومتر است.

ریست کردن اطلاعات کامپیوتر مسافت سنج

عملکردهای زیر برای ریست کردن اطلاعات کامپیوتر استفاده می‌شوند:

میانگین مصرف سوخت:

در رابط نمایش اطلاعات رانندگی میانگین مصرف سوخت، کلید «**ENTER**» (مدت زمان فشار دادن کلید بیشتر از ۲ ثانیه) را فشار دهید تا اطلاعات میانگین مصرف سوخت به صفر بازنشانی شود. بعد از بازنشانی، مقدار نمایش داده شده «km ۱۰۰/L–.—» خواهد بود.

بعد از خاموش شدن باتری، میانگین مصرف سوخت بازنشانی خواهد شد. بعد از بازنشانی، مقدار نمایش داده شده «km ۱۰۰/L–.—» خواهد بود.

زمان کارکرد

در رابط نمایش اطلاعات رانندگی در زمان کارکرد، کلید «**ENTER**» (مدت زمان فشار دادن کلید بیشتر از ۲ ثانیه) را برای بازنشانی اطلاعات زمان کارکرد فشار دهید. بعد از بازنشانی، مقدار نمایش داده شده «۰۰:۰۰» خواهد بود.

وقتی دکمه شروع/توقف روی حالت «OFF» باشد، زمان کارکرد به صفر بازنشانی می‌شود. بعد از بازنشانی، مقدار نمایش داده شده «۰۰:۰۰» خواهد بود.

صفحه نمایش منوی اصلی

وقتی خودرو پارک است، کلید «**ENTER**» روی کلید کنترل نمایشگرهای تجهیزات در سمت چپ فرمان را کمی‌فشار دهید تا وارد رابط نمایش منوی اصلی شود. رابط نمایش منوی اصلی به صورت نمودار نشان داده شده در فوق است. بعد از وارد شدن به رابط نمایش منوی اصلی، از کلیدهای «△» و «▽» برای انتخاب و سپس «**ENTER**» یا «**QUIT**» برای تأیید یا خروج استفاده کنید.

منوی اصلی اطلاعات زیر را نمایش می‌دهد: نمایش چند منظوره، تنظیمات و آینه وسط.

⚠ هشدار

برای اطمینان از ایمن بودن رانندگی، برای انجام عملیات‌های مربوطه که در هنگام صفر نبودن سرعت خودرو ممنوع است، وارد منوی اصلی شوید.

i نکات مفید

اگر در طول ۱۵ ثانیه در منو یا رابط تنظیمات هیچ عملیاتی انجام نشود، بطور خودکار به حالت اطلاعات رانندگی باز می‌گردد.

منوی نمایش چند منظوره

بعد از وارد شدن به منوی اصلی، از کلیدهای «△» و «▽» روی کلید کنترل نمایشگرهای تجهیزات سمت چپ فرمان برای انتخاب نمایش چند منظوره استفاده کنید، و کلید «ENTER» را برای مدت زمان کوتاهی فشار دهید تا وارد موارد منوی نمایش چند منظوره شود.

کلیدهای «△» و «▽» روی کلید کنترل نمایشگرهای تجهیزات برای تنظیم میانگین مصرف سوخت، مصرف سوخت لحظه‌ای، دمای بیرون خودرو، مسافت انجام شده، زمان کارکرد، باد تایر، دمای تایرها و مسافت نگهداری، زنگ هشدار سرعت، رانندگی در حالت خستگی و سایر اطلاعات رانندگی استفاده می‌شود.

نکات مفید

موارد نمایش داده شده در رابط اطلاعات رانندگی از طریق منوی نمایش چند منظوره قابل تنظیم است. موردی که لازم است در اطلاعات رانندگی نمایش داده شود را انتخاب کنید، و با فشار دادن مختصر کلید «ENTER»، آن را تأیید یا لغو کنید.

رابط منوی تنظیمات

وقتی خودرو پارک است، کلید «ENTER» روی کلید کنترل نمایشگرهای تجهیزات در سمت چپ فرمان را کمی فشار دهید تا وارد نمایش منوی اصلی شود. از کلیدهای «△» و «▽» برای انتخاب یک مورد از منوی تنظیمات استفاده کنید و «**ENTER**» و «**QUIT**» را برای تأیید و خروج استفاده کنید.

در گزینه‌های منوی تنظیمات، می‌توان زنگ هشدار سرعت، زمان رانندگی در هنگام خستگی و سرعت رانندگی در هنگام خستگی را انتخاب و تنظیم کنید.

زنگ هشدار سرعت

بعد از وارد کردن تنظیم زنگ هشدار سرعت، از کلیدهای «△» و «▽» روی کلید کنترل نمایشگرهای تجهیزات برای تنظیم میزان سرعت استفاده کنید، برای تأیید و ذخیره تنظیمات، «ENTER» و برای لغو مقدار تنظیم شده و بازگشت به منوی تنظیمات، «QUIT» را فشار دهید.

این مقدار را در منوی تنظیمات می‌توان تنظیم نمود. مقدار زنگ هشدار سرعت بین **۵ کیلومتر بر ساعت** و **۱۲۰ کیلومتر بر ساعت** تنظیم می‌شود.

این مقدار بصورت پیش فرض روی **۱۲۰ کیلومتر بر ساعت** تنظیم می‌شود.

نکات مفید

میزان افزایش تنظیم زنگ هشدار سرعت ۵ است.
وقتی سرعت خودرو از مقدار تنظیم شده افزایش می‌یابد، فرمان
«Speeding, Attention Please»
به همراه یک یادآور صوتی روی صفحه نمایش چند منظوره کامپیوتر مسافت سنج نمایان می‌شود.
بعد از قطع شارژ باتری، مقدار هشدار سرعت به مقدار پیش فرض ۱۲۰ کیلومتر بر ساعت بازیابی می‌شود.

زمان رانندگی در حال خستگی

بعد از وارد کردن رابط تنظیم زمان رانندگی در حالت خستگی، از کلیدهای «△» و «▽» روی کلید کنترل نمایشگرهای تجهیزات برای تنظیم زمان رانندگی استفاده کنید. مقدار زمان ممکن است روی ۱ و ۱۰ ساعت تنظیم شود.

برای تأیید و ذخیره تنظیمات، «**ENTER**» و برای لغو مقدار تنظیم شده و بازگشت به منوی قبلی، «**QUIT**» را فشار دهید.

سرعت رانندگی

بعد از وارد کردن تنظیم سرعت رانندگی، از کلیدهای « △ » و « ▽ » روی کلید کنترل نمایشگرهای تجهیزات برای تنظیم سرعت رانندگی در حالت خستگی استفاده کنید. مقدار سرعت رانندگی در حالت خستگی را بین ۵ و ۱۲۰ **کیلومتر بر ساعت** می‌توان تنظیم نمود.

برای تأیید و ذخیره تنظیمات، «**ENTER**» و برای لغو مقدار تنظیم شده و بازگشت به منوی قبلی، «**QUIT**» را فشار دهید.

این مقدار بصورت پیش فرض روی ۶۰ **کیلومتر بر ساعت** تنظیم می‌شود.

i نکات مفید

مقدار فواصل افزایش زمان رانندگی در حالت خستگی ۱ است.
رانندگی در حالت خستگی تنها زمانیکه سرعت خودرو به میزان تعیین شده می‌رسد یا بیشتر از آن می‌شود محاسبه می‌گردد. وقتی مجموع مدت رانندگی در حالت خستگی به مقدار تعیین شده می‌رسد، پیام فرمانی
«Already in Fatigue Driving Mode, Please Take a Rest»
(در حالت خستگی رانندگی می‌کنید، لطفاً استراحت کنید)
روی صفحه نمایش چند منظوره کامپیوتر مسافت سنج به حالت چرخشی ظاهر می‌شود.
اگر خودرو خاموش باشد یا عملکرد یادآور خستگی بازنشانی شود، یا بعد از اینکه عملکرد یادآور خستگی فرمان متنی داده است، کلید «QUIT» را برای خروج فشار داده باشید، زمان رانندگی در حالت خستگی بطور خودکار به ۱ ساعت تغییر می‌یابد.
بعد از قطع شدن شارژ باتری، مقدار زمان رانندگی در حالت خستگی به مقدار پیش فرض ۱ برمی‌گردد.

i نکات مفید

مقدار فواصل افزایش زمان سرعت رانندگی ۵ است.
وقتی سرعت رانندگی از مقدار تنظیم شده فراتر می‌رود، پیام فرمانی
«Already in Fatigue Driving Mode, Please Take a Rest»
(در حالت خستگی رانندگی می‌کنید، لطفاً استراحت کنید)
روی صفحه نمایش چند منظوره کامپیوتر مسافت سنج به حالت چرخشی ظاهر می‌شود تا زمانیکه «QUIT» را برای تأیید و خروج از این حالت مختصراً فشار دهید.
بعد از قطع شارژ باتری، سرعت رانندگی، مقدار پیش فرض ۶۰ کیلومتر بر ساعت را از سر میگیرد.

تنظیم آینه بغل*

بعد از وارد شدن به رابط منوی اصلی، از کلیدهای «△» و «▽» روی کلید کنترل نمایشگرهای تجهیزات سمت چپ فرمان برای انتخاب آینه بغل استفاده کنید، و کلید «ENTER» را برای مدت زمان کوتاهی فشار دهید تا وارد گزینه‌های منوی آینه بغل شود.

در گزینه‌های منوی آینه بغل، از کلیدهای «△» و «▽» روی کلید کنترل نمایشگرهای تجهیزات برای انتخاب و تنظیم عملکرد تاشدن، تاشدن خودکار به سمت پایین، و زاویه تاشدن به سمت پایین ذخیره شده در حافظه استفاده کنید.

عملکرد تاشدن*

بعد از وارد شدن به منوی تنظیم آینه بغل، از کلیدهای «△» و«▽» روی کلید کنترل نمایشگرهای تجهیزات برای انتخاب عملکرد برقی تاشدن آینه بغل استفاده کنید و سپس کلید «ENTER» را برای تأیید یا لغو فشار دهید. با انتخاب این گزینه، می‌توانید عملکرد برقی تاشدن آینه بغل را انتخاب کنید.

عملکرد تاشدن خودکار آینه به سمت پایین*

بعد از وارد شدن به منوی تنظیم آینه بغل، از کلیدهای «△» و«▽» روی کلید کنترل نمایشگرهای تجهیزات برای انتخاب عملکرد تاشدن خودکار آینه بغل به سمت پایین استفاده کنید و سپس کلید «ENTER» را برای تأیید یا لغو فشار دهید. با انتخاب این گزینه، می‌توانید عملکرد پایین آمدن خودکار آینه بغل را انتخاب کنید.

زاویه تاشدن آینه به سمت پایین ذخیره شده در حافظه*

بعد از وارد شدن به منوی تنظیم آینه بغل، از کلیدهای «△» و«▽» روی کلید کنترل نمایشگرهای تجهیزات برای انتخاب زاویه تاشدن آینه به سمت پایین ذخیره شده در حافظه استفاده کنید و سپس کلید «**ENTER**» را برای تأیید یا لغو مختصراً فشار دهید. اگر بعد از انتخاب این گزینه، با فشار دادن کلید «**QUIT**» صدای کلیکی به گوش رسید، بیانگر این است که زاویه آینه وسط فعلی با موفقیت تنظیم شده است.

حالت نمای شب (NIGHT PANEL)

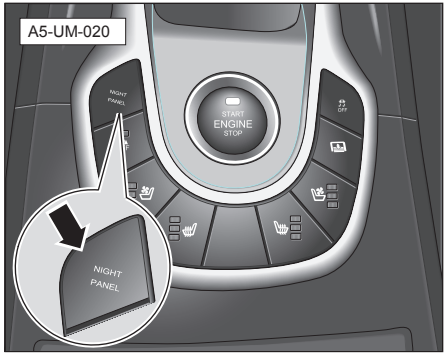

کلید «**NIGHT PANEL**» سوییچ U شکل روی صفحه تعویض دنده را برای وارد شدن به حالت نمای شب فشار دهید.

حالت «**NIGHT PANEL**» (حالت شب) حالتی است که وقتی روشن می‌شود، برخی عملکردهای بی اهمیت نمایشگرهای تجهیزات بسته می‌شوند و روشنایی نور پس زمینه **DVD** یا **CD**، کلیدها و کنترل کننده تهویه هوا را به حداقل کاهش می‌دهد تا روشنایی محیط مناسبی برای راننده هنگام رانندگی در شب فراهم شود.

وقتی حالت «NIGHT PANEL» روشن باشد، نمایشگر سوخت، دماسنج، دورسنج و نور پس زمینه صفحه LCD سمت چپ روی نمایشگرهای تجهیزات خاموش می‌شود. فقط سرعت سنج و صفحه نمایش چند منظوره کامپیوتر مسافت سنج روشن می‌ماند تا اطلاعات مهم رانندگی را نمایش دهند.

وقتی همه شرایط زیر برقرار شد، حالت «NIGHT PANEL» روشن می‌شود:

۱. دکمه خاموش/روشن در حالت «**RUN**» است؛
۲. چراغ‌های بغل روشن هستند؛
۳. کلید «**NIGHT PANEL**» فشار داده شده است؛

شرایط خروج از حالت «**NIGHT PANEL**»:

۱. دکمه شروع/توقف از حالت «**RUN**» به حالت غیر«**RUN**» تغییر می‌یابد؛
۲. چراغ‌های بغل خاموش هستند؛
۳. کلید «**NIGHT PANEL**» فشار داده شده است؛

وقتی موقعیت‌های زیر رخ می‌دهد، عملکردهای مربوط به نمایشگرهای تجهیزات از حالت «**NIGHT PANEL**» خارج می‌شود:

۱. وقتی دمای خنک کننده از مقدار هشدار فراتر رود، دماسنج ماده خنک کننده روشن می‌شود و از حالت «**NIGHT PANEL**» خارج می‌شود؛

۲. وقتی سرعت موتور از ناحیه قرمز فراتر رود، دماسنج روشن می‌شود و از حالت «**NIGHT PANEL**» خارج می‌شود؛

۳. وقتی فشار توربین از مقدار هشدار (مقیاس درجه بندی قرمز) فراتر رود، نمایشگر فشار توربین روشن می‌شود و از حالت «NIGHT PANEL» خارج می‌شود؛

۴. وقتی میزان سوخت کمتر از مقدار هشدار باشد، نمایشگر سوخت روشن می‌شود و از حالت «NIGHT PANEL» خارج می‌شود؛

وقتی زنگ هشدارهای فوق به وضعیت نرمال بر میگردد، عملکردهای مربوطه خاموش می‌شوند و مجدداً وارد حالت «**NIGHT PANEL**» می‌شود.

نمایشگر رادار دنده عقب

وقتی خودرویی مجهز به سیستم رادار دنده عقب است، کل ناحیه صفحه نمایش چند منظوره کامپیوتر مسافت سنج، فرمان رادار دنده عقب را نمایش می‌دهند.

چراغ‌های نشانگر

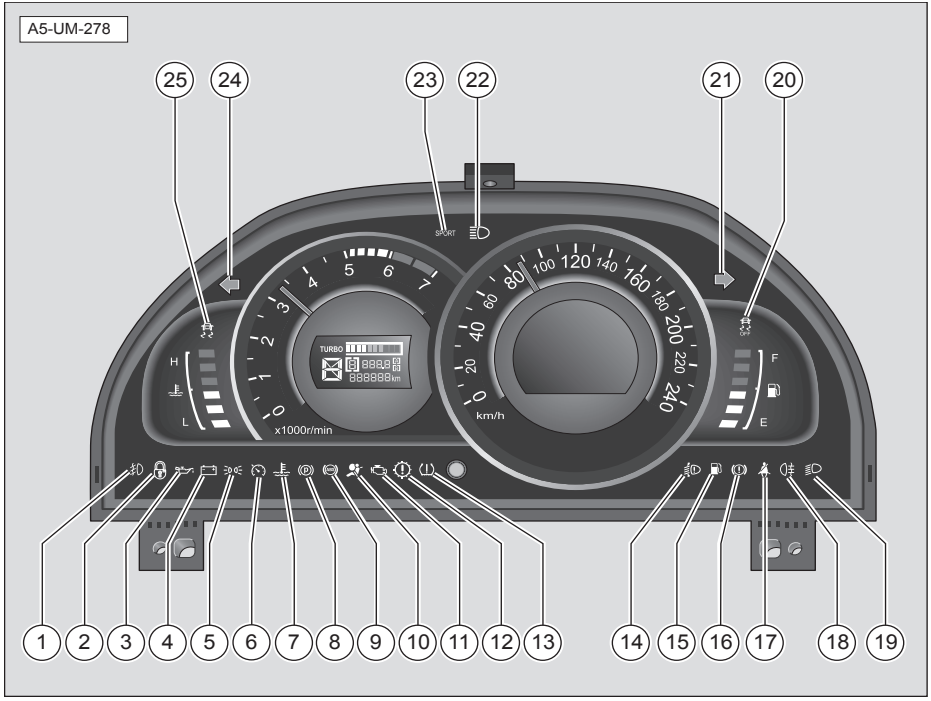

نکات توضیحی درباره چراغ‌های نشانگر یا چراغ‌های هشدار:

۱. چراغ نشانگر مه شکن جلو

سبز

بیانگر وضعیت در حال کار چراغ مه شکن جلو است. وقتی چراغ مه شکن جلو روشن شود، این چراغ نشانگر روشن خواهد شد.

۲. چراغ هشدار ضدسرقت

قرمز

وقتی دکمه شروع/توقف در حالت «RUN» روشن است، چراغ به مدت تقریباً ۳ ثانیه برای تشخیص خودکار روشن می‌شود و سپس بعد از تکمیل تشخیص خودکار خاموش می‌شود.

وقتی خودرو با استفاده از کلید هوشمند با موفقیت قفل شود، چراغ نشانگر هشدار چشمک می‌زند که بیانگر این است که خودرو وارد وضعیت ضد سرقت شده است.

۳. چراغ هشدار پایین بودن فشار روغن موتور

قرمز

وقتی فشار روغن موتور پایین است، چراغ نشانگر روشن می‌شود.

اگر در هنگام رانندگی چراغ هشدار روشن شد، بلافاصله و با رعایت ایمنی، خودرو خود را متوقف کنید. به رانندگی ادامه ندهید.

کامپیوتر مسافت سنج این پیام را نمایش می‌دهد:
Engine oil pressure low.
(فشار روغن موتور پایین است.)

هشدار

- اگر چراغ هشدار در حین رانندگی روشن شد، باید بلافاصله با رعایت ایمنی خودرو را متوقف کنید و با نمایندگی مجاز دیارخودرو تماس بگیرید.
- اگر در رفع این مورد اقدامی انجام نشود، مشکلات جدی در عملکرد رانندگی رخ خواهد داد.

۴. چراغ هشدار خطا در سیستم شارژ

قرمز

وقتی دکمه شروع/توقف در حالت «**RUN**» روشن است، چراغ به مدت تقریباً ۳ ثانیه برای تشخیص خودکار روشن می‌شود و سپس بعد از تکمیل تشخیص خودکار خاموش می‌شود.

اگر موتور نتواند باتری را شارژ کند، چراغ نشانگر دائماً روشن می‌ماند.

اگر این چراغ هشدار در حین رانندگی روشن باشد، باید خودرو خود را هر چه سریعتر متوقف کنید و موتور را خاموش کنید.

هشدار

- اگر چراغ هشدار در حین رانندگی روشن شد، باید بلافاصله با رعایت ایمنی خودرو را متوقف کنید و با نمایندگی مجاز دیارخودرو تماس بگیرید.
- اگر در رفع این مورد اقدامی انجام نشود، مشکلات جدی در عملکرد رانندگی رخ خواهد داد.

۵. چراغ موقعیت (چراغ بغل)

سبز

بیانگر وضعیت در حال کار چراغ موقعیت است. وقتی چراغ موقعیت روشن است این چراغ روشن می‌شود.

۶. چراغ نشانگر کنترل سرعت

سبز

وقتی سیستم کنترل سرعت راه اندازی می‌شود، چراغ نشانگر روشن می‌شود.

۷. چراغ هشدار بالا بودن دمای خنک کننده

قرمز

وقتی دکمه شروع/توقف در حالت «**RUN**» روشن است، چراغ به مدت تقریباً ۳ ثانیه برای تشخیص خودکار روشن می‌شود و سپس بعد از تکمیل تشخیص خودکار خاموش می‌شود. اگر این چراغ هشدار در حین رانندگی روشن باشد، بیانگر این است که دمای خنک کننده موتور بسیار بالاست.

کامپیوتر مسافت سنج پیام متنی زیر را نمایش می‌دهد:
Engine temperature high.
(دمای موتور بالاست.)

هشدار

- اگر دمای موتور بسیار بالاست، حتماً سرعت موتور را کم کنید، و بلافاصله با رعایت ایمنی خودرو را متوقف کنید، و سطح ماده خنک کننده را بعد از رسیدن دما به سطح نرمال بررسی کنید.
- اگر دمای خنک کننده همچنان در ناحیه قرمز است یا چندین بار وارد مرحله قرمز شده است. باید خودرو خود را متوقف کنید و آن را بررسی کنید، یا با نمایندگی مجاز دیارخودرو تماس بگیرید.

۸. چراغ هشدار ترمز پایی

قرمز

وقتی ترمز دستی کشیده می‌شود، این چراغ روشن خواهد شد.

اگر این چراغ هشدار در حین رانندگی روشن است، لطفاً بررسی کنید که ترمز پایی آزاد باشد.
کامپیوتر مسافت سنج این پیام را نمایش می‌دهد:
Please release the foot brake
(لطفاً ترمز پایی را آزاد کنید).

هشدار

- برای ترمز گرفتن، لازم است ترمز پایی بگیرید.
- بعد از قطع جریان برق موتور، لازم است ترمز پایی گرفته شود.
- وقتی خودرو در حال حرکت است، مگر در موقعیت اضطراری، از ترمز پایی استفاده نکنید.

۹. چراغ هشدار ترمز ضد قفل

زرد

وقتی چراغ هشدار روشن است، بیانگر این است که سیستم **ABS** خراب است.

کامپیوتر مسافت سنج پیام متنی زیر را نمایش می‌دهد:

Please check **ABS**.
(لطفاً ABS را بررسی کنید)

هشدار

- اگر این چراغ هشدار در حین رانندگی روشن شد، با رعایت ایمنی، می‌توانید خودرو خود را تا مقصد برانید. با این حال، برای بازبینی خودرو، باید آن را هر چه سریعتر نزد یک نمایندگی مجاز دیارخودرو ببرید.
- اگر چراغ هشدار خرابی ترمز به صورت همزمان روشن شد، بلافاصله و با رعایت ایمنی، خودروی خود را متوقف کنید و با نمایندگی مجاز دیارخودرو تماس بگیرید.

۱۰. چراغ هشدار خرابی ایربگ

قرمز

وقتی دکمه شروع/توقف در حالت «RUN» روشن است، چراغ به مدت تقریباً ۳ ثانیه برای تشخیص خودکار روشن می‌شود و سپس بعد از تکمیل تشخیص خودکار خاموش می‌شود.

اگر چراغ هشدار خرابی ایربگ به روش توضیح داده شده نمایش داده نمی‌شود یا خاموش نمی‌شود، یا در حین رانندگی روشن است، بیانگر این است که سیستم اشکال دارد.
کامپیوتر مسافت سنج پیام متنی زیر را نمایش می‌دهد:

Please check airbags.
(لطفاً ایربگ‌ها را بررسی کنید.)

هشدار

- اگر این چراغ هشدار خرابی روشن باشد، نمی‌توانید از وضعیت نرمال بودن ایربگ‌های خود اطمینان حاصل کنید.
- بنابراین برای بازبینی و تعمیر خودرو خود، باید فوراً آن را نزد نمایندگی مجاز دیارخودرو ببرید.

۱۱. چراغ هشدار خرابی موتور

زرد

وقتی دکمه شروع/توقف در حالت «RUN» روشن است، چراغ به مدت تقریباً ۳ ثانیه برای تشخیص خودکار روشن می‌شود و سپس بعد از تکمیل تشخیص خودکار خاموش می‌شود.

اگر این چراغ هشدار بعد از راه اندازی خودرو خاموش نشد یا در حین رانندگی روشن می‌شود، بیانگر این است که سیستم موتور اشکال دارد.

⚠ هشدار

- اگر مشکلات مربوط به موتور رخ دهد، بلافاصله و با رعایت ایمنی خودرو خود را متوقف کنید و با نمایندگی مجاز دیارخودرو تماس بگیرید.
- اگر هیچ کاری انجام نشود، مشکلات جدی در عملکرد رانندگی رخ خواهد داد.

۱۲. چراغ هشدار خرابی گیربکس

زرد

وقتی دکمه شروع/توقف در حالت «RUN» روشن است، چراغ به مدت تقریباً ۳ ثانیه برای تشخیص خودکار روشن می‌شود و سپس بعد از تکمیل تشخیص خودکار خاموش می‌شود.

اگر این چراغ هشدار در حین رانندگی روشن است، بیانگر این است که سیستم گیربکس اتوماتیک اشکال دارد.

برای مثال وقتی دمای سوخت گیربکس بسیار بالاست، کامپیوتر مسافت سنج پیام زیر را نمایش می‌دهد: دمای سوخت گیربکس بسیار بالاست.

⚠ هشدار

- اگر نقص عملکردی در گیربکس رخ دهد، افت قابل توجهی در عملکرد خواهید داشت و سرعت موتور به حدود ۳۵۰۰ دور در دقیقه محدود می‌شود.
- در چنین شرایطی، ممکن است بتوانید بصورت ایمن به رانندگی خود ادامه دهید. با این حال، برای بازبینی خودرو، باید آن را هر چه سریعتر نزد یک نمایندگی مجاز دیارخودرو ببرید.

۱۳. چراغ هشدار خرابی سیستم زنگ هشدار فشار باد تایر (!)

زرد

اگر فشار باد تایر غیر عادی شود، مثلاً فشار باد تایر کم باشد، این چراغ هشدار روشن می‌شود. کامپیوتر مسافت سنج پیام متنی زیر را نمایش می‌دهد:

Low tire pressure.

(فشار باد تایر کم است.)

همچنین یک صفحه نمایش گرافیکی وجود دارد که موقعیت خاصی را برای یادآوری به کاربر نشان می‌دهد.

اگر چراغ هشدار تقریباً ۶۰ ثانیه چشمک بزند و سپس روشن بماند، بیانگر این است که سیستم زنگ هشدار فشار باد تایر خراب است. کامپیوتر مسافت سنج، هم یادآور گرافیکی و هم یادآور نوشتاری را برای هشدار دادن به کاربر در مورد محتوای خاص و محل ایجاد مشکل ارائه می‌دهد.

i نکات مفید

اگر چراغ هشدار در حین رانندگی روشن باشد، باید بلافاصله با رعایت ایمنی خودرو را متوقف کنید و با نمایندگی مجاز دیارخودرو تماس بگیرید.

۱۴. چراغ هشدار خرابی سیستم تنظیم افقی خودکار چراغ جلو *

زرد

وقتی سیستم تنظیم افقی چراغ جلو خراب است، چراغ هشدار روشن می‌شود.

اگر این چراغ هشدار در حین رانندگی بصورت دائمی روشن باشد، بیانگر این است که سیستم تنظیم خودکار چراغ جلو اشکال دارد.

کامپیوتر مسافت سنج پیام زیر را نمایش می‌دهد:

Headlight height adjustment fault.

(خطای تنظیم ارتفاع چراغ جلو.)

نکات مفید

در صورت روشن بودن چراغ هشدار، لطفاً با یک نمایندگی مجاز دیارخودرو تماس بگیرید.

۱۵. چراغ هشدار کمبود سوخت

زرد

وقتی دکمه شروع/توقف در حالت «RUN» روشن باشد، این چراغ هشدار به مدت تقریباً ۳ ثانیه برای تشخیص خودکار روشن می‌شود و سپس بعد از تکمیل تشخیص خودکار خاموش می‌شود.

اگر چراغ هشدار بعد از تکمیل عملکرد تشخیص خودکار خاموش نشد یا در حین رانندگی روشن شد، بیانگر این است که سوخت باقی مانده خودرو کمتر از ۸,۵ لیتر است و باید فوراً بنزین بزنید.

کامپیوتر مسافت سنج پیام زیر را نمایش می‌دهد:

Please add fuel.

(لطفاً سوخت بگیرید.)

وقتی چراغ هشدار چشمک می‌زند، بیانگر این است که سنسور سوخت خراب است. ضمناً همه چراغ‌های نشانگر نمایشگر سوخت خاموش می‌شوند.

کامپیوتر مسافت سنج پیام زیر را نمایش می‌دهد:

Fuel sensor fault.

(خطا در سنسور سوخت.)

لطفاً با رعایت ایمنی، خودرو خود را متوقف کنید و برای بازبینی خودروی خود، با نمایندگی مجاز دیارخودرو تماس بگیرید.

۱۶. چراغ هشدار خطا در سیستم ترمز/ سطح روغن ترمز پایین است

قرمز

وقتی دکمه شروع/توقف در حالت «RUN» است، هنگامی‌که سیستم ترمز، تشخیص خودکار را اجرا می‌کند، چراغ هشدار روشن می‌شود و سپس بعد از تکمیل تشخیص خودکار خاموش می‌شود.

اگر این چراغ هشدار خاموش نشد یا در حین رانندگی روشن شد، بیانگر این است که سیستم ترمز اشکال دارد.

کامپیوتر مسافت سنج پیام زیر را نمایش می‌دهد:

Please add brake fluid / braking system fault.

(لطفاً روغن ترمز اضافه کنید / خطا در سیستم ترمز.)

هشدار

- اگر چراغ هشدار در حین رانندگی روشن باشد، باید بلافاصله با رعایت ایمنی خودرو را متوقف کنید.
- اگر چراغ هشدار در حین رانندگی روشن باشد، نباید چند بار پشت سر هم پدال ترمز را فشار دهید. در عوض، باید فوراً با نمایندگی مجاز دیارخودرو تماس بگیرید.

۱۷. چراغ هشدار باز بودن کمربند ایمنی

قرمز

اگر در حین رانندگی کمربند ایمنی را نبندید، این چراغ هشدار روشن می‌شود.

وقتی برق وصل شود، اگر کمربند ایمنی سمت راننده یا مسافر جلو بسته نشده باشد، چراغ هشدار روشن می‌شود. وقتی یکی از سه وضعیت زیر رخ دهد، چراغ هشدار بطور دائم چشمک می‌زند، و همراه با آن فرمان هشدار صوتی شنیده می‌شود:

۱. خودرو به مدت ۶۰ ثانیه به سمت جلو حرکت کند؛

۲. خودرو ۳۰۰ متر به سمت جلو حرکت کند؛

۳. سرعت خودرو از ۲۵ کیلومتر در ساعت فراتر رود.

اگر یکی از شرایط زیر رخ دهد، چراغ هشدار خاموش می‌شود و فرمان هشدار صوتی متوقف می‌شود:

۱. کمربند سمت راننده و مسافر جلو هر دو بسته شوند؛

۲. خودرو در وضعیت دنده عقب باشد.

اگر این چراغ هشدار روشن باشد و فرمان صوتی هشدار بیش از ۲ دقیقه شنیده شود، فرمان هشدار صوتی متوقف می‌شود. با این حال، چراغ هشدار روشن می‌ماند تا به راننده یادآور شود که کمربند ایمنی خود را ببندد.

کامپیوتر مسافت سنج پیام زیر را نمایش می‌دهد:

Please fasten your seat belt properly.

(لطفاً کمربند ایمنی خود را به درستی ببندید.)

نکات مفید

اگر چراغ هشدار در حین رانندگی روشن باشد، باید با رعایت ایمنی با نمایندگی مجاز دیارخودرو تماس بگیرید.

۱۸. چراغ نشانگر مه شکن عقب

زرد

بیانگر وضعیت در حال کار چراغ مه شکن عقب است. وقتی چراغ مه شکن عقب روشن شود، این چراغ نشانگر روشن خواهد شد.

۱۹. چراغ نشانگر نور پایین

سبز

بیانگر وضعیت در حال کار چراغ پروژکتور پایین است. وقتی چراغ جلو خودرو روشن شود، این چراغ نشانگر روشن خواهد شد.

۲۰. چراغ نشانگر ESP بسته

زرد

بیانگر این است که سیستم ESP خاموش می‌شود. وقتی عملکرد ESP خاموش شود، این چراغ نشانگر روشن خواهد شد.

هشدار

هنگام رانندگی در وضعیت عادی، این سیستم به بهبود راحتی رانندگی و ایمنی خودرو کمک می‌کند. لطفاً همیشه با دقت رانندگی کنید مخصوصاً سر پیچ یا هنگامی‌که جاده لغزنده است!

۲۱. راهنمای گردش به راست

سبز

بیانگر وضعیت در حال کار سیگنال گردش به راست است. وقتی راهنمای گردش به راست یا چراغ هشدار اضطراری روشن می‌شود، این چراغ نشانگر چشمک می‌زند.

اگر چراغ نشانگر سریعتر از حالت عادی باشد، بیانگر این است که راهنمای گردش به راست خراب است یا لامپ آسیب دیده است.

کامپیوتر مسافت سنج پیام زیر را نمایش می‌دهد:
Right turn signal fault
(اشکال در راهنمای گردش به راست)

لطفاً بررسی کنید که آیا چراغ راهنمای خودرو مشکل دارد یا خیر، و با نمایندگی مجاز دیارخودرو تماس بگیرید تا در اسرع وقت مشکل را بررسی کند.

۲۲. چراغ نشانگر نور بالا

آبی

بیانگر وضعیت در حال کار چراغ نور بالا است. وقتی نور بالای چراغ جلو خودرو روشن شود، این چراغ نشانگر روشن خواهد شد.

۲۳. چراغ نشانگر حالت گیربکس SPORT

قرمز

وقتی دکمه شروع/توقف در حالت «RUN» روشن است، چراغ به مدت تقریباً ۳ ثانیه برای تشخیص خودکار روشن می‌شود و سپس بعد از تکمیل تشخیص خودکار خاموش می‌شود.

وقتی دکمه حالت جابجایی گیربکس اتوماتیک روی صفحه درپوش تعویض دنده را فشار دهید، چراغ نشانگر روشن می‌شود.

۲۴. راهنمای گردش به راست

سبز

بیانگر وضعیت در حال کار راهنمای گردش به چپ است. وقتی راهنمای گردش به چپ یا چراغ هشدار اضطراری روشن است، این چراغ نشانگر چشمک می‌زند.

اگر چراغ نشانگر سریعتر از حالت عادی چشمک می‌زند، بیانگر این است که راهنمای گردش به چپ خراب است یا لامپ آسیب دیده است.

کامپیوتر مسافت سنج پیام زیر را نمایش می‌دهد:
Left turn signal fault
(اشکال در راهنمای گردش به چپ)

لطفاً بررسی کنید که آیا چراغ راهنمای خودرو مشکل دارد یا خیر، و با نمایندگی مجاز دیارخودرو تماس بگیرید تا در اسرع وقت مشکل را بررسی کند.

۲۵. چراغ نشانگر راه اندازی ESP/چراغ هشدار خطا

زرد

بیانگر این است که سیستم ESP در وضعیت خاموش/روشن است یا هشدار خطا در سیستم ESP وجود دارد.

اگر چراغ نشانگر سریع چشمک می‌زند، بیانگر این است که سیستم ESP روشن شده است. اگر چراغ نشانگر در همه شرایط روشن باشد، بیانگر این است که سیستم ESP خراب است. در چنین شرایطی، لطفاً با نمایندگی مجاز دیارخودرو تماس بگیرید و خودرو را به آنجا منتقل کنید.

فرمان

تنظیم موقعیت فرمان

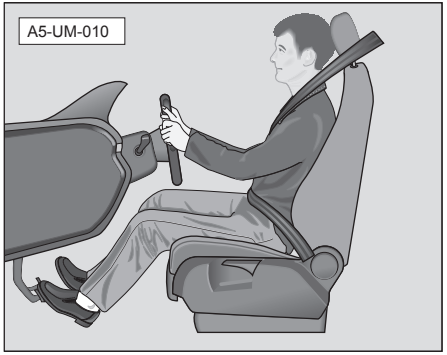

راننده می‌تواند طبق فرم بدن خود ارتفاع فرمان و فاصله قفسه سینه و فرمان را تنظیم کند.

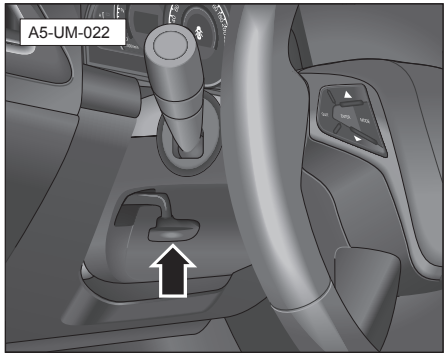

۱. صندلی راننده را به سمت راست تنظیم کنید، سپس دستگیره قفل را به پایین فشار دهید و قفل فرمان را باز کنید.

۲. برای رسیدن به وضعیت مطلوب، فرمان را به سمت بالا و پایین یا جلو و عقب تنظیم کنید بطوریکه دقیقاً روبروی قفسه سینه راننده قرار بگیرد، مطمئن شوید که راننده می‌تواند تمام تجهیزات چراغ‌های نشانگر داشبورد را ببیند.

۳. سپس، دستگیره قفل را به سمت بالا فشار دهید و قفل کنید.

۴. سعی کنید فرمان را به بالا و پایین و جلو و عقب حرکت دهید و مطمئن شوید که محکم قفل شده باشد.

⚠ هشدار

- عدم استفاده از قطعه تنظیم موقعیت فرمان براساس شرایط یا درست ننشستن باعث ایجاد آسیب‌های جدی می‌شود.
- برای جلوگیری از شرایط خطرناک رانندگی و پیشگیری از به وقوع پیوستن تصادف، هنگامی‌که وسیله نقلیه ثابت است از موقعیت درست فرمان مطمئن شوید. در غیر این صورت، خطر تصادف وجود دارد!
- هنگام تنظیم صندلی راننده و فرمان، باید به موارد زیر توجه کنید: فاصله فرمان و قفسه سینه نباید کمتر از ۲۵ سانتی متر باشد. اگر فاصله کمتر از ۲۵ سانتی متر باشد، سیستم ایربگ نقش محافظ خود را بازی نمی‌کند. خطر آسیب وجود دارد!

⚠ هشدار

- دستگیره قفل باید محکم و با ضربه بسته شود تا از بروز تغییرات در ستون فرمان در حین رانندگی جلوگیری شود.
- فرمان را دقیقاً روبروی صورت خود تنظیم نکنید. در غیر این صورت، ایربگ قادر نخواهد بود حفاظت مؤثری در حوادث تصادف رانندگی فراهم کند. پس از تنظیم، فرمان باید روبروی قفسه سینه قرار داشته باشد.

فرمان چند منظوره

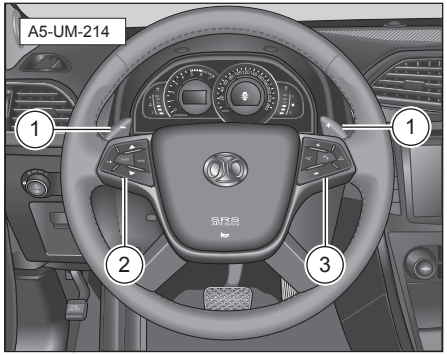

این خودرو به فرمان چند منظوره مجهز شده است. فرمان با مجموعه ای از دکمه‌ها و کلیدهای کاربردی نصب شده است:

۱. پدال‌های دنده روی فرمان؛

۲. کلید منوی نمایشگرهای تجهیزات؛

۳. کلید کنترل صدا.

پدال‌های دنده روی فرمان

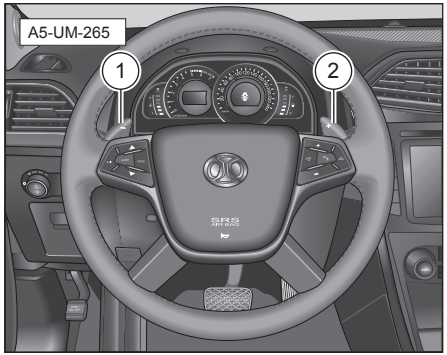

در حین رانندگی، برای افزایش یا کاهش سریع سرعت خودرو، پدال دنده سنگین –۱– یا دنده سبک –۲– را بچرخانید.

احتیاط

پدال‌های دنده روی فرمان تنها زمانی می‌توانند مورد استفاده قرار گیرند که دنده اتوماتیک روی دنده «M» قرار گرفته باشد.

کلید سمت چپ منوی نمایشگرهای تجهیزات

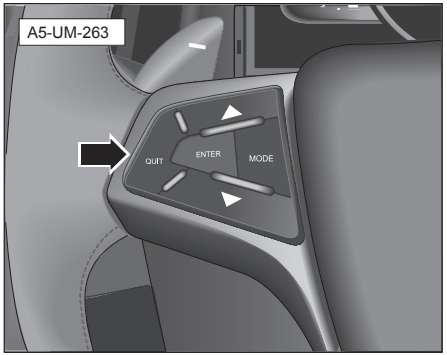

«MODE»: جابجایی بین منابع برنامه سیستم صوتی؛

«ENTER»: تأیید عملکرد منوی تجهیزات؛

«QUIT»: خروج از عملکرد تجهیزات و تأیید لغو اطلاعات زنگ هشدار؛

«△»: رفتن به صفحه کامپیوتر مسافت سنج و صفحه مورد منوی تجهیزات و افزایش سرعت خودرو و مقادیر زمانی؛

«▽»: رفتن به صفحه کامپیوتر مسافت سنج و صفحه مورد منوی تجهیزات و کاهش سرعت خودرو و مقادیر زمانی.

کلید کنترل صدای سمت راست

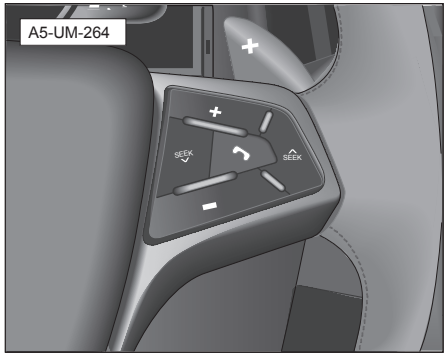

: وارد کردن تصویر با بلوتوث*

«+»: افزایش صدا

«–»: کاهش صدا

«SEEK ∧» فصل بعدی (آهنگ)/سریع به جلو

«SEEK ∨» فصل قبلی (آهنگ)/سریع به عقب

نکات مفید

برای عملکردهای خاص کلید کنترل صدا، لطفاً به دستورالعمل استفاده از سیستم صوتی مراجعه کنید.

روشن و خاموش کردن ماشین

کلید ریموت کنترل هوشمند

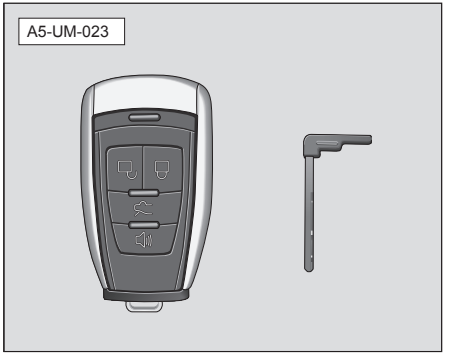

کلید ریموت کنترل هوشمند دارای کلید مکانیکی داخلی است. کلید مکانیکی در مواقع اضطراری استفاده می‌شود. اگر کلید ریموت کنترل هوشمند کار نکند، کلید مکانیکی می‌تواند برای باز کردن در خودرو مورد استفاده قرار گیرد.

کلید ریموت کنترل هوشمند: عملکرد ریموت کنترل بی سیم و ورود به ماشین بدون کلید و عملکرد سیستم استارت می‌تواند برای باز کردن و قفل کردن تمام درها و باز کردن صندوق عقب خودرو مورد استفاده قرار گیرد.

کلید مکانیکی: کلید مکانیکی می‌تواند برای قفل کردن و باز کردن تمام درهای خودرو مورد استفاده قرار گیرد.

هنگامی‌که ریموت کنترل هوشمند را به هواپیما می‌برید، مراقب باشید هنگامی‌که درون کابین هواپیما هستید دکمه ای را فشار ندهید. با فشردن این دکمه‌ها ممکن است کلید ریموت کنترل امواج رادیویی را منتقل کند، که ممکن است با عملکرد هواپیما تداخل پیدا کند.

احتیاط

هنگامی‌که از یک کلید ریموت کنترل هوشمند که حاوی یک تراشه فرستنده و گیرنده است استفاده می‌کنید، لطفاً از دستورالعمل‌های زیر پیروی کنید:

- کلید ریموت کنترل هوشمند با چیزی برخورد نکند (مانند قطعات دارای آب بندی فلزی) زیرا ممکن است باعث قطع امواج الکترومغناطیسی شود.
- از کلید ریموت کنترل هوشمند برای کوبیدن به در استفاده نکنید.
- کلید ریموت کنترل هوشمند را برای مدت طولانی در دمای بالا، مانند قرار دادن روی داشبورد و یا درپوش موتور که در نور مستقیم خورشید است قرار ندهید.
- کلید ریموت کنترل هوشمند را در معرض آب قرار ندهید و یا آن را با شوینده اولتراسونیک شستشو ندهید.
- کلید ریموت کنترل هوشمند را در کنار دستگاه‌هایی که امواج الکترومغناطیسی را انتقال می‌دهند مانند تلفن‌های همراه، قرار ندهید.
- قطعات کلید را از هم باز نکنید.

کلید مکانیکی

هنگامی‌که شارژ کلید ریموت کنترل هوشمند تمام شود یا عملکرد ورودی فعال (RKE) و غیر فعال (PKE) از کار افتاده باشد، می‌توانید کلید مکانیکی را طبق دستور ذکر شده خارج کنید و درهای خودرو را باز کنید.

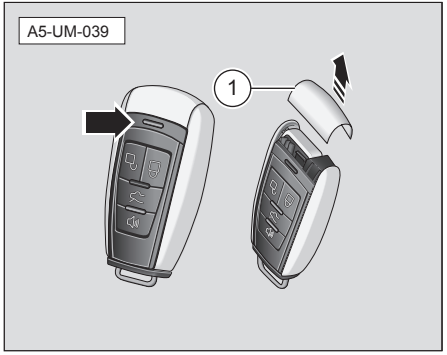

۱. دکمه بازکردن –پیکان– را فشار دهید.

۲. درپوش کلید مکانیکی –۱– را بردارید.

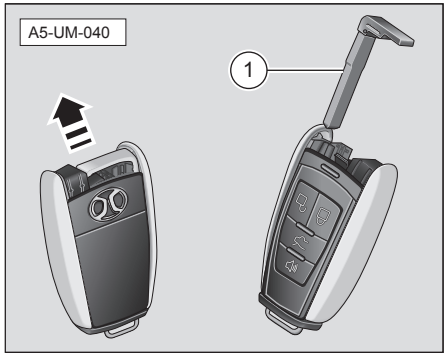

۳. کلید مکانیکی –۱– را بیرون بیاورید.

نکات مفید

پس از استفاده، لطفاً مطمئن شوید که کلید مکانیکی را به جای اصلی آن بازگردانده اید.

ریموت کنترل بی سیم

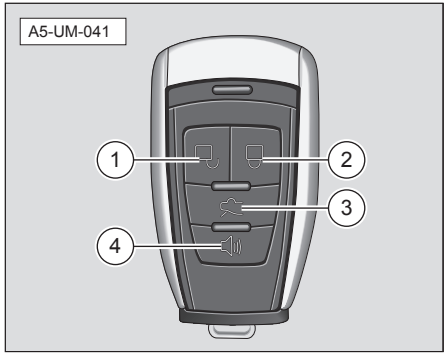

چهار دکمه روی کلید ریموت کنترل هوشمند وجود دارد، که به ترتیب عبارتند از:

۱. کلید بازگشایی قفل: قفل‌های در خودرو را باز می‌کند

هنگامی‌که کلید بازگشایی قفل را برای مدت زمان طولانی فشار می‌دهید: پیام پایین آورنده پنجره را به خودرو می‌دهید تا زمانی که پنجره خودرو به موقعیت مورد نظر برسد.

۲. کلید قفل: در خودرو را قفل می‌کند.

هنگامی‌که کلید بستن قفل را برای مدت زمان طولانی فشار می‌دهید: پیام بالا بردن پنجره را به

پنجره خودرو می‌دهید تا زمانی که پنجره خودرو و سان روف برقی به موقعیت مورد نظر برسد. در همین حال، آینه بغل به طور خودکار تنظیم می‌شود (در برخی از مدل‌ها کاربرد دارد).

۳. کلید بازگشایی قفل صندوق عقب: قفل صندوق عقب را باز می‌کند.

۴. کلید جستجوی خودرو: هنگامی‌که این کلید را در حالت محافظت شده فشار دهید، خودرو یک دستور صوتی جستجوی خودرو را صادر می‌کند و به یافتن محل خودرو کمک می‌کند.

احتیاط

اگر کلید قفل/بازگشایی قفل چندین بار پشت سر هم فشار داده شود، عملکرد محافظت قفل درب فعال می‌شود، و عملکرد بازگشایی قفل و قفل برای یک دوره کوتاه مدت از کار می‌افتد.

دو کلید ریموت کنترل هوشمند ممکن است برای یک خودرو استفاده شود. برای کسب اطلاعات مورد نظر، لطفاً با نمایندگی مجاز دیارخودرو تماس بگیرید. در صورتی که کلید نمی‌تواند عملیات مربوط به در خودرو را انجام دهد و یا نمی‌تواند در فاصله طبیعی عمل کند:

- بررسی کنید که آیا فرستنده‌های رادیویی مانند یک ایستگاه رادیویی و یا فرودگاه در آن نزدیکی است که باعث تداخل با عملکرد طبیعی این کلید شود.
- شارژ باتری ممکن است تمام شده باشد. باتری داخل کلید را بررسی کنید. برای اینکه باتری را تعویض کنید، لطفاً به «تعویض باتری» مراجعه کنید.

اگر کلید گم شده است، لطفاً برای جلوگیری از سرقت خودرو هر چه سریعتر با نمایندگی مجاز دیارخودرو تماس بگیرید.

قفل کردن درهای خودرو

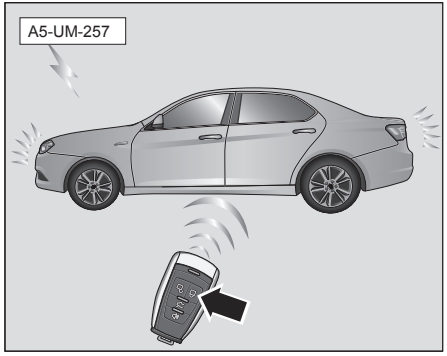

به آرامی کلید قفل را فشار دهید، اگر تمام درها، درپوش محفظه موتور و صندوق عقب بسته شده است، چراغ راهنمای خودرو یک بار چشمک خواهد زد. در همین حال، تمام درها قفل، و آینه بغل به طور خودکار تا می‌شود.

بررسی و تأیید کنید که تمام درهای خودرو محکم قفل شده باشند.

اگر درها و درپوش محفظه موتور بسته شده اند اما در صندوق عقب بسته نشده است، کلید قفل را فشار دهید، سپس چراغ راهنمای خودرو ۳ بار چشمک می‌زند و زنگ هشدار ضد سرقت خودرو برای جلب توجه کاربر به صدا در می‌آید. اما، تمام درها هنوز قفل هستند.

اگر درها و در صندوق عقب بسته شده اند اما درپوش محفظه موتور بسته نشده است، کلید بسته شدن قفل را فشار دهید، سپس چراغ راهنمای خودرو ۳ بار چشمک می‌زند و زنگ هشدار ضد سرقت خودرو برای جلب توجه کاربر به صدا در می‌آید. اما، تمام درها هنوز هم بسته هستند.

اگر حتی یک در خودرو بسته نشده است، کلید بسته شدن قفل را فشار دهید، سپس چراغ راهنمای خودرو ۳ بار چشمک می‌زند و زنگ هشدار ضد سرقت خودرو به صدا در می‌آید. اما، هیچ کدام از درها قفل نمی‌شوند.

بازگشایی قفل درهای خودرو

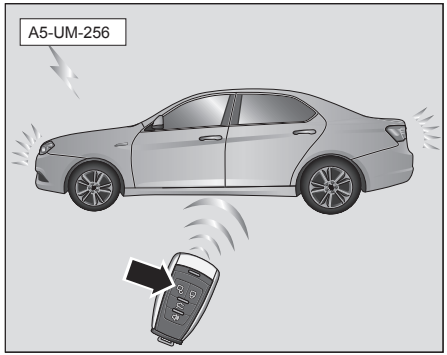

به آرامی کلید بازگشایی قفل را فشار دهید، تمام درهای خودرو به طور همزمان باز می‌شوند. در این زمان، چراغ راهنمای فرمان دو بار چشمک میزند.

پس از اینکه از عملکرد بازگشایی قفل ریموت کنترل بی سیم استفاده کردید، لطفاً ظرف مدت ۳۰ ثانیه یکی از درها را باز کنید. در غیر اینصورت تمام درها بصورت خودکار مجدداً قفل می‌شوند.

باز کردن صندوق عقب

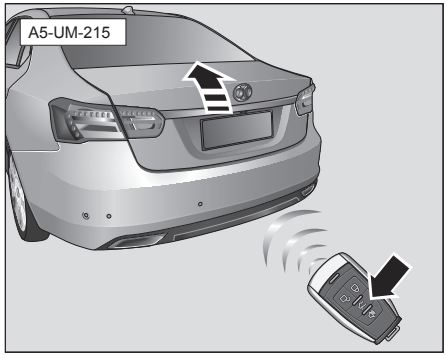

سوییچ بازکننده صندوق عقب روی کلید را فشار دهید، در صندوق عقب باز خواهد شد. در همین حال، چراغ راهنمای فرمان دو بار چشمک میزند.

عملکرد جستجوی خودرو

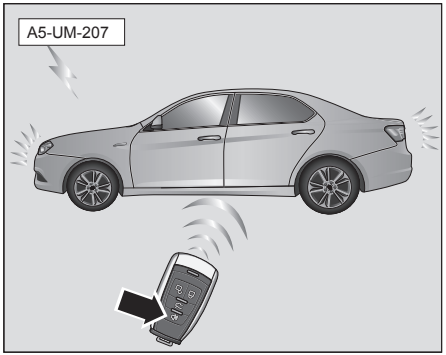

هنگامی‌که خودرو در حالت محافظت شده قرار دارد، عملکرد جستجوی خودرو موجود در کلید ریموت کنترل را در فاصله ۵۰ متری (در فضای آزاد) فشار دهید، چراغ‌های راهنمای خودرو دو بار چشمک می‌زنند و زنگ هشدار ضد سرقت خودرو دو بار به صدا در می‌آید. اما، درها باز نمی‌شوند.

باز کردن پنجره‌های خودرو

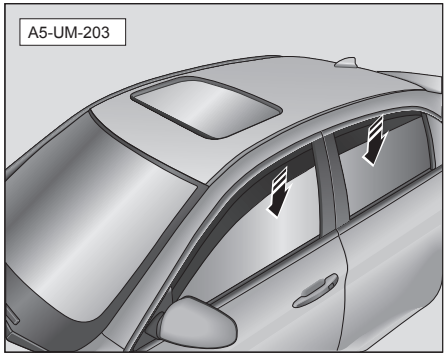

کلید بازگشایی قفل را فشار دهید و نگه دارید، سپس همه پنجره‌های خودرو باز می‌شوند.

در هنگام باز کردن پنجره، اگر کلید بازگشایی قفل را رها کنید، روند بازشدن پنجره متوقف می‌شود. کلید بازگشایی را همچنان برای مدت زمان طولانی فشار دهید، و باز شدن پنجره‌های خودرو ادامه می‌یابد.

بستن پنجره‌های خودرو و سان روف

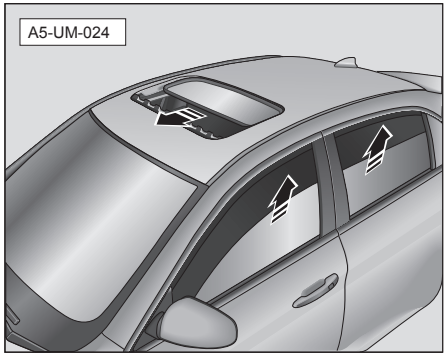

کلید قفل روی کلید را فشار دهید و نگه دارید، پنجره‌های خودرو و سان روف به طور همزمان بسته می‌شوند.

اگر کلید بسته شدن قفل را در حالی که پنجره‌های خودرو و سان روف در حال بسته شدن هستند رها کنید، فرایند بسته شدن پنجره خودرو متوقف می‌شود. با این حال، سان روف از کنترل خارج می‌شود و به بسته شدن ادامه می‌دهد. کلید بسته شدن قفل را برای مدت طولانی فشار دهید، و پنجره‌های خودرو به بسته شدن ادامه می‌دهند.

⚠ هشدار

برای جلوگیری از آسیب‌های جدی یا مرگ، مراقب باشید که با توجه به شرایط زیر فعالیت کنید:

- در هنگام بسته شدن پنجره‌های برقی و سان روف، مراقب باشید کسی بین پنجره گیر نکند. اگر سرنشینی از ناحیه گردن، سر و یا دست بین پنجره‌های خودرو یا پنجره سقفی گیر کرد، ممکن است موجب آسیب جدی و یا مرگ شود. هر کسی که پنجره‌های برقی و سان روف را می‌بندد باید از ایمنی افراد اطمینان حاصل کند.
- برای جلوگیری از بروز حادثه مربوط به پنجره‌های برقی و سان روف، اجازه ندهید کودکان کلید ریموت کنترل هوشمند را استفاده کنند.

تعویض باتری

با تعویض باتری کلید، کلید ممکن است به راحتی آسیب ببیند. از این رو توصیه می‌شود که از نمایندگی مجاز دیارخودرو بخواهید این تعویض را انجام دهد.

اگر شما خود تصمیم به تعویض باتری گرفته اید، باید از باتری لیتیوم CR2032 و یک پیچ گوشتی با سر مسطح استفاده کنید تا بتوانید تعویض را انجام دهید.

⚠ هشدار

- مراقبت باشید دست شما به مدار برخورد نکند. در غیر این صورت، ممکن است باعث تولید بار ساکن شود، و در نتیجه کلید الکترونیکی آسیب ببیند.
- هنگام تعویض باتری کلید الکترونیکی، مراقب باشید هیچ قطعه ای گم نشود.
- تنها از یک نوع باتری و یا از همان نوع که توسط نمایندگی مجاز دیارخودرو برای تعویض توصیه شده استفاده کنید.
- حتماً برای دفع باتری‌های مصرف شده مطابق با مقررات محلی عمل کنید.

مراحل زیر را برای تعویض باتری کلید دنبال کنید:

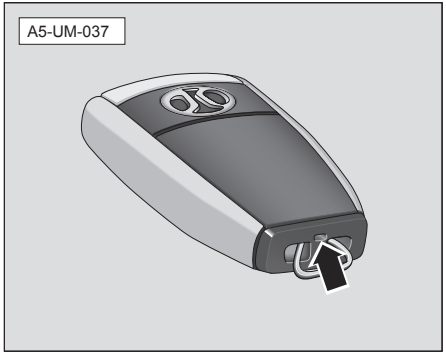

۱. انبرک و یا ابزار تیز دیگری را در سوراخ کوچک پایین کلید فرو کنید.

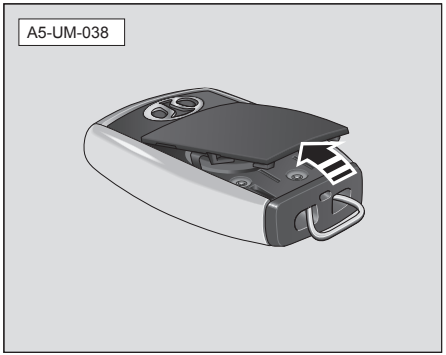

۲. دندانه‌های گیره درپوش باتری کلید را به پایین فشار دهید، و درپوش باتری را به وسیله اهرمی باز کنید.

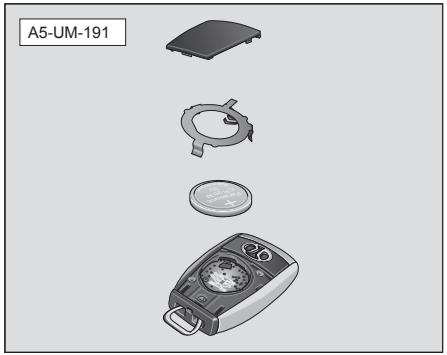

۳. باتری استفاده شده را بیرون بیاورید، و از دست زدن به مدار و بست‌های باتری خودداری کنید.

۴. هنگام قرار دادن باتری جدید، مراقب باشید که سطح باتری را لمس نکنید. قبل از قرار دادن باتری جدید، آن را تمیز کنید.

۵. هنگام قرار دادن باتری، اطمینان حاصل کنید که درپوش باتری به طور کامل بسته شده باشد و از ورود گرد و غبار و بخار به داخل آن جلوگیری کند.

۶. پس از اینکه تعویض باتری به اتمام رسید، برای اطمینان از عملکرد عادی کلید ریموت کنترل هوشمند لازم است آن را تست کنید. اگر کلید ریموت کنترلِ هوشمند هنوز هم بطور عادی کار نمی‌کند، لطفاً با نمایندگی مجاز دیارخودرو تماس بگیرید.

احتیاط

- اطمینان حاصل کنید که قطب مثبت و منفی باتری کلید ریموت کنترل هوشمند به درستی قرار گرفته است.
- از دست خیس برای تعویض باتری کلید ریموت کنترل هوشمند استفاده نکنید، چون رطوبت می‌تواند باعث زنگ زدگی در باتری شود.
- از دست زدن یا جابجایی هر یک از اجزای داخل کلید ریموت کنترل هوشمند خودداری کنید. در غیر این صورت، روی عملکرد صحیح آن تأثیر می‌گذارد.
- هنگام قرار دادن باتری کلید ریموت کنترل هوشمند مراقب باشید قطب‌های الکتریکی خم نشوند. علاوه بر این، جعبه باتری باید عاری از هر گونه گرد و غبار یا آلودگی روغنی باشد.
- درپوش محکمی برای جعبه کلید ریموت کنترل هوشمند قرار دهید.

ورود بدون کلید و سیستم استارت

عملکردهای ورود بدون کلید و سیستم استارت عمدتاً به شرح زیر است:

- ورود بدون کلید/قفل کردن؛
- استارت بدون کلید (فشار دکمه)؛
- تخصیص قدرت؛
- کنترل قفل ستون فرمان الکتریکی؛
- عملکرد ضد سرقت موتور؛
- گواهینامه آنتن دستگیره در بیرونی؛
- گواهینامه آنتن فرکانس پایین داخلی؛
- عملکرد جستجوی ریموت کنترل خودرو؛
- کلید یادآور ولتاژ پایین.

بازگشایی قفل بدون کلید

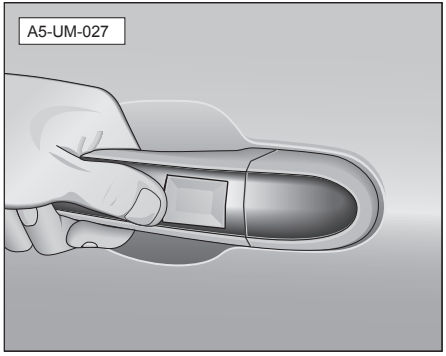

زمانی که یک کلید ریموت کنترل قانونی در مسافت ۱,۵ متری از دو در جلوی خودرو وجود دارد، دستگیره در راننده یا طرف مسافر را نگه دارید و قفل درهای خودرو باز می‌شوند.

توجه: برای مصرف ثابت انرژی خودرو، اگر دستگیره سمت راننده ماشین برای ۷ روز متوالی مورد استفاده قرار نگیرد و یا دستگیره سمت مسافر ماشین برای ۳ روز متوالی استفاده نشود، این عملکرد به طور موقت اثر خود را از دست می‌دهد. ممکن است از کلید ریموت کنترل برای باز کردن در خودرو استفاده کنید، و این عملکرد به طور خودکار بازیابی شود.

قفل کردن بدون کلید

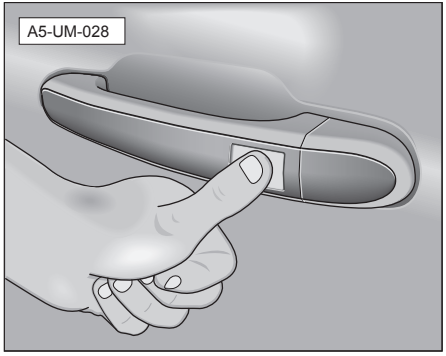

زمانی که یک کلید ریموت کنترل قانونی در مسافت ۱,۵ متری از دو در جلوی خودرو وجود دارد، کلید شروع/توقف در حالت «OFF» تنظیم شده باشد و تمام درهای خودرو به درستی بسته شده باشند، از انگشت شست خود برای لمس آرام سنسور در سمت راننده و یا دستگیره سمت مسافر استفاده کنید و آن را تقریباً بیش از ۱ ثانیه نگه دارید، و سپس خودرو قفل شده و وارد حالت زنگ هشدار ضد سرقت می‌شود.

احتیاط

- بعد از اینکه از سنسور دستگیره در سمت راننده و یا سمت مسافر برای قفل کردن در خودرو استفاده کردید، در صورتی که دستگیره در خودرو برای تقریباً ۳ ثانیه برای بررسی اینکه آیا در خودرو قفل شده است کشیده شود، عملکرد بازگشایی قفل بدون کلید روشن نمی‌شود و در خودرو نیز باز نمی‌شود. بعد از ۳ ثانیه، دستگیره خودرو را دوباره بکشید، و عملکرد بازگشایی قفل بدون کلید شروع می‌شود.
- به طور مداوم سنسور بازگشایی قفل/قفل روی دستگیره در را لمس کنید، و سپس عملکرد محافظت قفل در فعال می‌شود، و عملکرد قفل/بازگشایی قفل موقتاً بی اثر می‌شود.
- موقعیت سنسور قفل/بازگشایی قفل روی دستگیره در خودرو باید تمیز نگه داشته شود تا اطمینان حاصل شود که عملکرد آن محدود نمی‌شود.

عملکرد یادآوری کلید

کلید داخل خودرو جا مانده است.

هنگامی‌که دکمه شروع/توقف در حالت «OFF» است و در این لحظه کلید ریموت کنترل هوشمند در داخل خودرو مانده باشد، چه یک در باز باشد چه همه درها بسته باشد، روی نمایشگر چند منظوره کامپیوتر مسافت سنج «Key Is Inside the Car» (کلید در داخل خودرو است) نمایش داده می‌شود و فرمان صوتی شنیده می‌شود.

کلید خارج از مدار است

هنگامی‌که دکمه شروع/توقف در حالت «RUN» است، چه یک در باز باشد چه همه درها بسته باشد و هیچ کلیدی در مدار تشخیص داده نشود، روی نمایشگر چند منظوره کامپیوتر مسافت سنج «Key Not On-board» (کلید خارج از مدار است) نمایش داده می‌شود و ۵ بار صدای بوق شنیده می‌شود.

کلید هوشمند یافت نشد

هنگامی‌که دکمه شروع/توقف در حالت «OFF» است و هیچ کلید هوشمندی داخل مدار نیست و هنگامی‌که کاربر دکمه شروع/توقف را فشار می‌دهد، روی نمایشگر چند منظوره کامپیوتر مسافت سنج

«No Smart Key Found»

(کلید هوشمند یافت نشد)

نمایش داده می‌شود و ۵ بار صدای بوق شنیده می‌شود.

عملکرد دکمه شروع/توقف بدون کلید

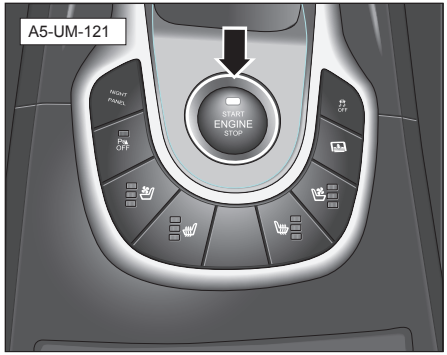

دکمه شروع/توقف را فشار دهید، تعویض حالت نیرو و عملکردهای راه اندازی/قطع ارتباط انجام می‌شود. با این حال، لازم است که کلید هوشمند در محدوده ای قرار بگیرد که بطور مؤثری تحت پوشش سیگنال‌های آنتن داخلی باشد (صندوق عقب شامل نمی‌شود).

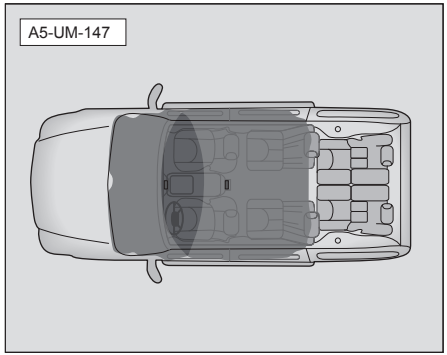

محدوده موثر تشخیص داده شده توسط کلید درون مدار: به جز قسمت پشت صندلی عقب و قسمت‌های بالای شانه سرنشینان عقب، سایر فضاهای داخلی تحت پوشش هستند.

تعویض نیرو(موقعیت)

در مجموع سه حالت نیرو وجود دارد. بدون فشار دادن پدال ترمز، این کلید را فشار دهید و نیرو بین حالت‌های «ACC» ،«RUN»، و «OFF» تغییر خواهد نمود. با فشردن دکمه، چراغ نشانگر LED، نمایشگر مربوطه زیر را نشان می‌دهد:

OFF: خاموش می‌شود، و تمام منابع نیروی خودرو خاموش می‌شوند.

RUN: سبز، و تمام تجهیزات الکتریکی کار می‌کنند.

ACC: قرمز، و برخی تجهیزات الکتریکی کار می‌کنند، مثلاً CD و غیره.

عملکرد قفل فرمان

هنگامی‌که دکمه شروع/توقف در حالت «OFF» است، با باز نمودن هر در خودرو، فرمان قفل می‌شود.

عملکرد استارت بدون کلید

هنگامی‌که کلید در داخل خودرو است و پدال ترمز فشار داده شده است و دنده در حالت پارکینگ و یا خلاص (P/N) قرار دارد، دکمه شروع/توقف را به پایین فشار دهید، و موتور شروع به کار می‌کند.

احتیاط

اگر ورود بدون کلید و سیستم‌های استارت به دلیل وجود خطا، موفق به راه اندازی به صورت عادی نشدند، لطفاً از نمایندگی مجاز دیارخودرو سؤال کنید. اطمینان حاصل کنید که تمام کلیدها همراهتان است، چون ممکن است بعد از تعمیر سیستم نیاز به تنظیم مجدد داشته باشند.

نکات مفید

وقتی که دکمه شروع/توقف را فشار می‌دهید، ممکن است بین حالت‌های نیرو و عملکرد راه اندازی/قطع ارتباط تغییر کند. با این حال، لازم است که مطمئن شویم که کلید هوشمند در داخل خودرو، بطور مؤثری در محدوده ای است که تحت پوشش سیگنال‌های آنتن است.

هنگامی‌که دکمه شروع/توقف در حالت «OFF» است، موتور را روشن کنید. اگر در این لحظه، پدال ترمز گرفته نشده است، نمایشگر چند منظوره کامپیوتر مسافت سنج «Please Depress the Brake to Start» (لطفاً برای استارت ترمز را فشار دهید) را نمایش می‌دهد.

هنگامی‌که دکمه شروع/توقف در حالت «RUN» است، موتور را روشن کنید، ترمز بگیرید، و دکمه شروع/توقف را فشار دهید. اگر در این زمان، دنده در وضعیت خلاص P/N نیست، نمایشگر چند منظوره کامپیوتر مسافت سنج

«Please Set to Gear P/N to Start»

(برای استارت لطفاً دنده را در حالت خلاص P/N قرار دهید)

را نمایش می‌دهد. خودرو روشن نمی‌شود، و دکمه شروع/توقف به حالت «ACC» می‌رود.

هنگامی‌که دکمه شروع/توقف در حالت «RUN» است، موتور را خاموش کنید، ترمز بگیرید، و دکمه شروع/توقف را فشار دهید. اگر در همین زمان دنده در حالت خلاص P/N نبود، نمایشگر چند منظوره کامپیوتر مسافت سنج

«Please Be Sure to Park at Gear P»

(لطفاً دقت کنید که هنگام پارک دنده روی P باشد)

را نمایش می‌دهد، و خودرو روشن نمی‌شود و دکمه شروع/توقف به حالت «ACC» می‌رود.

عملکرد استارت در حالت آماده به کار کلید هوشمند

اگر خودرو در منطقه تداخل قوی سیگنال است یا باتری کلید ریموت کنترل هوشمند تمام شده است، هنگامی‌که دکمه شروع/توقف را فشار می‌دهید و خودرو را روشن می‌کنید، نمایشگر اطلاعات تجهیزات، کادر فرمان

«No Smart Key Found»

(کلید هوشمندی یافت نشد)

را نمایش می‌دهد. در این زمان، لازم است که عملکرد استارت در حالت آماده به کار انتخاب شود.

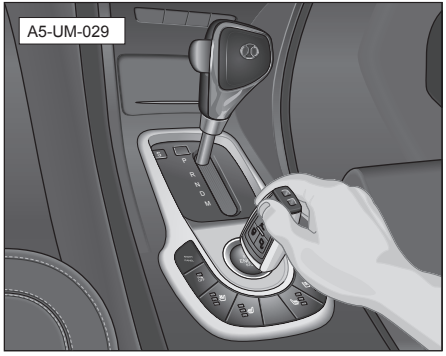

پدال ترمز را فشار دهید، دنده را در حالت خلاص P/N قرار دهید، قسمت بالایی کلید ریموت کنترل هوشمند را در راستای دکمه شروع/توقف قرار دهید و آن را فشار دهید تا موتور روشن شود.

احتیاط

محدوده قابل اعمال عملکرد استارت در حالت آماده به کار:

- هنگامی‌که باتری کلید ریموت کنترل هوشمند تمام شد، و تعویض سریع باتری امکان پذیر نیست.
- هنگامی‌که خودرو در منطقه تداخل قوی سیگنال است، از عملکرد استارت در حالت آماده به کار برای دور کردن خودرو از این ناحیه استفاده کنید، و عملکرد استارت بدون کلید می‌تواند به حالت طبیعی برگردد.

احتیاط

- هنگامی‌که در نمایشگر چند منظوره کامپیوتر مسافت سنج
«Key Power Low»
(شارژ کلید کم است) نمایش داده می‌شود، به این منظور است که باتریِ کلید ریموت کنترل هوشمند تمام است. لطفاً باتری کلید را هر چه سریعتر تعویض کنید.
- هنگامی‌که خودرو مشکلی دارد و نمی‌تواند برنامه‌های قطع ارتباط/خاموش شدن/خاموش را اجرا کند، می‌توانید با گرفتن پدال و فشار دادن دکمه شروع، نیرو را قطع/خاموش کنید (بیشتر از ۲ ثانیه، یا ۲ بار پشت سر هم فشار دهید).

سیستم زنگ هشدار ضد سرقت

خودرو شما به سیستم زنگ هشدار ضد سرقت و موتور ضد سرقت مجهز است. برایِ اطمینان از حداکثر ایمنی و راحتی عمل، ما قویاً توصیه می‌کنیم که با دقت مطالب این قسمت را مطالعه فرمایید تا به طور کامل با ویژگی‌های سیستم و نحوه راه اندازی آنها آشنا شوید.

احتیاط

هنگامی‌که خودرو از حالت زنگ هشدار ضد سرقت خارج می‌شود، قفل خودرو باز می‌شود. اما، اگر بعد از حدود ۳۰ ثانیه هیچ دری باز نشد، زنگ هشدار ضد سرقت خودرو بصورت خودکار به وضعیتِ زنگ هشدار ضد سرقت برمی‌گردد، و خودرو مجدداً قفل می‌شود.

کلید ریموت کنترل هوشمند برای فرستادن کد سیگنال رادیویی به گیرنده درون خودرو استفاده می‌شود:

- کلید قفل را فشار دهید تا سیستم زنگ هشدار فعال شود
- کلید بازگشایی قفل را فشار دهید تا سیستم زنگ هشدار خاموش شود

نکات مفید

سیستم ورود بدون کلید را می‌توان برای بازگشایی قفل و قفل کردن درهای خودرو، همچنین فعال و غیر فعال نمودن سیستم زنگ هشدار استفاده نمود.

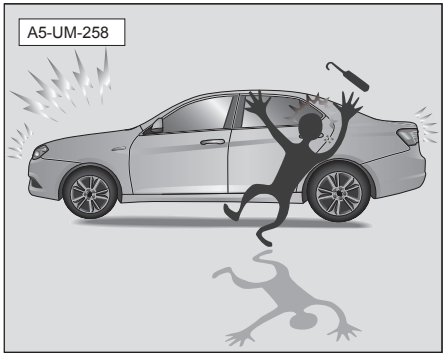

هنگامی‌که خودرو از طریق کلید ریموت کنترل و سنسور دستگیره در قفل شده است، کل خودرو وارد وضعیت محافظت شده می‌شود و تمام درها و درپوش محفظه موتور و در صندوق عقب خودرو در وضعیت کنترل شده قرار خواهند گرفت. اگر هر کدام از درهای خودرو، چه در صندوق عقب یا درپوش محفظه موتور بصورت غیر قانونی باز شوند، مانند باز کردن در خودرو به زور توسط شخصی، زنگ هشدار فعال می‌شود.

برای فعال کردن عملکرد زنگ هشدار ضد سرقت خودرو، باید تمام درهای خودرو، در صندوق عقب یا درپوش محفظه موتور بسته باشد. در غیر اینصورت، هنگامی‌که کلید ریموت کنترل را برای قفل کردن خودرو استفاده می‌کنید، خودرو با صدای آژیر و چراغ‌های راهنمای چشمک زن، به شما یادآوری می‌کند که خودرو شما در حالت زنگ هشدار ضد سرقت نیست. در این زمان، زنگ هشدار ضد سرقت به صدا در می‌آید و چراغ‌های راهنمای خودرو چشمک زن خواهند شد. در این زمان شما باید هر چهار در خودرو، درپوش محافظ موتور و در صندوق عقب را از لحاظ بسته بودن بررسی کنید. اگر تمام درهای خودرو به درستی بسته شده اند، اما هنوز هم نمی‌توانید عملکرد زنگ هشدار ضد سرقت را فعال کنید، برای تعمیر آن و در نتیجه جلوگیری از خسارت مالی، باید با نمایندگی مجاز دیارخودرو تماس بگیرید.

شرایط فعال شدن وضعیت زنگ هشدار:

۱. درهای خودرو، در محفظه موتور یا در صندوق عقب باز شده است.

۲. ورود غیرمجاز به خودرو.

سیگنال فعال شده در وضعیت زنگ هشدار:

همه چراغ‌های نشانگر فرمان چشمک می‌زنند و زنگ هشدار ضد سرقت به صدا در می‌آید.

لغو حالت زنگ هشدار ضد سرقت پس از فعال شدن آن:

۱. دکمه دارای علامت بازگشایی قفل که روی کلید ریموت کنترل قرار دارد را فشار دهید تا وضعیت زنگ هشدار ضد سرقت لغو شود.

۲. دکمه دارای علامت بازگشایی قفل که روی کلید ریموت کنترل قرار دارد را فشار دهید تا مجدداً وارد وضعیت زنگ هشدار ضد سرقت شود، و سیگنال‌های صوتی و روشنایی متوقف شوند و خودرو در وضعیت قفل باقی بماند.

۳. همچنین هنگامی‌که موتور خودرو روشن می‌شود، می‌توان حالت زنگ هشدار ضد سرقت را لغو نمود.

سیستم قفل مرکزی درب

یادداشت‌های توضیحی درباره سیستم قفل مرکزی درب

سیستم قفل مرکزی درب برای قفل کردن و باز کردن درهای خودرو مورد استفاده قرار می‌گیرد:

۱. از کلید ریموت کنترل برای راه اندازی سیستم قفل مرکزی در استفاده کنید.

۲. از دکمه قفل مرکزی در برای راه اندازی سیستم قفل مرکزی در استفاده کنید.

عملکرد بازگشایی خودکار قفل

۱. در صورت برخورد در حین رانندگی، چهار قفل درب خودرو به طور خودکار باز می‌شوند.

۲. اگر برق موتور خودرو قطع شود، قفل در سمت راننده بطور خودکار باز می‌شود.

عملکرد کنترل سیستم قفل مرکزی در

هنگامی‌که سرعت خودرو کمتر از ۲۵ کیلومتر در ساعت باشد، اگر سیگنال قفل مرکزی در، سیگنال بازگشایی قفل باشد، پس از آن موتورهای قفل چهار در به صورت همزمان عملکرد بازگشایی قفل را انجام می‌دهند و صندوق عقب فعال شدن عملکرد باز شدن/بسته شدن را درخواست می‌کند.

هنگامی‌که سرعت خودرو کمتر از ۲۵ کیلومتر در ساعت باشد، اگر سیگنال قفل مرکزی در، سیگنال قفل باشد، پس از آن موتورهای قفل چهار در به صورت همزمان عملکرد قفل را انجام می‌دهند و صندوق عقب غیر فعال شدن عملکرد باز شدن/بسته شدن را درخواست می‌کند.

هنگامی‌که سرعت خودرو برابر یا بیشتر از ۲۵ کیلومتر بر ساعت باشد، اگر سیگنال قفل مرکزی در، سیگنال قفل باشد، موتورهای قفل چهار در به صورت همزمان عملکرد قفل را انجام می‌دهند.

هنگامی‌که سرعت خودرو برابر یا بیشتر از ۲۵ کیلومتر بر ساعت باشد، اگر سیگنال قفل مرکزی در، سیگنال بازگشایی قفل باشد، هیچ کدام از موتورهای قفل چهار در کار نمی‌کنند.

هنگامی‌که کامپیوتر بدنه در وضعیت محافظت شده و بدنه در حالت زنگ هشدار ضد سرقت باشد، هر نوع سیگنال قفل مرکزی در که باشد، هیچ کدام از موتورهای قفل چهار در کاری انجام نمی‌دهند.

هنگامی‌که تمام درها در وضعیت بسته قرار داشته باشند، و عملکرد کنترل قفل برای قفل مرکزی در موثر باشد.

عملکرد محافظت قوی موتور قفل در

اگر کامپیوتر بدنه بطور مداوم موتور قفل در را بیشتر از ۱۰ بار در مدت تقریباً ۸ ثانیه حرکت دهد، هر نوع سیگنال عملکرد قفل در (به جز بازگشایی قفل خودکار در زمان بعد از تصادف)، کامپیوتر بدنه به مدت تقریباً ۳۰ ثانیه هیچ فرمانی به هیچ یک از موتورهای قفل در برای انجام عملکرد ارسال نمی‌کند. بعد از تقریباً ۳۰ ثانیه، کامپیوتر بدنه به عملکرد عادی کنترل حرکت موتور قفل در ادامه می‌دهد.

عملکردهای قفل و بازگشایی قفل خودکار

در صورت برخورد، کامپیوتر بدنه بطور خودکار بعد از دریافت سیگنال قفل‌ها را باز می‌کند. وقتی دکمه شروع/توقف در حالت «OFF» قرار دارد و سرعت خودرو کمتر از ۵ کیلومتر در ساعت است، قفل در سمت راننده به طور خودکار باز می‌شود، در حالیکه سایر درهای خودرو را می‌توان دستی باز نمود.

وقتی همه درهای خودرو به درستی بسته شده باشند و سرعت خودرو از ۲۵ کیلومتر در ساعت تجاوز کند، سیستم بطور خودکار همه درهای خودرو را قفل می‌کند.

باز کردن قفل دربها

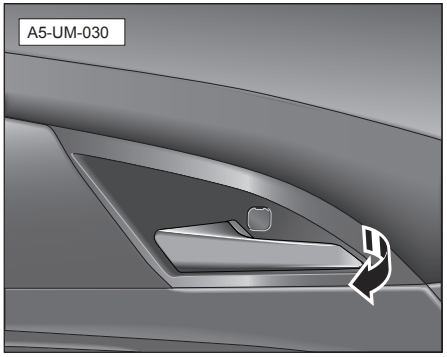

همه درهای خودرو دارای یک دستگیره داخلی هستند.

وقتی سیستم قفل مرکزی درب خودرو در وضعیت باز باشد، دربهای خودرو با استفاده از این دستگیره‌های درب، از داخل باز می‌شوند.

وقتی سیستم قفل مرکزی درب خودرو در وضعیت قفل باشد، برای باز کردن در ب خودرو از داخل با استفاده از این دستگیره، لازم است دستگیره داخلی را چندین بار فشار دهید.

دکمه‌های قفل مرکزی درب

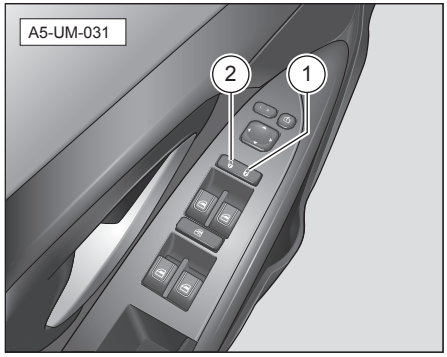

دکمه‌های کنترل قفل مرکزی را می‌توان برای قفل کردن و بازگشایی قفل همه درهای خودرو از داخل استفاده نمود.

هنگامی‌که دکمه شروع/توقف در حالت «OFF» است، این دکمه‌ها هنوز کار می‌کنند.

قفل کردن درهای خودرو:

دکمه –۱– را فشار دهید، سپس همه درهای خودرو قفل می‌شوند و از بیرون باز نمی‌شوند.

بعد از اینکه همه دربهای خودرو با استفاده از این دکمه قفل شدند، هنوز ممکن است بدون کنترل از داخل درب خودرو باز شود. کافیست دستگیره دربی که می‌خواهید باز کنید را دوبار بکشید، درب باز خواهد شد. وقتی درب سمت راننده در موقعیت باز قرار دارد، قفل کردن دربهای خودرو با استفاده از این دکمه ممکن نیست.

باز کردن درهای خودرو:

دکمه –۲– را فشار دهید، تا قفل تمام درهای خودرو باز شوند.

احتیاط

کودکان یا افراد ناتوان را به تنهایی در خودرو رها نکنید. چون با فشار دادن دکمه قفل، درهای خودرو فوراً قفل می‌شوند. در مواقع اضطراری، برای کودکان یا افراد ناتوان خارج شدن از خودرو دشوار می‌شود. در شرایط تصادف، درهای قفل شده خودرو محکم می‌شوند و نجات سخت تر می‌شود.

قفل و بازگشایی قفل دربها با استفاده از کلید

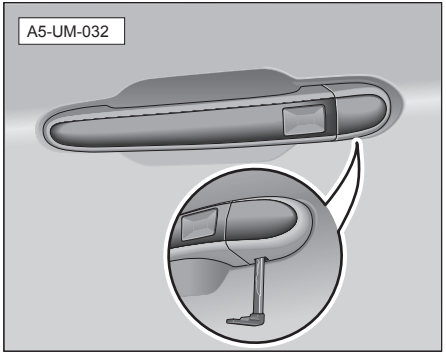

کلید را در درپوش سوراخ کلید وارد کنید و سپس درپوش را بردارید.

نکات مفید

داخل درپوش سوراخ کلید از مواد پلاستیکی ساخته شده است. هنگام وارد کردن کلید مکانیکی، به میزان فشاری که استفاده می‌کنید توجه داشته باشید و مراقب باشید درپوش کلید آسیب نبیند.

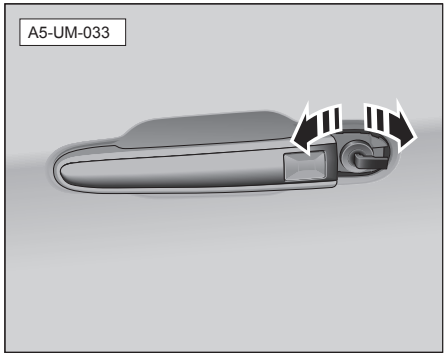

۱. کلید مکانیکی را در قفل درب سمت راننده وارد کنید و کلید را در جهت عقربه‌های ساعت به موقعیت قفل بچرخانید و همه دربهای خودرو قفل می‌شوند.

۲. کلید مکانیکی را در قفل درب سمت راننده وارد کنید و کلید را در جهت مخالف عقربه‌های ساعت به موقعیت بازگشایی قفل بچرخانید و قفل درب سمت چپ جلو باز می‌شود.

نکات مفید

از کلید برای بازگشایی قفل استفاده کنید و سوراخ کلید در جلوی سمت چپ را به موقعیت بازگشایی قفل بچرخانید و سپس به موقعیت وسط بازگردانید. در این زمان، قفل درب جلوی سمت چپ به صورت جداگانه باز خواهد شد. سوارخ کلید درب جلوی سمت چپ را همچنان به موقعیت بازگشایی قفل بچرخانید و سپس به موقعیت وسط باز گردانبد. در این لحظه، سه درب دیگر که قفل هستند باز می‌شوند.

درهای خودرو و روکش‌های اتاقک‌های جلو و عقب

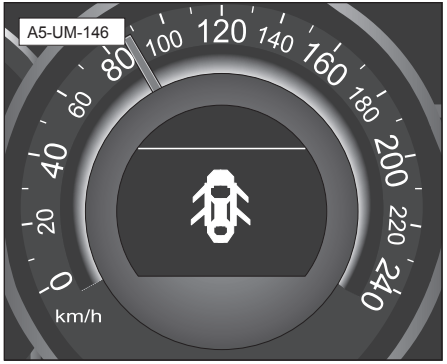

اگر درهای خودرو به درستی بسته نشده باشند، نمایشگر چند منظوره کامپیوتر مسافت سنج اطلاعات ویژه ای درباره درهای بسته نشده خودرو نمایش می‌دهد.

نکات مفید

نمودار فوق وضعیتی را نشان می‌دهد که هر چهار درب خودرو بسته نشده اند. در موقعیت واقعی، فقط درهای بسته نشده خودرو نمایش داده می‌شوند.

اگر درپوش محفظه موتور بدرستی بسته نشده باشد، نمایشگر چند منظوره کامپیوتر مسافت سنج فرمان می‌دهد که درب اتاق جلو بسته نشده است.

اگر درب صندوق عقب بدرستی بسته نشده باشد، نمایشگر چند منظوره کامپیوتر مسافت سنج فرمان می‌دهد که درب صندوق عقب بسته نشده است.

قفل ایمنی کودک

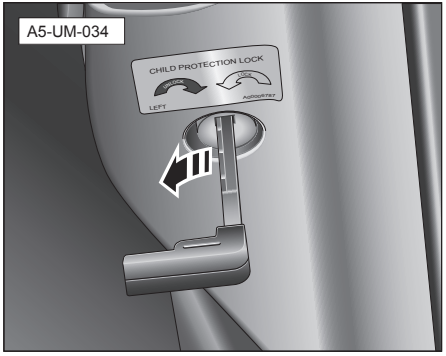

فعال کردن قفل ایمنی کودک:

۱. دری که لازم است قفل ایمنی کودک آن فعال شود را باز کنید.

۲. کلید را در شیار تنظیم قفل ایمنی کودک داخل کنید و در جهت مخالف عقربه‌های ساعت بچرخانید، قفل ایمنی کودک فعال می‌شود.

بستن قفل ایمنی کودک:

۱. دری که لازم است قفل ایمنی کودک آن بسته شود را باز کنید.

۲. کلید را در شیار تنظیم قفل ایمنی کودک داخل کنید و در جهت عقربه ساعت بچرخانید، سپس قفل ایمنی کودک غیر فعال می‌شود.

احتیاط

وقتی شیار تنظیم در وضعیت افقی قرار گرفت، قفل ایمنی کودک فعال می‌شود.

نکات مفید

برای جلوگیری از باز شدن اتفاقی درهای خودرو زمانیکه کودک داخل خودرو است، قفل ایمنی کودک را می‌توانید فعال کنید. درب خودرویی که قفل ایمنی کودک فعال شده است را تنها از بیرون می‌توان باز کرد.

آنچه در فوق توضیح داده شد درباره درب سمت چپ عقب خودرو می‌باشد. وقتی قفل ایمنی کودک درب سمت راست عقب خودرو فعال و بسته شده باشد، کلید همانند درب سمت چپ عقب خودرو اما در جهت مخالفی که گفته شد می‌چرخد.

صندوق عقب

نکات قابل توجه درباره صندوق عقب

⚠ هشدار

در حین رانندگی، صندوق عقب باید بسته باشد. اگر صندوق عقب باز باشد، ممکن است روی موانع نزدیک به شدت بالا و پایین برود واثاثیه موجود در صندوق عقب بصورت تصادفی به بیرون پرتاب شود و موجب تصادف شود. علاوه بر این، دود اگزوز ممکن است وارد خودرو شود، بنابراین خطری جدی برای سلامتی شما محسوب می‌شود یا موجب مرگ می‌شود. قبل از رانندگی، مطمئن شوید که صندوق عقب بسته است.
هیچ مسافری نباید در صندوق عقب بنشیند. در غیر اینصورت، هنگام ترمز اضطراری یا تصادفات، احتمال آسیب جدی یا مرگ وجود دارد.

⚠ هشدار

وقتی کودکی در داخل خودرو است، لطفاً اقدامات احتیاطی زیر را دنبال کنید. در غیر اینصورت، نتیجه آن آسیب دیدگی جدی یا مرگ است:

- اجازه ندهید کودکان وارد صندوق عقب شوند. در صورت حضور اتفاقی کودکان در صندوق عقب خطر خفه شدن یا گرم شدن بیش از حد وجود دارد.
- اجازه ندهید کودکان درب صندوق عقب را باز و بسته کنند. در غیر اینصورت، ممکن است صندوق عقب بصورت تصادفی آسیب ببیند یا دست، سر یا گردن کودک شما با بسته شدن در صندوق عقب، بین در گیر کند.

باز کردن صندوق عقب

استفاده از کلید ریموت کنترل

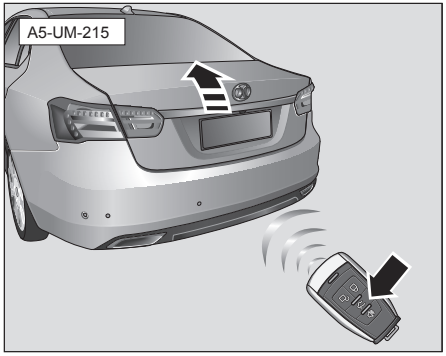

دکمه صندوق عقب روی کلید ریموت را برای تقریباً ۱ ثانیه نگه دارید، سپس صندوق عقب باز می‌شود.

استفاده از دکمه بازگشایی قفل صندوق عقب برای باز کردن قفل

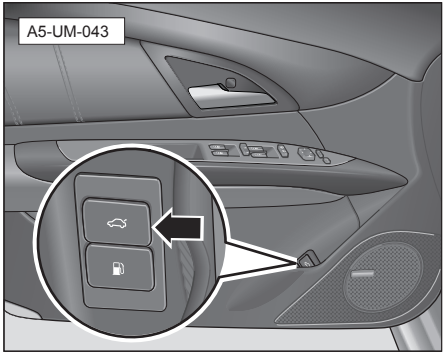

کلید بازگشایی قفل صندوق عقب روی در سمت راننده را فشار دهید، صندوق عقب نیز باز می‌شود.

⚠ هشدار

هنگام استفاده از صندوق عقب، لطفاً اقدامات احتیاطی زیر را دنبال کنید. در غیر اینصورت ممکن است گیر کنید و متحمل آسیب جدی شوید:

- قبل از باز کردن صندوق عقب، باید هر گونه موانع را از روی صندوق عقب پاک کنید مثلا برف و یخ انباشته شده. در غیر اینصورت، ممکن است باعث شود درب صندوق عقب بعد از باز کردن افتاده و مجدداً بسته شود.
- هنگام باز یا بسته کردن درب صندوق عقب، لطفاً کاملاً بررسی کنید تا از ایمن بودن اطراف خود مطمئن شوید.
- اگر کسی اطرافتان بود، اطمینان یابید که به آنها آسیبی نمی‌رسد و به آنها بگویید که قصد باز یا بسته نمودن در صندوق عقب را دارید.
- هنگامیکه باد می‌وزد، وقتی می‌خواهید در صندوق عقب را باز یا بسته کنید، مراقب باشید چون در شرایط باد شدید ممکن است درب صندوق عقب بصورت ناگهانی حرکت کند.

بستن درب صندوق عقب

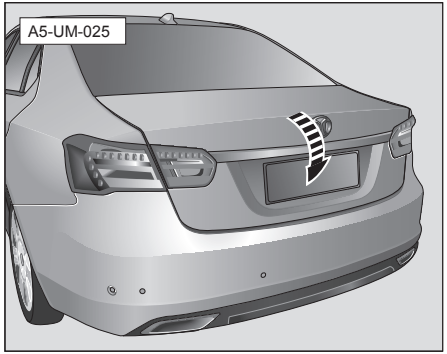

برای بستن درب صندوق عقب، آن را در جهت پیکان به طرف پوشش سپرعقب پایین بیاورید، و از هر دو دستان خود برای فشار دادن درب صندوق عقب با فشار استفاده کنید.

هنگام بستن درب، صندوق عقب فوراً قفل می‌شود. در این ضمن، فرمان باز بودن درب صندوق عقب روی نمایشگر چند منظوره کامپیوتر ناپدید می‌شود.

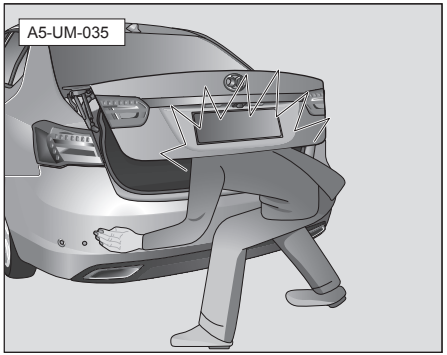

اگر صندوق عقب کامل باز نباشد، ممکن است بصورت غیر منتظره ای بیفتد. باز یا بسته نمودن صندوق عقب روی سطح شیب دار نسبت به سطح صاف دشوارتر است. بنابراین مراقب باز یا بسته شدن اتفاقی صندوق عقب باشید. قبل از استفاده از صندوقِ عقب، اطمینان حاصل کنید که صندوق عقب کاملاً باز است تا از افتادن اتفاقی و خطرات ناشی از آن جلوگیری شود.

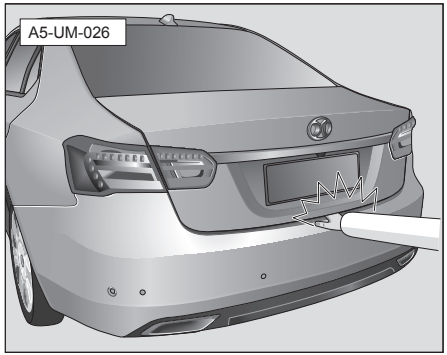

هنگام بستن درب صندوق عقب، مراقب گیرکردن انگشتان باشید.

باز کردن اضطراری قفل صندوق عقب

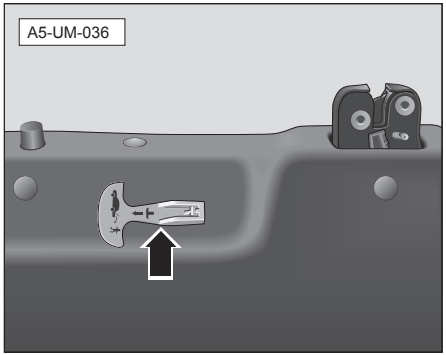

وقتی صندوق عقب با کلید ریموت کنترل و دکمه بازگشایی قفل صندوق عقب باز نمی‌شود، دستگیره باز کردن قفل اضطراری روی قسمت داخلی صندوق عقب را می‌توان برای باز کردن صندوق عقب از داخل استفاده کنیم.

i نکات مفید

برای استفاده از عملکرد بازکردن اضطراری قفل، لازم است صندلی‌های عقب را بخوابانید و از آنجا وارد صندوق عقب شوید.

پنجره‌های برقی

کلیدهای بالابر شیشه برقی

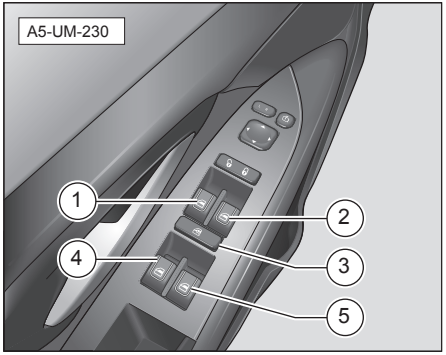

کلیدهای بالابر شیشه برقی در دسته صندلی راننده قرار دارد.

۱. کلید بالابر پنجره سمت راننده

۲. کلید بالابر پنجره سمت مسافر جلو

۳. کلید غیر فعال کردن بالابر پنجره خودرو

۴. کلید بالابر پنجره سمت چپ عقب

۵. کلید بالابر پنجره سمت راست عقب

برای اطلاع از کلیدهای بالابر پنجره برقی از دستورالعمل‌ها استفاده کنید

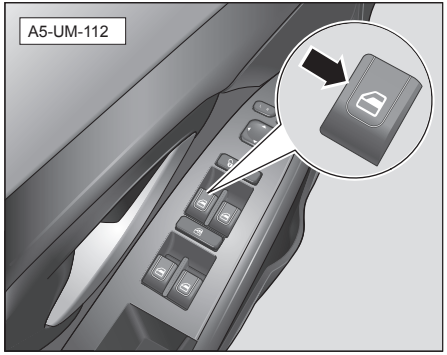

کلید بالابر شیشه سمت راننده:

کلید را به سمت بالا فشار دهید و نگه دارید، پنجره جلو سمت چپ را ببندید، وقتی پنجره به موقعیت دلخواهتان رسید، کلید را رها کنید.

کلید را به سمت پایین فشار دهید و نگه دارید، پنجره جلو سمت چپ را باز کنید، وقتی پنجره به موقعیت دلخواهتان رسید، کلید را رها کنید.

اگر کلید را برای مدت کوتاهی بالا ببرید (آن را بعد از کمی بالا بردن سریعاً رها کنید)، شیشه پنجره جلوی سمت چپ بطور خودکار بالا می‌رود تا کاملاً بسته شود. اگر وقتی شیشه پنجره بطور خودکار در حال بالا رفتن است دکمه را لمس کنید، شیشه در موقعیت فعلی خود می‌ماند.

اگر کلید را برای مدت کوتاهی فشار دهید (آن را بعد از کمی بالا بردن سریعاً رها کنید)، شیشه پنجره در جلوی سمت چپ بطور خودکار پایین می‌آید و کاملاً باز می‌شود. اگر وقتی شیشه پنجره بطور خودکار در حال پایین آمدن است دکمه را لمس کنید، شیشه در موقعیت فعلی خود می‌ماند.

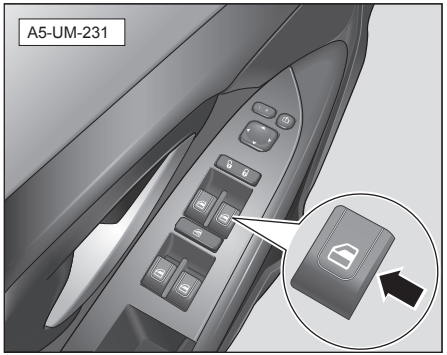

کلید بالابر پنجره سمت مسافر جلو:

کلید را به سمت بالا فشار دهید و نگه دارید، پنجره جلو سمت راست را ببندید، وقتی پنجره به موقعیت دلخواهتان رسید، کلید را رها کنید.

کلید را به سمت پایین فشار دهید و نگه دارید، پنجره جلو سمت راست را باز کنید، وقتی پنجره به موقعیت دلخواهتان رسید، کلید را رها کنید.

اگر کلید را برای مدت کوتاهی بالا ببرید (آن را بعد از کمی بالا بردن سریعاً رها کنید)، شیشه پنجره در جلو سمت راست بطور خودکار بالا می‌رود تا کاملاً بسته شود. اگر وقتی شیشه پنجره بطور خودکار در حال بالا رفتن است دکمه را لمس کنید، شیشه در موقعیت فعلی خود می‌ماند.

اگر کلید را برای مدت کوتاهی فشار دهید (آن را بعد از کمی فشار دادن کلید رها کنید)، شیشه پنجره در جلو سمت راست بطور خودکار پایین می‌آید و کاملاً باز می‌شود. اگر وقتی شیشه پنجره بطور خودکار در حال پایین آمدن است دکمه را لمس کنید، شیشه در موقعیت فعلی خود می‌ماند.

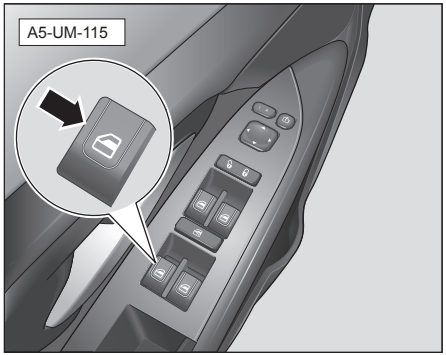

کلید بالابر پنجره سمت چپ عقب:

کلید را به سمت بالا فشار دهید و نگه دارید، پنجره عقب سمت چپ را بندید، وقتی پنجره به موقعیت دلخواهتان رسید، کلید را رها کنید.

کلید را به سمت پایین فشار دهید و نگه دارید، پنجره عقب سمت چپ را باز کنید، وقتی پنجره به موقعیت دلخواهتان رسید، کلید را رها کنید.

اگر کلید را برای مدت کوتاهی بالا ببرید (آن را بعد از کمی بالا بردن سریعاً رها کنید)، شیشه پنجره در عقب سمت چپ بطور خودکار بالا می‌رود تا کاملاً بسته شود.

اگر وقتی شیشه پنجره بطور خودکار در حال بالا رفتن است دکمه را لمس کنید، شیشه در موقعیت فعلی خود می‌ماند.

اگر دکمه را برای مدت کوتاهی فشار دهید (آن را لحظه ای رها کنید یا بعد از دو بار فشار آهسته بر روی دکمه رها کنید)، شیشه پنجره در سمت چپ عقب بطور خودکار پایین می‌آید تا کاملاً باز شود. اگر وقتی شیشه پنجره بطور خودکار در حال پایین آمدن است دکمه را لمس کنید، شیشه در موقعیت فعلی خود می‌ماند.

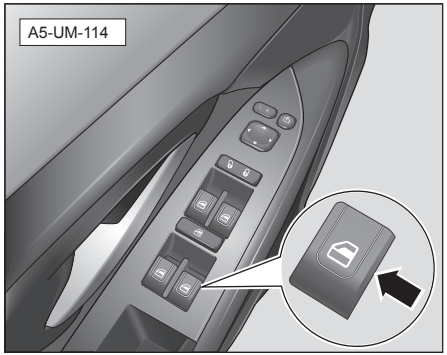

کلید بالابر پنجره سمت راست عقب:

دکمه را به سمت بالا فشار دهید و نگه دارید. پنجره عقب در سمت راست را بندید، وقتی پنجره به موقعیت دلخواهتان رسید، کلید را رها کنید.

دکمه را به سمت پایین فشار دهید و نگه دارید. پنجره عقب در سمت راست را باز کنید، وقتی پنجره به موقعیت دلخواهتان رسید، کلید را رها کنید.

اگر دکمه را برای مدت کوتاهی به سمت بالا فشار دهید (آن را لحظه ای رها کنید یا بعد از دو بار فشار آهسته بر روی دکمه رها کنید)، شیشه پنجره در سمت راست عقب بطور خودکار بالا می‌رود تا کاملاً بسته شود. اگر وقتی شیشه پنجره بطور خودکار در حال بالا رفتن است دکمه را لمس کنید، شیشه در موقعیت فعلی خود می‌ماند.

اگر دکمه را برای مدت کوتاهی فشار دهید (آن را لحظه ای رها کنید یا بعد از دو بار فشار آهسته بر روی دکمه رها کنید)، شیشه پنجره در سمت راست عقب بطور خودکار پایین می‌آید تا کاملاً باز شود. اگر وقتی شیشه پنجره بطور خودکار در حال پایین آمدن است دکمه را لمس کنید، شیشه در موقعیت فعلی خود می‌ماند.

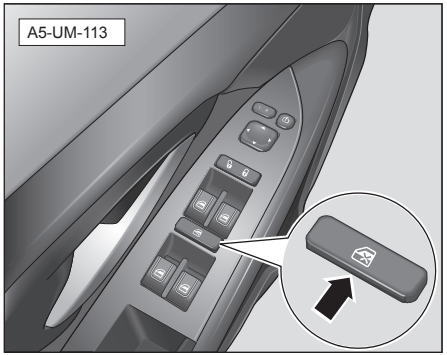

کلید غیر فعال کردن بالابر پنجره:

وقتی کلید غیر فعال کردن بالابر پنجره در موقعیت غیر فعال باشد، پنجره‌های سرنشین جلو و عقب توسط کلیدهای پنجره مربوطه که روی درهای خودرو قرار دارند قابل کنترل هستند. وقتی کلید غیر فعال کردن بالابر پنجره در موقعیت فعال باشد، بالابر پنجره‌های همه درهای خودرو فقط توسط کلید بالابر سمت راننده قابل کنترل هستند.

⚠ هشدار

حتی اگر موقتاً خودرو خود را ترک می‌کنید، کودکان را در داخل خودرو تنها نگذارید. کلید غیر فعال کردن بالابر پنجره وقتی خودرو روشن و برق آن در جریان است است کار می‌کند.
هنگام بستن پنجره‌ها مراقب انگشتان دست باشید وقتی سرنشینان خردسال در خودرو هستند، کلید غیر فعال کردن بالابر پنجره باید فعال باشد تا از وقوع اتفاق جلوگیری شود.

کلید بالابر پنجره سرنشین

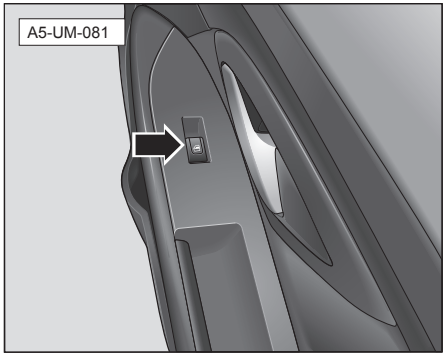

کلیدهای بالابر برقی سرنشین جلو و عقب روی درهای خودرو قرار دارند و همچون کلیدهای بالابر پنجره سمت راننده استفاده می‌شوند.

بازنشانی عملکرد بالابر خودکار پنجره

زمانیکه قطع برق اتفاقی رخ می‌دهد، عملکرد بالابر خودکار پنجره‌های خودرو از کار میافتند د و باید بازنشانی شوند.

بعد از بسته شدن کامل پنجره، کلید را رها نکنید. تقریباً ۵ ثانیه نگه دارید تا بالا برود، در این لحظه شیشه پنجره بطور خودکار وارد حالت خودآموز می‌شود و عملکرد بالابر خودکار را از سر می‌گیرد.

عملکرد ضد مانع در پنجره

بالابر برقی پنجره مجهز به عملکرد ضد مانع است. وقتی شیشه پنجره به سختی بالا می‌رود یا در حین بسته شدن مانعی وجود داشته باشد، بالا رفتن پنجره متوقف می‌شود و مجدداً باز می‌شود.

زمانیکه پنجره‌های خودرو تقریباً در حال بسته شدن کامل هستند، حرکت خودکار در جهت مخالف (عملکرد ضد مانع) عملکرد را متوقف می‌کند. قبل از اینکه پنجره‌های خودرو بسته شوند، دقت کنید که دست سرنشینان روی پنجره و چیزی بین آن نباشد.

سان روف برقی*

کلید سان روف برقی

وقتی دکمه شروع/توقف در حالت «RUN» است، کلید سان روف برقی برای باز یا بسته نمودن سان روف استفاده می‌شود.

دو دکمه بر روی کلید سان روف برقی وجود دارد: «TILT UP» (خم شدن به سمت بالا) و «SLIDE OPEN» (باز شدن کشویی). از طریق این دو دکمه، سان روف برقی باز، بسته، خم و تهویه دار می‌شود.

باز و بسته نمودن سان روف برقی

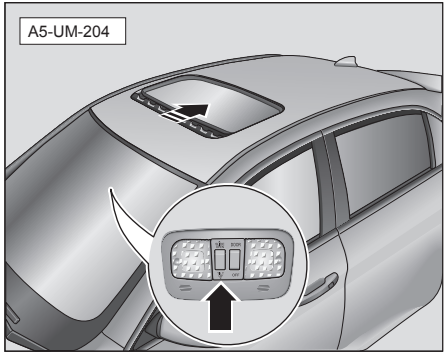

دکمه خاموش/روشن را در حالت «RUN» قرار دهید.

دکمه «SLIDE OPEN» را چند ثانیه فشار دهید یا لمس کنید، شیشه سان روف تا حد محدودی به سمت عقب می‌رود. وقتی شیشه سان روف در حال باز شدن است، دکمه کنترل سان روف را فشار دهید، شیشه سان روف در موقعیت فعلی خود متوقف می‌شود.

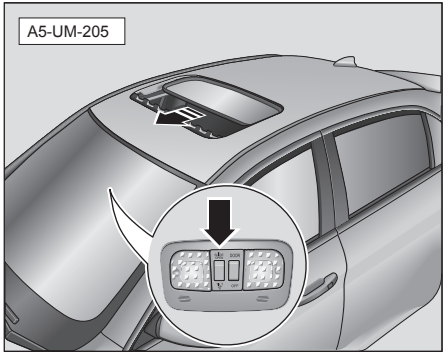

دکمه خاموش/روشن را در حالت «RUN» قرار دهید.

دکمه «TILT UP» را چند ثانیه فشار دهید یا لمس کنید، و سان روف را ببندید. وقتی سان روف در حال بسته شدن است، دکمه را مجدداً فشار دهید، بسته شدن شیشه سان روف متوقف می‌شود و در موقعیت فعلی خود می‌ماند. دکمه را چند ثانیه فشار دهید و سان روف برقی عملکرد ضد مانع خود را در حین بسته شدن بکار نمی‌گیرد. دکمه را لمس کنید، سان روف عملکرد ضد مانع خود را در حین بسته شدن بکار می‌گیرد.

احتیاط

دکمه را چند ثانیه فشار دهید و سان روف برقی عملکرد ضد مانع خود را در حین بسته شدن بکار نمی‌گیرد.
دکمه را لمس کنید، سان روف عملکرد ضد مانع خود را در حین بسته شدن بکار می‌گیرد.

نکات مفید

با استفاده نمودن از دکمه قفل ریموت کنترل در خارج از خودرو، می‌توانید سان روف را ببندید.

خم کردن و تهویه

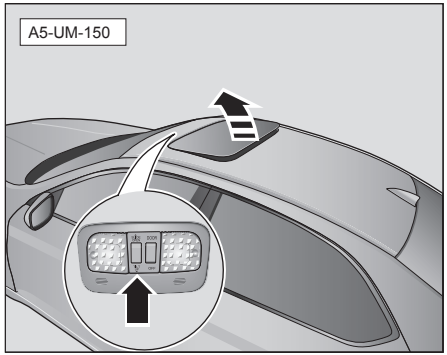

دکمه خاموش/روشن را در حالت «RUN» قرار دهید.

وقتی سان روف برقی در موقعیت بسته قرار دارد، دکمه «TILT UP» را چند ثانیه فشار دهید یا لمس کنید، در این لحظه قسمت عقب شیشه سان روف بالا می‌رود و به موقعیت باز کج می‌شود و بطور خودکار متوقف می‌شود. در هنگام خم شدن، دکمه کنترل سان روف برقی را یکبار فشار دهید و در این حال سان روف برقی در موقعیت فعلی خود متوقف می‌شود.

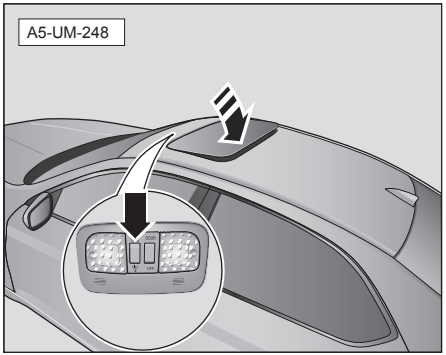

دکمه خاموش/روشن را در حالت «RUN» قرار دهید.

دکمه «SLIDE OPEN» را چند ثانیه فشار دهید تا سان روف بسته شود. در طول این مرحله، سان روف عملکرد ضد مانع را بکار نمی‌گیرد. (اگر دکمه «SLIDE OPEN» لمس شود، سان روف عملکرد ضد مانع را در حین بستن بکار می‌گیرد).

آفتابگیر سان روف

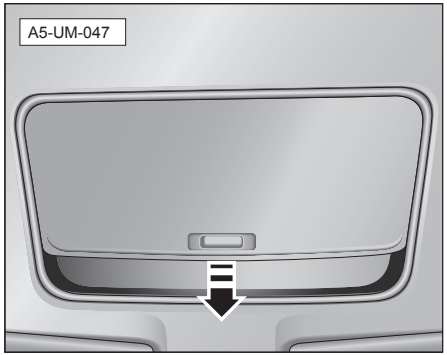

ممکن است آفتابگیر به همراه سان روف باز شود. برای بستن آن، کافیست آفتابگیر را با دست به موقعیت اصلی خود بکشید.

احتیاط

وقتی سان روف باز است، لطفاً آفتابگیر سان روف را به زور نبندید.

عملکرد ضد مانع سان روف

وقتی سان روف با لمس آن بسته می‌شود، عملکرد ضد مانع به کار گرفته می‌شود.

وقتی سان روف بسته است، عملکرد ضد مانع می‌تواند مانع گیر کردن اجسام بزرگ شود. اگر هنگام بسته شدن سان روف چیزی مانع حرکت آن شود، متوقف می‌شود و فوراً کمی باز می‌شود.

وقتی سان روف می‌لغزد، اگر عملکرد ضد مانع فعال شود، سان روف در جهت باز شدن کمی حرکت می‌کند و متوقف می‌شود.

اگر سان روف برقی به سمت بالا کج شود و عملکرد ضد مانع فعال شود، سان روف در جهت شیب حرکت می‌کند تا زمانیکه به حداکثر موقعیت شیب برسد.

نکات مفید

- سان روف ممکن است کنترل موانع را تا زمانیکه تقریباً به بسته شدن کامل می‌رسد متوقف کند. در این زمان، سان روف فاقد عملکرد ضد مانع است.
- اطمینان کامل حاصل کنید که برای فعال کردن عملکرد ضد مانع از دست یا هر عضوی از بدن خود استفاده نکنید. در غیر اینصورت، به احتمال بسیار زیاد ممکن است شدیداً آسیب ببینید.

احتیاط

عملکرد ضد مانع سان روف نمی‌تواند از گیرکردن انگشتان جلوگیری کند.

هشدار

- کاملاً اطمینان یابید که هنگام بستن سان روف احتیاط می‌کنید. کاملاً اطمینان یابید که هنگام باز و بسته نمودن پنجره سان روف کسی نزدیک نباشد تا از آسیب‌های جدی به خود و دیگران جلوگیری کنید.
- هنگام خروج از خودرو، راننده باید از بسته بودن سان روف اطمینان حاصل نماید.
- در دمای بسیار سرد (۲۰ درجه زیر صفر) از عملکرد سان روف استفاده نکنید. در چنین محیطی، عملکرد ضد مانع سان روف فعال نمی‌شود، بنابراین موجب حادثه می‌شود. ضمناً دمای پایین نیز تا حدی به موتور آسیب می‌زند.

راه اندازی دستی سان روف

در برخی موقعیت‌ها (قطع ناگهانی برق باتری یا بعد از استفاده طولانی مدت از خودرو)، لازم است بصورت دستی سان روف را راه اندازی کنید.

عملکرد خاص به شرح زیر است:

۱. دکمه «TILT UP» را چند ثانیه فشار دهید (سان روف از هر موقعیتی که هست به سمت موقعیت شیب دار حرکت می‌کند)، و زمانیکه شیشه سان روف به آخرین موقعیت شیب می‌رسد، دکمه «TILT UP» را نگه دارید. بعد از تقریباً ۱۰ ثانیه، شاهد حرکت‌های ریز سان روف به سمت بالا و پایین خواهید بود یا صدای کلیک به گوش می‌رسد. بعد از جابجایی یا توقف صدا، راه اندازی پایان می‌یابد و شما می‌توانید دکمه را رها کنید.

۲. در حدود تقریباً ۵ ثانیه، دکمه «TILT UP» را فشار دهید و به مدت چند ثانیه نگه دارید. سان روف خودآموزی را شروع می‌کند. بعد از تقریباً ۳ ثانیه، سان روف می‌تواند عملکردهای بسته شدن–›کشیدن جهت باز شدن–›بسته شدن را انجام دهد و سرانجام در موقعیت بسته متوقف می‌شود. بعد از اینکه تنظیمات دستی پایان یافت، دکمه را رها کنید.

چراغ‌ها و دید خودرو

چراغ جلو مجهز به روشن شدن خودکار*

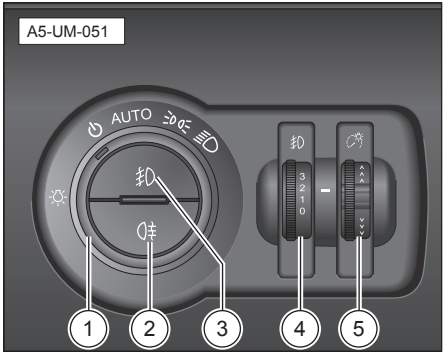

۱. دسته کنترل چراغ
۲. دکمه چراغ مه شکن عقب
۳. دکمه چراغ مه شکن جلو
۴. دسته تنظیم ارتفاع
۵. دسته کنترل روشنایی نور پس زمینه

چراغ جلو بدون روشن شدن خودکار*

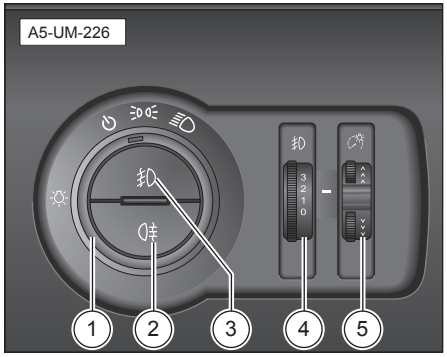

۱. دسته کنترل چراغ
۲. دکمه چراغ مه شکن عقب
۳. دکمه چراغ مه شکن جلو
۴. دسته تنظیم ارتفاع
۵. دسته کنترل روشنایی نور پس زمینه

تنظیم دستی ارتفاع چراغ جلو بدون روشن شدن خودکار*

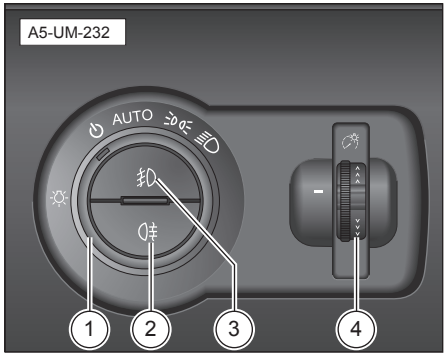

۱. دسته کنترل چراغ
۲. دکمه چراغ مه شکن عقب
۳. دکمه چراغ مه شکن جلو
۴. دسته کنترل روشنایی نور پس زمینه

روشن شدن خودکار چراغ جلو*

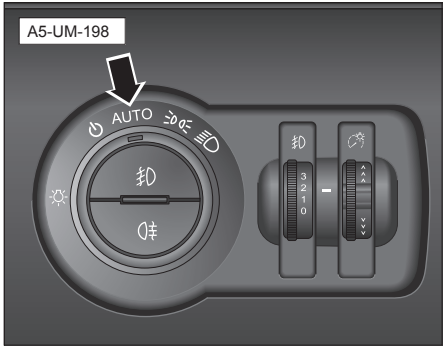

در محیط تاریک (مانند زمانی که از تونل عبور می‌کنید)، زمانی که دکمه شروع/توقف در حالت «RUN» یا «ACC» است و دسته کنترل چراغ در حالت «AUTO»، نور پایین به صورت خودکار روشن می‌شود.

چراغ بغل

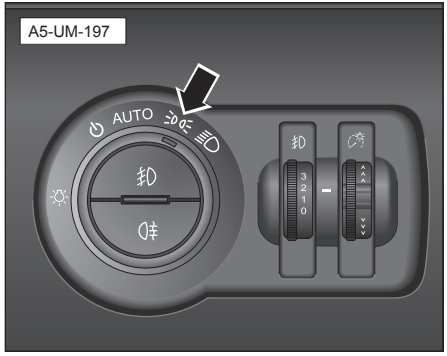

زمانی که دکمه شروع/توقف در حالت «RUN» یا «ACC» است، دسته کنترل را در حالت بگذارید. نور زمینه برای چراغ بغل، تجهیزات و دکمه‌ها روشن می‌شود.

هشدار چراغ بغل

اگر زمانی که دکمه شروع/توقف در حالت «OFF» و درب راننده باز است، دکمه چراغ بغل در حالت «ON» باشد، سیستم زنگ هشدار بلندی ایجاد می‌کند و نمایشگر پیام «Side Light Not Switched Off» را نمایش می‌دهد.

چراغ جلو

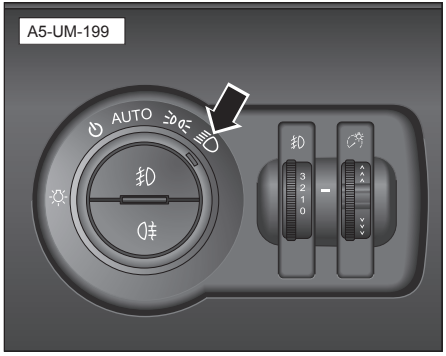

زمانی که دکمه شروع/توقف در حالت «RUN» یا «ACC» است، پیچ دسته کنترل را در حالت بگذارید. چراغ‌ها در حالت نور پایین روشن می‌شوند.

نور پایین/بالا در حالت تعویض دنده/سبقت

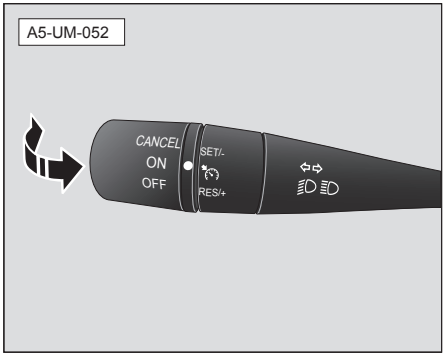

زمانی که کلید چراغ در حالت «OFF»، چراغ بغل و یا نور پایین است، دسته کنترل چراغ را در جهت فرمان بچرخانید تا چراغ‌های نور بالا روشن شود. دسته کنترل چراغ را رها کنید تا نور بالا خاموش شود.

زمانی که دسته کنترل چراغ در حالت نور پایین است، آن را در جهت مخالف فرمان فشار دهید تا چراغ‌ها از حالت نور پایین به نور بالا تغییر کنند. نشانگر آبی در قسمت نمایشگرهای تجهیزات نمایان می‌شود. دسته کنترل چراغ‌ها را به سمت فرمان ببرید تا نور بالا خاموش شود.

تنظیم دستی ارتفاع چراغ‌های جلو*

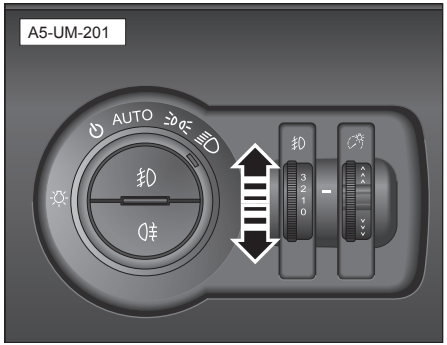

نحوه توزیع وزن سرنشین‌ها و چمدان‌ها روی زاویه نور پایین تاثیر می‌گذارد. برای اطمینان از دید کافی و عدم ایجاد اختلال در رانندگی دیگران، چراغ‌های جلو را تنظیم کنید.

برای تنظیم چراغ‌های جلو از شرایط سطح جاده ذکر شده در زیر به عنوان راهنما استفاده کنید (در جهتی که پیکان در نمودار نشان می‌دهد):

- موقعیت «۰»

محدود به زمانی که فقط راننده و سرنشین جلو در خودرو هستند (زمانی که باری در خودرو نیست).

- موقعیت «۱»

خودرو با کلیه سرنشینان

- موقعیت «۲»

کلیه سرنشین‌ها در خودرو هستند و بار صندوق عقب به صورت مساوی تقسیم شده باشد (به میزان حداکثر بار مجاز شاسی عقب و کمتر از حداکثر وزن مجاز).

- موقعیت «۳»

راننده به همراه میزان بار صندوق عقب که به صورت مساوی تقسیم شده باشد (به میزان حداکثر بار مجاز شاسی عقب و کمتر از حداکثر وزن مجاز).

سیستم تنظیم خودکار ارتفاع چراغ جلو*

سیستم تنظیم خودکار ارتفاع چراغ‌های جلو بر اساس شرایط کنونی رانندگی شما، چراغ‌های جلو را تنظیم می‌کند. سیستم تنظیم خودکار بر اساس زاویه فرمان و سرعت خودرو، زاویه چراغ‌های جلو را به صورت خودکار به سمت چپ یا راست تنظیم می‌کند.

تأخیر خودکار در خاموش شدن نور پایین

مدل‌های خودروی بدون قابلیت تنظیم خودکار چراغ‌های جلو

اگر ۱ دقیقه از قراردادن دکمه حرکت/توقف در حالت «RUN» گذشته و دسته کنترل چراغ‌ها بیش از ۴۰ ثانیه در حالت چراغ‌های بغل و یا نور پایین است، طی مدت ۵ دقیقه بعد از این که دکمه حرکت/توقف در حالت «OFF» بود:

- دسته چراغ راهنما را بچرخانید (زمان مفید چرخاندن دسته چراغ راهنما بیشتر از ۲۰۰ میلی ثانیه است)، پس از تأخیر تقریبا ۲۰ ثانیه چراغ‌های جلو روشن می‌شوند، و نشانگر اینست که سیستم تأخیری چراغ جلو فعال است. در صورتی که درب‌های خودرو توسط کنترل از راه دور و یا کلید قفل شوند، چراغ‌های جلو به مدت ۲۰ ثانیه روشن خواهند شد. اگر درب‌های خودرو توسط کنترل از راه دور و یا کلید چندین بار باز و بسته شوند، باز هم چراغ‌های جلو پس از ۲۰ ثانیه روشن می‌شوند و سپس با ۲۰ ثانیه تأخیر از آخرین سیگنال عملیات قفل کردن خاموش خواهند شد.
- در صورتی که چراغ‌های راهنما تا ۵ دقیقه روشن نشدند، حتی اگر از واحد کنترل از راه دور هوشمند یا از کلید برای قفل کردن درب خودرو استفاده کرده باشید، چراغ‌های جلو با تأخیر روشن نخواهند شد.

مدل خودروهای با قابلیت تنظیم خودکار چراغ‌های جلو

اگر در طول مدت زمان یک دقیقه از قرار دادن دکمه حرکت/توقف در حالت «RUN»، سیستم از سنیور چراغ پیام «ON» (روشن) را دریافت کند، کامپیوتر خودرو متوجه می‌شود که خودرو وارد حالت شب شده است. در مدت ۵ دقیقه که دکمه حرکت/توقف در حالت «OFF» است:

- در صورتی که سیگنال نور خودکار دریافت شود، به این معنا است که سیستم تأخیری چراغ‌های جلو فعال است. در صورتی که درب‌های خودرو توسط کنترل از راه دور و یا کلید قفل شوند، چراغ‌های جلو به مدت ۲۰ ثانیه روشن خواهند شد. اگر درب‌های خودرو توسط کنترل از راه دور و یا کلید چندین بار باز و بسته شوند، باز هم چراغ‌های جلو پس از ۲۰ ثانیه روشن می‌شوند و سپس با ۲۰ ثانیه تأخیر از آخرین سیگنال عملیات قفل کردن خاموش خواهند شد.
- در صورتی که سیگنال خودکار چراغ دریافت نشود، چراغ‌های نور پایین جلو با تأخیر روشن نخواهند شد. حتی اگر از کنترل از راه دور برای قفل کردن درب خودرو استفاده کرده باشید.

چراغ‌های مه شکن

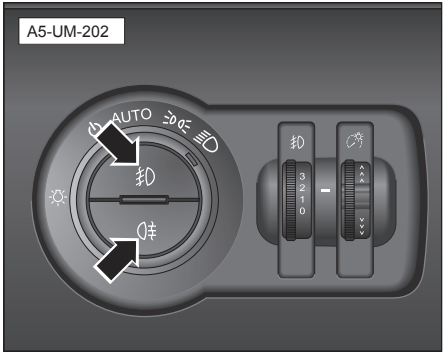

زمانی که دسته کنترل چراغ‌ها در حالت چراغ بغل و یا نور پایین باشد، هم مه شکن جلو و هم عقب می‌توانند روشن شوند.

تنظیم روشنایی زمینه کلیدها

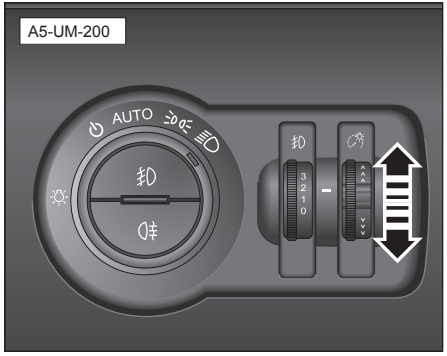

زمانی که کلید چراغ‌ها در حالت چراغ بغل و یا نور پایین باشد، چراغ‌های پس زمینه تمام دکمه‌های خودرو روشن خواهد شد. برای افزایش میزان روشنایی پس زمینه، پیچ تنظیم را به سمت بالا بچرخانید. برای کاهش میزان روشنایی پس زمینه، پیچ تنظیم را به سمت پایین بچرخانید.

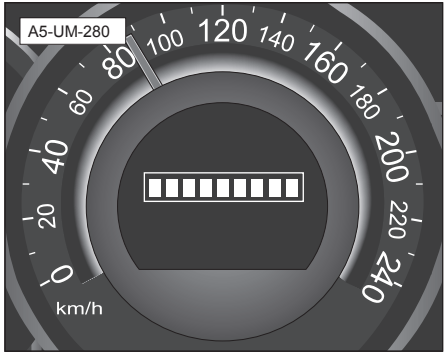

تنظیم روشنایی دارای ۹ درجه است ک با هر چرخش پیچ یک درجه تغییر می‌کند. بیشترین مقدار ۹ و کمترین آن ۱ می‌باشد. نمایشگر کامپیوتر تغییرات میزان افزایش/کاهش روشنایی را با اعمال هر تغییر نمایش می‌دهد.

چراغ‌های فرمان

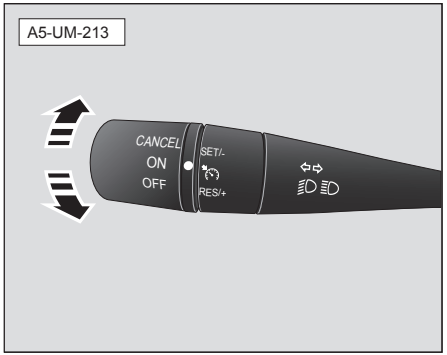

برای راهنمای گردش به چپ، دسته کنترل چراغها را به سمت پایین بچرخانید. نشانگر سبز روی صفحه داشبورد ⇦ شروع به چشمک زدن می‌کند. برای راهنمای گردش به راست، دسته کنترل گر چراغها را به سمت بالا بچرخانید. نشانگر سبز روی صفحه داشبورد ⇨ شروع به چشمک زدن می‌کند. زمانی که فرمان به حالت عادی بازگشت، دسته کنترل چراغها نیز به حالت قبل باز می‌گردد. چراغ راهنما و نشانگر آن در صفحه داشبورد خاموش می‌شوند.

چراغ‌های راهنمای تغییر مسیر

دسته کنترل چراغها را کمی به سمت بالا یا پایین فشار دهید تا چراغ راهنمای تغییر مسیر روشن شود و نشانگر آن در صفحه داشبورد شروع به چشمک زدن کند. با رها کردن دسته کنترل، دسته به صورت خودکار به حالت اولیه خود باز می‌گردد و چراغهای راهنمای بیرونی پس از سه بار چشمک زدن خاموش می‌شود.

کلید فلاشر

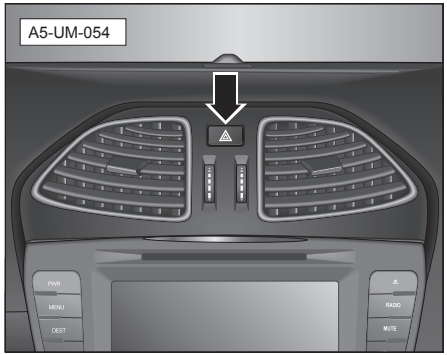

دکمه فلاشر در بین دریچه‌های مرکزی هوا قرار دارد.

چراغهای فلاشر در موارد اضطراری برای مطلع ساختن رانندگان دیگر مورد استفاده قرار می‌گیرد تا از حوادث احتمالی جلوگیری شود. در موارد زیر چراغهای فلاشر را باید روشن کنید:

۱. خودرو به دلیل نقص فنی دچار مشکل شود.

۲. زمانی که خودرو آخرین خودرو در صف ترافیک است.

۳. یک موقعیت اضطراری ایجاد شده است.

۴. .زمانی که خودرو در حال بکسل کردن خودروی دیگر است و یا توسط خودروی دیگری بکسل می‌شود.

زمانی که چراغ‌های فلاشر روشن است، تمامی چراغ‌های راهنما هم زمان شروع به چشمک زدن می‌کنند. دو نشانگر چراغ راهنما روی داشبورد و نشانگر دکمه فلاشر نیز شروع به چشمک زدن می‌کنند. هنگامی‌که دکمه شروع/توقف در حالت «OFF» است، دکمه فلاشر هنوز کار می‌کند.

احتیاط

- استفاده طولانی مدت از هشدار فلاشر میزان قابل توجهی باتری مصرف می‌کند.
- حتی زمانی که دکمه حرکت/توقف در حالت «OFF» است، باتری مصرف خواهد شد.
- زمانی که از هشدار فلاشر استفاده می‌کنید، مطمئن شوید که از قوانین و مقررات پیروی می‌کنید.
- در صورتی که فلاشر عمل نکرد از روش‌های دیگری برای مطلع ساختن رانندگان دیگر استفاده کنید. روشی که استفاده می‌کنید باید حتماً بر طبق قوانین و مقررات راهنمایی و رانندگی باشد.

چراغ‌های داخلی

چراغ مطالعه جلو

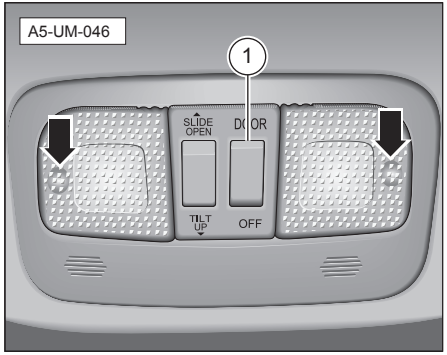

دکمه کنار نورگیر را فشار دهید –پیکان– تا چراغ مطالعه روشن شود. دکمه کنار نورگیر را دوباره فشار دهید –پیکان– تا چراغ مطالعه خاموش شود. روی دکمه –۱– چراغ مطالعه جلو حالت‌های زیر وجود دارد:

DOOR: زمانی که درب خودرو بسته می‌شود، چراغ‌های داخلی پس از تقریباً ۲۰ ثانیه خاموش می‌شوند. چراغ‌های داخلی دارای سیستم ذخیره انرژی هستند و پس از حداکثر ۱۰ دقیقه روشن بودن خاموش می‌شوند.

OFF: چراغ فقط زمانی روشن می‌شود که دکمه کنار نورگیر را فشار دهید.

چراغ مطالعه عقب

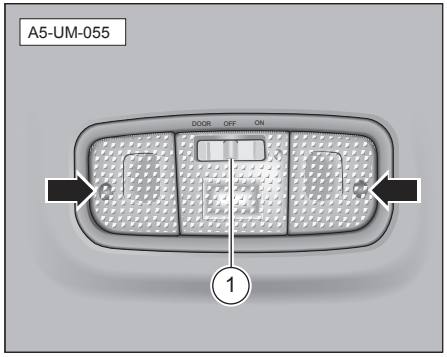

دکمه نورگیر را فشار دهید –پیکان– تا چراغ مطالعه عقب روشن شود. دکمه کنار نورگیر را دوباره فشار دهید –پیکان– تا چراغ مطالعه خاموش شود.

روی دکمه –۱– چراغ مطالعه عقب حالت‌های زیر وجود دارد:

ON: چراغ‌های داخلی پیوسته روشن می‌مانند.

OFF: چراغ‌های داخلی خاموش می‌شوند.

DOOR: چراغ سقفی خودرو زمانی که درب خودرو باز می‌شود به صورت خودکار روشن می‌شود و ۲۰ ثانیه پس از بسته شدن درب خودرو خاموش می‌شود.

سیستم چراغ ورود به خودرو

زمانی که هر کدام از درب‌های خودرو باز شود، این چراغ روشن خواهد شد. زمانی که تمامی درب‌های خودرو بسته است و دکمه حرکت/توقف خاموش است، این چراغها خاموش می‌شوند.

۱. چراغ مطالعه جلو (در حالت «DOOR» قرار دارد)
۲. چراغ مطالعه عقب (در حالت «DOOR» قرار دارد)
۳. چراغ جلوی پای راننده
۴. چراغ جلوی پای سرنشین جلو
۵. چراغ تزیینی درب خودرو

چراغ جعبه داشبورد

زمانی که جعبه داشبورد سرنشین جلو باز شود، چراغ جعبه داشبورد به صورت خودکار روشن خواهد شد. زمانی که جعبه داشبورد بسته شود چراغ آن نیز به صورت خودکار خاموش می‌شود.

چراغ صندوق عقب

زمانی که درب صندوق عقب باز شود، چراغ صندوق عقب به صورت خودکار روشن خواهد شد. زمانی که درب صندوق عقب بسته شود چراغ آن نیز به صورت خودکار خاموش می‌شود.

چراغ فندک

زمانی که چراغهای بغل روشن شوند، چراغ فندک روشن می‌شود. زمانی که چراغهای بغل خاموش شوند، چراغ فندک خاموش می‌شود.

چراغ تزئینی

در زیر درب هر خودرو یک چراغ تزئینی نصب شده است. زمانی که هر کدام از درب‌های خودرو باز شود، این چراغ روشن خواهد شد.

پس از اینکه درب خودرو بسته شد، چراغ تزئینی خاموش می‌شود.

برف پاک کن

برف پاک کن جلو
(بدون سنسور تشخیص باران)*

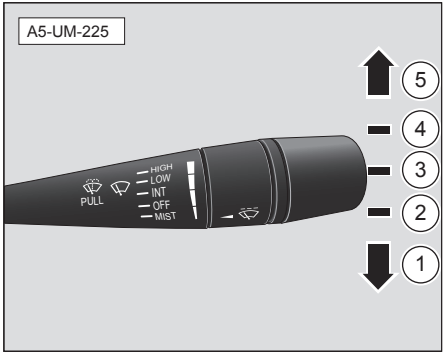

۱. MIST
۲. OFF – خاموش
۳. INT – برف پاک کن مرحله ای
۴. LOW – برف پاک کن با سرعت کم
۵. HIGH – برف پاک کن با سرعت زیاد

هنگامی‌که دکمه شروع/توقف در حالت «RUN» است، برف‌پاک کن/شوینده به صورت عادی کار می‌کند.

برای انتخاب حالت برف پاک کن، دسته کنترل را به سمت پایین یا عقب فشار دهید.

۱. MIST – دسته کنترل را در حالت «MIST» قرار دهید، برف پاک کن فقط برای یک بار با سرعت کم حرکت می‌کند. اگر دسته کنترل در همین حالت بماند، برف پاک کن با سرعت زیاد شروع به حرکت می‌کند، و زمانی که دسته کنترل رها شود برف پاک کن با سرعت کم حرکت می‌کند تا این که به حالت توقف برسد.

۲. OFF – برف پاک کن خاموش است.

۳. INT – زمانی که دسته کنترل در حالت «INT» قرار می‌گیرد، برف پاک کن به صورت مرحله ای حرکت می‌کند.

این قابلیت تنها در برخی از مدلها موجود می‌باشد و در بقیه مدلها دارای حالت خودکار هستند.

۴. LOW – زمانی که دسته کنترل در حالت «LOW» قرار می‌گیرد، برف پاک کن به آرامی و در بازه زمانی مشخصی حرکت می‌کند.

۵. HIGH – زمانی که دسته کنترل در حالت «HIGH» قرار می‌گیرد، برف پاک کن به سرعت و در بازه زمانی مشخصی حرکت می‌کند.

احتیاط

- نباید از برف پاک کن زمانی که شیشه خشک است استفاده شود.
- در زمانی که هوا بسیار سرد و یا بسیار گرم است، مطمئن شوید که تیغه‌های برف پاک کن یخ نزده و یا به شیشه گیر نکرده باشد.
- در فصل زمستان مطمئن شوید که اهرم برف پاک کن و نقاطی که تیغه‌های آن دسترسی دارند را از برف و یخ پاک کنید.

حالت خودکار و مرحله ای برف پاک کن*

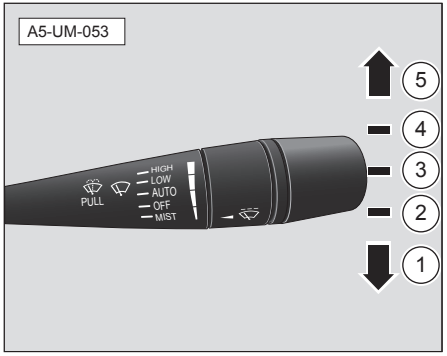

۱. MIST
۲. OFF – خاموش
۳. AUTO – برف پاک کن در حالت خودکار
۴. LOW – برف پاک کن با سرعت کم
۵. HIGH – برف پاک کن با سرعت زیاد

زمانی که سنسورهای سیستم تشخیص دهند هوا بارانی است، برف پاک کن روشن می‌شود و بر اساس میزان بارش باران سرعت آن حرکت برف پاک کن نیز تغییر خواهد کرد.
(حالت مرحله ای، سرعت کم و سرعت زیاد). این قابلیت زمانی فعال می‌شود که سرعت خودرو بیشتر از ۱۰ کیلومتر در ساعت باشد.

زمانی که دسته کنترل برف پاک کن در حالت «LO» (آهسته) یا «HI» (سریع) است، برف پاک کن با سرعت تعیین شده کار می‌کند. در این زمان حسگر خودکار عمل نخواهد کرد.

احتیاط

زمانی که از کارواش خودکار استفاده می‌کنید، برف پاک کن را در حالت «AUTO» قرار ندهید. زمانی که از برف پاک کن استفاده نمی‌کنید، مطمئن شوید که سیستم برف پاک کن خاموش است.

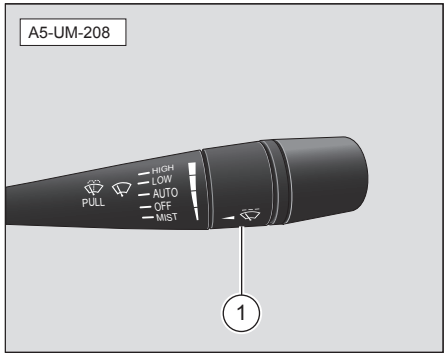

حساسیت سیستم را می‌توانید با قرار دادن دسته کنترل تنظیم کننده برف پاک کن روی –۱– تنظیم کنید.

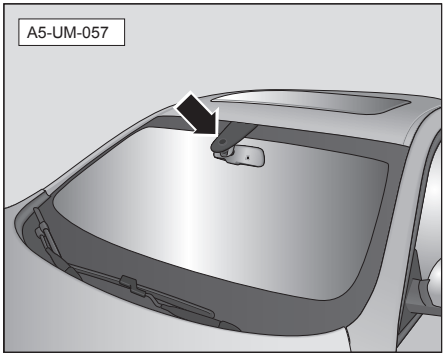

سنسور تشخیص باران روی شیشه جلو و در نزدیکی آینه وسط قرار دارد. در صورتی که سنسور با گرد و غبار گرفته شده باشد ممکن است سیستم برف پاک کن به صورت عادی کار نکند.

آب پاش شیشه

دسته کنترل برف پاک کن را به سمت بدن خود فشار دهید و بلافاصله آن را رها کنید، نازل آب پاش شیشه جلو بر روی شیشه آب می‌ریزد.

زمانی که آب پاش در حال کار کردن است، دکمه روشن/خاموش را در حالت «OFF» (خاموش) قرار دهید، در این حالت برف پاک کن به فعالیت خود ادامه می‌دهد تا از حرکت بایستد.

اگر دسته کنترل برف پاک کن بالا باشد و در همان موقعیت بماند، سپس:

الف. راننده کنترل آب پاش را بچرخاند و دکمه آن را فعال کند، پمپ آب پاش فعال می‌شود و ثانیه شمار آن شروع به کار می‌کند.

ب. اگر دسته کنترل به طور مداوم در حالت باز بماند و ثانیه شمار به ۳۰۰ میلی ثانیه برسد، مرحله ۳ اجرا می‌شود. و یا اگر راننده دسته کنترل را رها کند و دکمه آن را غیر فعال کند، پمپ از کار خواهد افتاد.

پ. رله کارکرد برف پاک کن را فعال کنید. زمانی که دکمه کنترل به طور مدام در حالت فعال قرار دارد (۳۰۰ میلی ثانیه)، تقریباً بعد از ۱ ثانیه رله حرکت آهسته برف پاک کن فعال می‌شود. زمانی که دسته کنترل رها شود، حالت آهسته برف پاک کن سه بار تکرار می‌شود و موتور برف پاک کن خاموش می‌شود و برف پاک کن در محل اصلی خود قرار می‌گیرد.

اگر در حالت آب پاش و برف پاک کن موقعیت دسته کنترل برف پاک کن تغییر کند، عملکرد مربوطه اعمال می‌شود. برخی از استثناها: اگر حالت مرحله ای انتخاب شود، برف پاک کن پس از اتمام عملیات شستشو و پاک کردن، وارد حالت نوبتی خواهد شد.

وقتی که عملیات شستشو و پاک کردن تمام شد، اگر دسته کنترل برف پاک کن در حالتی به جز «OFF» (خاموش) باشد، عملیات مورد نظر پس از اتمام شستشو و پاک کردن اعمال خواهد شد.

شوینده چراغ جلو*

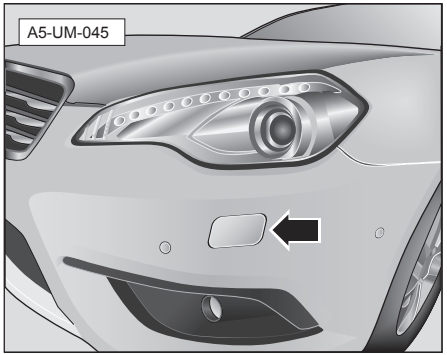

مکانیسم شوینده چراغ جلو در روی سپر جلو و در زیر چراغها قرار دارد.

زمانی که نور پایین روشن است، برای تمیز کردن چراغهای جلو کنترل برف پاک کن را دو بار به سمت بدن خود فشار دهید. عملیات شستشو پس از تقریبا ۱ ثانیه تمام می‌شود.

زمانی که نور پایین روشن است و خودرو برای اولین بار روشن می‌شود، شوینده چراغ جلو فعال می‌شود. لازم نیست دسته کنترل برف پاک کن را دو بار فشار دهید. شوینده چراغ جلو همچنان کار می‌کند.

شوینده چراغ تقریبا هر بار به مدت ۱ ثانیه کار می‌کند. در همین حال آب پاش شیشه جلو نیز کار می‌کند. زمانی که آب پاش شیشه جلو روشن می‌شود و چراغهای جلو روشن است، شوینده چراغ جلو به صورت خودکار چراغهای جلو را تمیز می‌کند.

آینه وسط

آینه وسط با تنظیم دستی ضد انعکاس نور*

سطح آینه وسط را تمیز نگه دارید و آن را در حالت بهترین زاویه دید تنظیم کنید. قبل از شروع به رانندگی حتماً آینه وسط را تنظیم کنید.

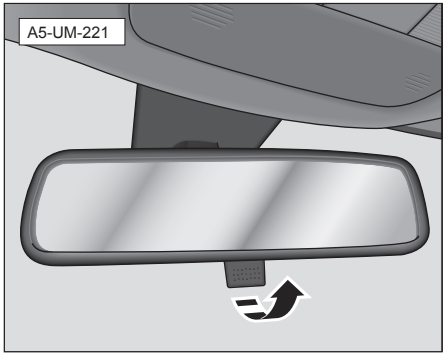

آینه وسط دارای دو موقعیت تنظیم است، موقعیت روز و شب.

آینه وسط را می‌توانید طوری تنظیم کنید که میزان نور منعکس شده از خودروی پشت سری را در چشم شما کاهش دهد. اهرم تنظیم آینه را در شب به سمت جلو، در حالت «نور پایین» قرار دهید.

با بردن اهرم به سمت عقب و به حالت اولیه به دید عادی برگردید.

احتیاط

گاهی اوقات تصویر نشان داده شده در آینه وسط بر درک راننده از موقعیت اصلی خودروی پشت سر وی تاثیر می‌گذارد. لطفاً به دقت به این موضوع توجه کنید.

آینه وسط با تنظیم خودکار ضد انعکاس نور*

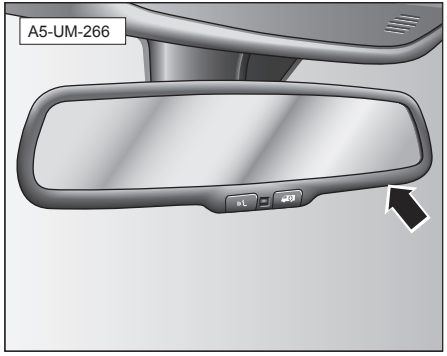

سیستم ضد انعکاس خودکار آینه وسط برای کاهش تاثیر انعکاس نور خودروی پشتی بر چشم راننده، با توجه به شدت نور چراغ‌های جلو و عقب، شدت رنگ را در آینه وسط تنظیم می‌کند.

در مواقع اضطراری کاربر می‌تواند دکمه را فشار دهد و با مرکز نجات ما تماس برقرار کند. مرکز نجات بر اساس موقعیت خودرو که کاربر گزارش داده است، خدمات پشتیبانی ارائه می‌دهد.

این دکمه سرویس پشتیبان تلفنی را در موقعیت‌های غیر ضروری برای کاربر فراهم می‌کند، و مرکز نجات سرویس مورد نظر را برای کاربر ارائه می‌دهد.

نکات مفید

سرویس‌های مرکز نجات در حال حاضر در دست توسعه است.

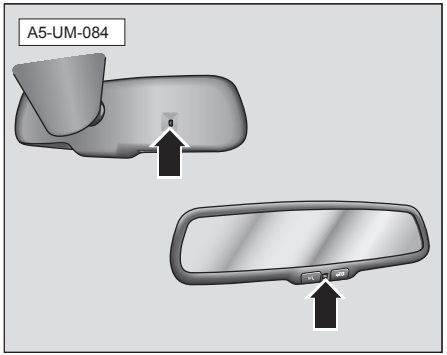

احتیاط

برای اطمینان از عملکرد درست سنسورهای دو طرف آینه وسط، آنها را با انگشت، دستمال و یا چیز دیگری لمس نکنید و روی آن را نپوشانید.

آینه وسط با تنظیم خودکار ضد انعکاس نور و تصویر دنده عقب*

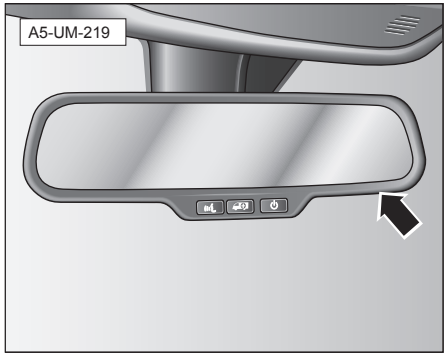

آینه وسط قابلیت نمایش تصویر دنده عقب را دارد. زمانی که دنده عقب می‌روید، تصویر دنده عقب به صورت خودکار در سمت چپ آینه وسط نمایش داده می‌شود.

زمانی که دکمه ⏻ را فشار می‌دهید، سیستم ضد انعکاس خودکار آینه وسط برای کاهش تاثیر انعکاس نور خودروی پشتی بر چشم راننده، با توجه به شدت نور چراغ‌های جلو و عقب، شدت رنگ را در آینه وسط تنظیم می‌کند.

آینه بغل

این خودرو دارای آینه بغل‌های برقی است. آینه‌های بغل دارای قابلیت‌های تا شدن خودکار، عملکرد حافظه آینه بغل، کج کردن زاویه در هنگام دنده عقب، گرم کن آینه بغل و عملکرد از بین برنده نقطه کور است.

تنظیم برقی آینه بغل

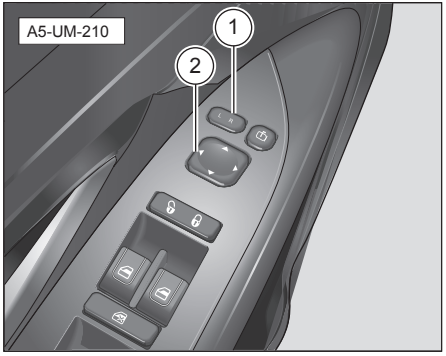

آینه بغل با دکمه تنظیم آینه کنترل می‌شود. دکمه تنظیم آینه بغل در انتهای جلویی دکمه کنترل اصلی درب راننده قرار دارد.

۱. دکمه انتخابی –۱– را در حالت «L» (چپ) و یا «R» (راست) قرار دهید (برای انتخاب آینه بغل چپ یا راست)

۲. دکمه جهت دهنده –۲– را برای بالا/پایین/چپ/راست کردن آینه فشار دهید.

۳. زمانی که آینه را تنظیم کردید، دکمه –۱– را در حالت افقی قرار دهید (بین «Left» (چپ) و «Right» (راست)).

خم کردن آینه بغل به صورت دستی*

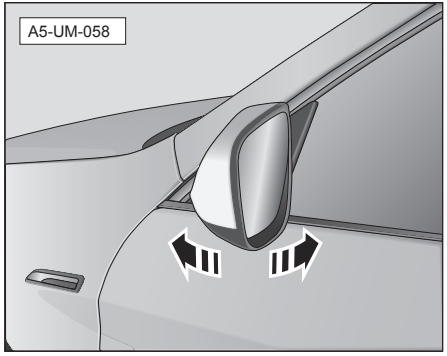

آینه خودرو را به سمت عقب فشار دهید و سپس می‌توانید آینه بغل را تا کرده و آن را در جهت بدنه خودرو قرار دهید.

احتیاط

از رانندگی کردن با آینه‌های تاشده به عقب خودداری کنید. در غیر این صورت این عمل ممکن است باعث کاهش دید و ایجاد تصادف شود.

خم کردن آینه بغل به صورت خودکار*

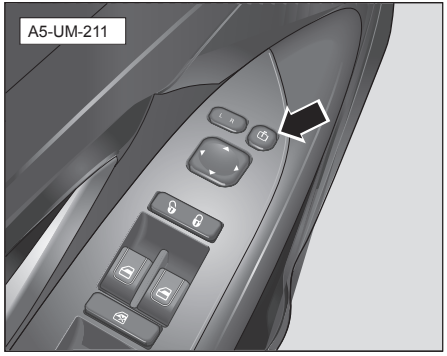

دکمه جمع کردن کردن آینه را در جهت پیکان به سمت بالاترین درجه فشار دهید. در این حال آینه بغل به سمت پنجره خم شده و در حالت «پارکینگ» قرار می‌گیرد.

دکمه جمع کردن آینه را برای برگرداندن به حالت قبلی فشار دهید، آینه به صورت خودکار باز می‌شود.

زمانی که دزدگیر خودرو را با استفاده از کنترل از راه دور فعال می‌کنید، آینه‌ها به صورت خودکار تا می‌شوند. زمانی که دزدگیر خودرو را با استفاده از کنترل از راه دور غیر فعال می‌کنید، آینه‌ها به صورت خودکار باز می‌شوند.

آینه بغل با سیستم از بین برنده نقطه کور*

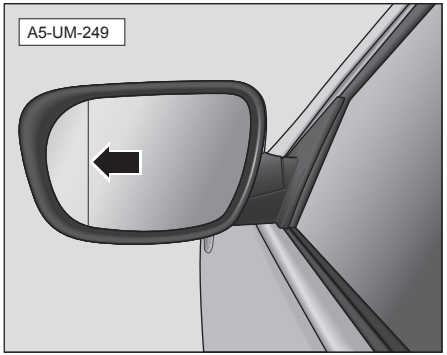

آینه بغل با سیستم از بین برنده نقطه کور به راننده کمک می‌کند که دید بیشتری از محیط بیرون داشته باشد.

آینه بغل سمت راست با قابلیت کج کردن زاویه در دنده عقب*

قابلیت کج کردن زاویه زمانی که خودرو دنده عقب می‌رود، قابل تنظیم است. به این عملکرد، قابلیت کج کردن زاویه آینه بغل سمت راست در هنگام دنده عقب می‌گویند.

زمانی که زاویه آینه بغل تنظیم شده باشد، بلافاصله بعد از این که دنده خودرو در حالت دنده عقب قرار گیرد، آینه بغل سمت راست به صورت خودکار در زاویه تنظیم شده قرار می‌گیرد. برای استفاده از این عملکرد، باید قابلیت کج کردن زاویه آینه بغل را در صفحه نمایش داشبورد تنظیم کنید.

تنظیم یک موقعیت در حافظه

۱. زمانی که دکمه روشن/خاموش در حالت «RUN» و یا «ACC» است.

۲. آینه بغل سمت راست را در حالت مناسبی تنظیم کنید.

۳. یک حالت ذخیره شده را از نمایشگرهای تجهیزات انتخاب کنید.

اگر می‌خواهید موقعیت دیگری را ذخیره کنید، مراحل بالا را دوباره تکرار کنید.

فراخوانی موقعیت ثبت شده در حافظه

زمانی که دکمه روشن/خاموش در حالت «RUN» است، بلافاصله بعد از این که دنده خودرو در حالت دنده عقب قرار گیرد، آینه بغل به موقعیت ذخیره شده در حافظه تغییر می‌کند. اگر در حالی که آینه بغل در حال تغییر زاویه است دکمه «SET» یکی از آینه‌ها فشار داده شود، عملکرد فراخوانی موقعیت ثبت شده در حافظه مختل می‌شود.

قابلیت حافظه آینه بغل*

قابلیت حافظه آینه بغل با قابلیت حافظه صندلی‌ها در ارتباط است. سه موقعیت به طور کل می‌توان ذخیره کرد.

دکمه‌های حافظه روی صندلی راننده و در نزدیکی دکمه‌های تنظیم صندلی قرار دارند. در مجموع چهار دکمه موجود است. SET ۱ ۲ ۳. بر اساس نیاز خود می‌توانید هر تعداد از این دکمه‌ها را تنظیم کنید.

تنظیم یک موقعیت در حافظه

۱. موقعیت صندلی و آینه بغل را تنظیم کنید.

۲. دکمه «SET» را به مدت ۵ ثانیه نگهدارید و هم زمان یکی از دکمه‌های ۱، ۲ و یا ۳ را فشار دهید.

در حالی که دکمه «SET» را نگه داشتید، صدای بوقی را خواهید شنید. در همین حال یکی از دکمه‌های حافظه را (۱، ۲ و یا ۳) فشار دهید و سیستم دو بوق خواهد زد.

اگر می‌خواهید موقعیت دیگری را ذخیره کنید، مراحل بالا را دوباره تکرار کنید.

فراخوانی موقعیت ثبت شده در حافظه

۱. دکمه مورد نظر حافظه (۱، ۲ و یا ۳) را نگهدارید تا صندلی و آینه به وضعیت ذخیره شده تغییر مکان دهند.

۲. دکمه حافظه (۱، ۲ و یا ۳) را رها کنید.

احتیاط

قبل از این که صندلی و آینه کاملا به حالت ذخیره شده تغییر مکان دهند دکمه حافظه را رها نکنید. چون اگر دکمه رها شود، موتور در حین جابه‌جایی صندلی و آینه از کار می‌ایستد، حتی اگر هنوز به موقعیت ذخیره شده نرسیده باشد.

گرم کن آینه بغل*

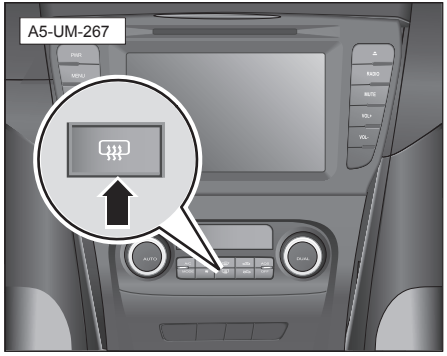

دکمه یخزدا/مه‌زدا را برای روشن کردن گرم کن فشار دهید تا یخ و غبار آینه بغل و شیشه عقب پاک شود. در این زمان چراغ نشانگر دکمه جهت یادآوری روشن می‌شود. تقریبا پس از ۱۲ دقیقه سیستم به صورت خودکار گرم کن شیشه عقب و آینه بغل را خاموش می‌کند.

i نکات مفید

- اگر می‌خواهید قبل از ۱۲ دقیقه گرم کن شیشه عقب و آینه بغل را خاموش کنید، کافی است دکمه گرم کن را دوباره فشار دهید.
- اگر همچنان می‌خواهید از گرم کن شیشه عقب و آینه بغل استفاده کنید باید آن را دوباره روشن کنید.
- اگر دیگر لازم نیست از گرم کن شیشه عقب و آینه بغل استفاده کنید، بهتر است برای صرفه جویی در مصرف باتری دکمه آن را خاموش کنید.
- اگر دکمه تنظیم برقی آینه بغل تغییری در آینه ایجاد نمی‌کند، می‌توانید برای تنظیم آینه به آرامی با دست لبه بیرونی آینه را فشار دهید.
- اگر قاب آینه بغل به دلیل فشار خارجی از جای خود خارج شده است حتما آینه را با استفاده از سیستم تا کردن برقی، به طور کامل تا کنید. قاب آینه را به صورت دستی تنظیم نکنید چون باعث ایجاد اختلال در تنظیم آینه بغل می‌شود.

آفتابگیر

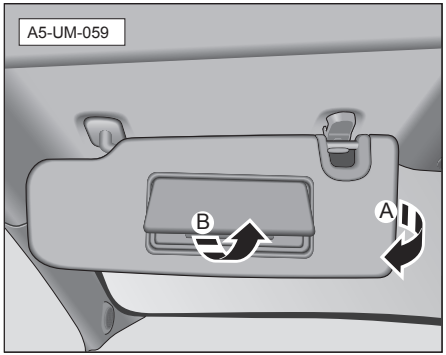

آفتابگیر راننده و سرنشین جلو را می‌توانید از پایه های خود جدا کنید.

سپس در جهت پیکان A آن را به سمت درب خود حرکت دهید تا جلوی ورود نور خورشید را از درب خودرو و شیشه‌ها بگیرید.

برای استفاده از آینه آرایش فقط کافی است که در جهت پیکان B روکش آینه را بردارید.

آفتاب گیر عقب*

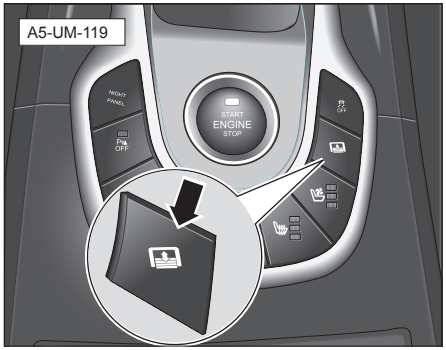

این خودرو مجهز به یک آفتاب گیر برقی است. دکمه کنترل روی کلید U شکلی که در کنسول مرکزی وجود دارد، قرار گرفته است.

هنگامی‌که دکمه حرکت/توقف در حالت «RUN» است، آفتاب گیر برقی کار می‌کند.

دکمه را لمس کنید، آفتاب گیر برقی بالا می‌رود (یا پایین می‌آید) و سپس متوقف می‌شود.

نکات مفید

اگر اهرم تعویض دنده در حالی که آفتاب گیر بالا رفته است به وضعیت «R» تغییر کند، آفتاب گیر به صورت خودکار دوباره پایین خواهد آمد.

هشدار

- برای جلوگیری از آسیب دیدن دست خود با پیچ‌ها و وسایل دیگر، به قلاب نگهدارنده آفتاب گیر دست نزنید.
- در هنگام استفاده از آفتاب گیر، برای جلوگیری از گیر کردن یا آسیب دیدن، دست‌های خود را در شکاف آفتاب گیر فرو نکنید.

احتیاط

- هیچ چیزی را در جایی که ممکن است مانع باز/بسته شدن آفتاب گیر شود قرار ندهید.
- هیچ چیزی را روی آفتاب گیر قرار ندهید.
- اگر ماده خاصی و یا گرد و خاک و غیره درون شکاف آفتاب گیر قرار گرفته، لطفاً آن را خارج کنید.
- آفتاب گیر برقی عقب را مکرراً به مدت بیش از چند ثانیه به کار نیندازید. در غیر این صورت، موتور ممکن است بیش از حد داغ شود.

تجهیزات صندلی و جعبه داشبورد

اهمیت درست تنظیم کردن صندلی

تنظیم صحیح صندلی باعث می‌شود که کمربند ایمنی و ایربگ نقش حفاظتی خود را به طور کامل ایفا کنند.

صندلی راننده و سرنشین جلو می‌توانند با توجه به خصوصیات بدن سرنشین تنظیم شود.

قبل از رانندگی، به صورت کامل از تنظیم بودن صندلی جلو با شرایط زیر مطمئن شوید:

- تمام عملگرهای روی داشبورد می‌توانند به صورت دقیق، مؤثر و ایمن مورد استفاده قرار گیرند.
- یک وضعیت نشستن راحت داشته باشید تا از خستگی جلوگیری شود.
- از عملکرد حفاظتی کمربندهای ایمنی و ایربگ به طور کامل استفاده کنید.

⚠ احتیاط

وضعیت نشستن نادرست ممکن است باعث آسیب جدی به راننده و سرنشین‌ها شود.

- تمام سرنشین‌ها باید در صندلی خودشان بنشینند.
- راننده و تمام سرنشین‌ها باید به درستی کمربند ایمنی را ببندند.
- از کودکان باید توسط یک سیستم حفاظت کودک مراقبت کرد.
- راننده و تمام سرنشین‌ها باید به منظور حفاظت کامل، با توجه به قد خود تکیه گاه سر خود را تنظیم نموده، و همیشه کمربند ایمنی خود را ببندند.
- در هنگام رانندگی، همیشه هر دو پای خود را به صورت درست در محل قرار دادن پا نگه دارید. پای خود را روی داشبورد نگذارید، آن را از پنجره خارج نکنید و یا روی صندلی نگذارید. هنگامی‌که ایربگ عمل می‌کند، هر وضعیت نشستن نادرست ممکن است باعث صدمات جدی شود.

⚠ هشدار

- تنظیمات صندلی تنها باید هنگامی‌که ماشین در حال حرکت نیست، انجام بگیرد. تنظیم کردن صندلی در حال رانندگی به سادگی می‌تواند باعث تصادف شود.
- در مورد صندلی سرنشین جلو و راننده، مطمئن شوید که حداقل از فرمان و داشبورد ۲۵ سانتی متر فاصله دارید. اگر فاصله کمتر از ۲۵ سانتی متر باشد، سیستم ایربگ به درستی کار نمی‌کند و خطر صدمه دیدن وجود دارد!

تکیه گاه سر

درست تنظیم کردن تکیه گاه سر در حفاظت سرنشین‌ها و کاهش صدمات ناشی از تصادف اهمیتی حیاتی دارد.

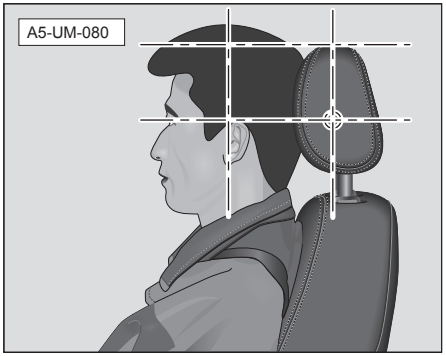

تکیه گاه سر خود را طوری تنظیم کنید که مرکز سر دقیقاً روی مرکز تکیه گاه قرار گیرد.

اگر مرکز سر و مرکز تکیه گاه سر در موقعیت درست نشان داده شده در نمودار نباشند، شما ممکن در حین تصادف صدمه ببینید.

⚠ هشدار

- اگر تکیه گاه سر جدا شده و یا به طور نادرست تنظیم/نصب شود، می‌تواند به آسانی باعث آسیب دیدن سرنشین‌ها در تصادف شود.
- سرنشین‌ها باید تکیه گاه سر خود را با توجه به شکل بدن خود تنظیم کنند.
- اگر تکیه گاه سر به طور نادرست تنظیم شود، احتمال آسیب دیدن سرنشین در مواقع اضطراری و ترمز اضطراری بالا می‌رود.
- ارتفاع تکیه گاه سر باید مطابق با قد سرنشین باشد. مرکز پشت سر شما باید در نزدیکترین فاصله ممکن به مرکز تکیه گاه سر باشد.

تنظیم تکیه گاه سر صندلی جلو

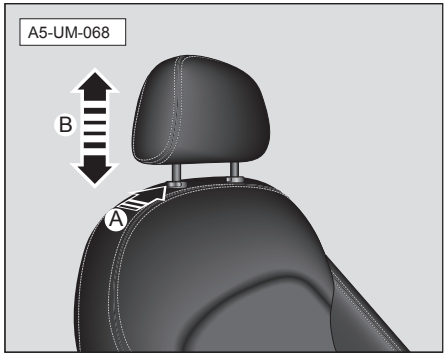

برای اطمینان از ایمنی و راحتی، لطفاً قبل از حرکت تکیه گاه سر خود را تنظیم کنید.

۱. دو طرف تکیه گاه سر را در جهت – پیکان B – نگه دارید، تکیه گاه سر را تا مکان دلخواه بالا ببرید.

۲. دو طرف تکیه گاه سر را در جهت – پیکان A – نگه دارید. دکمه‌های تنظیم را فشار دهید و آنگاه، در جهت – پیکان B –، تکیه گاه سر را به مکان دلخواه فشار دهید.

نکات مفید

در هنگام تنظیم تکیه گاه سر، دو نفر باید با یکدیگر همکاری کنند.
برای جدا کردن تکیه گاه سر، دو نفر باید با یکدیگر همکاری کنند و دکمه‌های دو طرف را فشار دهند و تکیه گاه را خارج نمایند.

تنظیم تکیه گاه سر صندلی عقب

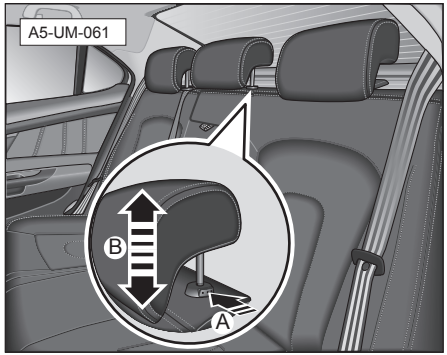

برای اطمینان از ایمنی و راحتی، لطفاً قبل از حرکت تکیه گاه سر خود را تنظیم کنید.

۱. دو طرف تکیه گاه سر را در جهت – پیکان B – نگه دارید، تکیه گاه سر را تا مکان دلخواه بالا ببرید.

۲. دو طرف تکیه گاه سر را در جهت – پیکان A – نگه دارید. دکمه‌های تنظیم را فشار دهید و آنگاه، در جهت – پیکان B – تکیه گاه سر را به مکان دلخواه فشار دهید.

هشدار

بدون تکیه گاه سر رانندگی نکنید. این موضوع در هنگام تصادف، باعث صدمات جدی می‌شود:

- بعد از نصب کردن تکیه گاه سر، برای بیشترین ضریب اطمینان، آن را طبق سایز بدن خود تنظیم کنید.
- برای جدا کردن تکیه گاه سر، دو نفر باید با یکدیگر همکاری کنند و دکمه‌های دو طرف را فشار دهند و تکیه گاه را خارج نمایند.

نکات مفید

برای جدا کردن تکیه گاه سر، دو نفر باید با یکدیگر کار کنند و دکمه‌های دو طرف را فشار دهند و تکیه گاه را خارج نمایند.

صندلی‌ها

صندلی راننده

⚠ هشدار

در هنگام باد شدن، ایربگ راننده فشار بسیار زیادی را ایجاد می‌کند. هنگامی‌که راننده بسیار نزدیک به ایربگ باشد، ممکن است باعث ایجاد صدمات جدی یا مرگ شود.
به دلیل اینکه منطقه خطر ایربگ راننده در هنگام باد شدن بین ۵۰–۷۵ سانتی متر است، هر مکانی که ۲۵ سانتیمتر از ایربگ فاصله داشته باشد می‌تواند فضایی ایمن را برای شما فراهم نماید. این فاصله، فاصله مرکز فرمان تا قفسه سینه شما است. اگر در مکانی بنشینید که کمتر از ۲۵ سانتیمتر از ایربگ فاصله داشته باشد، می‌توانید صندلی راننده را طبق روش زیر تنظیم کنید:

- صندلی را تا حد امکان عقب ببرید. در عین حال، مطمئن شوید که به آسانی می‌توانید پدال‌ها را فشار دهید.
- پشتی صندلی را اندکی به عقب خم کنید. با اینکه طراحی ماشین‌ها ممکن است متفاوت باشد، حتی اگر صندلی راننده به سمت جلو آمده باشد، راننده فقط لازم است که صندلی خود را اندکی به عقب خم کند تا به فاصله ۲۵ سانتیمتری برسد. اگر بعد از خم کردن صندلی، راننده در دید جاده جلوی خود دچار مشکل شد، می‌تواند از یک کوسن ضد لغزش و سخت صندلی برای افزایش ارتفاع خود، یا بالا آوردن صندلی (اگر خودروی شما دارای این عملکرد باشد) استفاده کند.
- اگر فرمان خودرو قابل تنظیم باشد، آنگاه آن را به سمت پایین بیاورید تا ایربگ دقیقا در مقابل سینه شما قرار گیرد، نه روبروی سر و گردن.

صندلی سرنشین جلو

⚠ هشدار

در هنگام باز شدن، ایربگ سرنشین جلو فشار بسیار زیادی ایجاد می‌کند. بنابراین، موقعی که سرنشین جلو به ایربگ بسیار نزدیک باشد، ممکن است باعث صدمه جدی یا مرگ شود. پشتی صندلی را طوری تنظیم کنید که صندلی سرنشین جلو تا حد امکان از ایربگ دور باشد.

نکات قابل توجه در تنظیم صندلی:

- در هنگام رانندگی صندلی را تنظیم نکنید، زیرا حرکت تصادفی صندلی ممکن است باعث بر هم خوردن تعادل خودرو شود.
- توجه داشته باشید که صندلی با سرنشین‌ها یا وسایل برخورد نکند.
- بعد از تمام شدن تنظیم مکان صندلی، صندلی را به عقب و جلو حرکت دهید تا مطمئن شوید که صندلی در مکان مطلوبی قفل شده است.
- قسمت بالای صندلی را به عقب و جلو فشار دهید تا مطمئن شوید که پشتی صندلی محکم قفل شده باشد. در غیر این صورت، ممکن است باعث جلوگیری از عملکرد درست کمربند ایمنی شود.
- هیچ وسیله ای را در زیر صندلی که به صورت دستی تنظیم می‌شود، نگذارید. در غیر این صورت، ممکن است باعث اختلال در دستگاه مکانیکی قفل صندلی شود و یا تصادفی اهرم تنظیم مکان صندلی را به سمت بالا فشار دهد و صندلی ناگهان به سمت جلو حرکت کند، بنابراین به سادگی باعث برهم خوردن تعادل خودرو هنگام رانندگی می‌شود.

تنظیم دستی صندلی سرنشین*

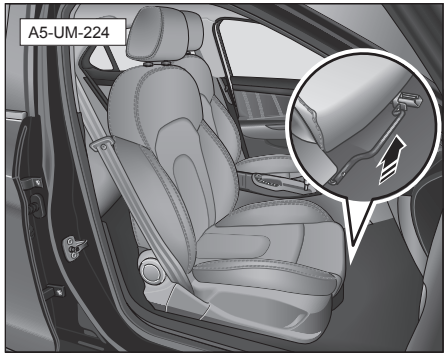

تنظیم مکان طولی صندلی

اهرم تنظیم صندلی را که زیر قسمت جلویی صندلی سرنشین قرار دارد، بالا بکشید و بعد صندلی را به عقب و جلو حرکت داده و آن را در مکانی مناسب تنظیم کنید. اهرم تنظیم را رها نموده، صندلی را اندکی به عقب و جلو حرکت بدهید تا زمانی که صندلی محکم قفل شود.

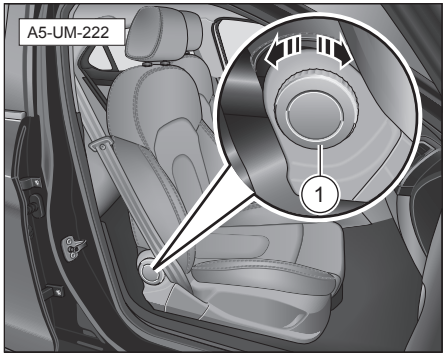

تنظیم زاویه پشتی صندلی

فرمان دستی تنظیم زاویه پشتی صندلی را بچرخانید – ۱ – تا زاویه پشتی صندلی تنظیم شود.

صندلی راننده با تنظیم الکتریکی هشت طرفه*

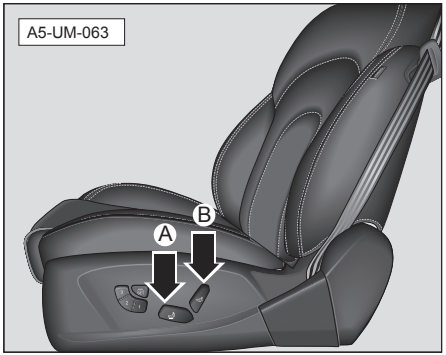

کلیدهای –A– و –B– می‌توانند برای تنظیم الکتریکی صندلی استفاده شوند.

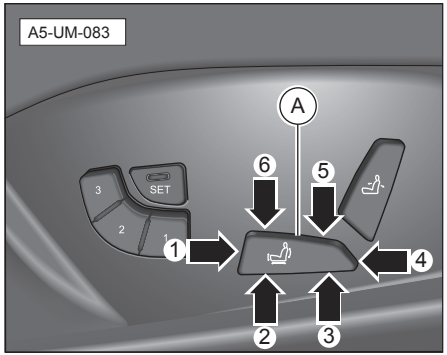

کلید –A–

کلید –A– را در جهت‌های گوناگون نشان داده شده توسط پیکان فشار دهید، تا صندلی را تنظیم کنید.

جهت –۱– تنظیم عقب رفتن صندلی

جهت –۲– تنظیم قسمت جلوی صندلی به طرف بالا

جهت –۳– تنظیم کل صندلی به سمت بالا

جهت –۴– تنظیم صندلی به سمت جلو

جهت –۵– تنظیم کل صندلی به سمت پایین

جهت –۶– تنظیم قسمت جلوی صندلی به طرف پایین

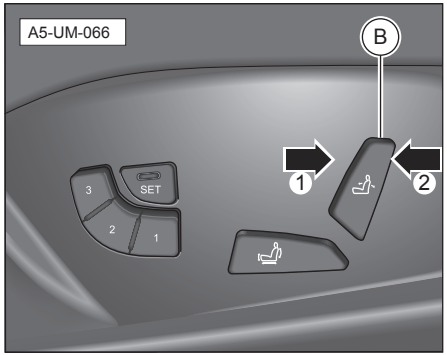

کلید –B–

کلید –B– را در جهت‌های گوناگون نشان داده شده توسط پیکان فشار دهید تا پشتی صندلی تنظیم شود.

جهت –۱– خم کردن پشتی صندلی به عقب

جهت –۲– خم کردن پشتی صندلی به جلو

صندلی راننده با تنظیم الکتریکی شش طرفه*

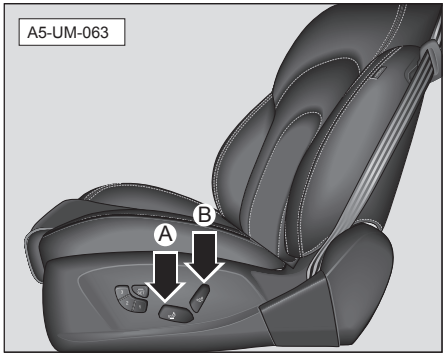

کلیدهای –A– و –B– می‌توانند برای تنظیم الکتریکی صندلی استفاده شوند.

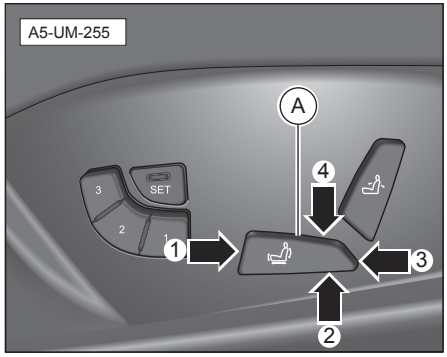

کلید –A–

کلید –A– را در جهت‌های گوناگون نشان داده شده توسط پیکان فشار دهید، تا صندلی را تنظیم کنید.

جهت –۱– تنظیم عقب رفتن صندلی

جهت –۲– تنظیم کل صندلی به سمت بالا

جهت –۳– تنظیم صندلی به سمت جلو

جهت –۴– تنظیم کل صندلی به سمت پایین

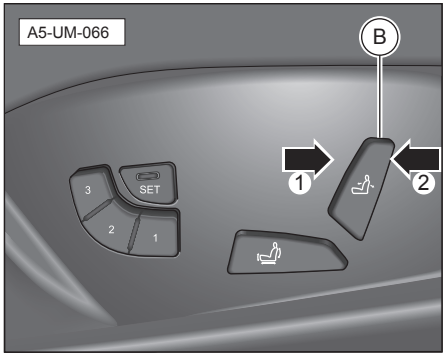

کلید –B–

کلید –B– را در جهت‌های گوناگون نشان داده شده توسط پیکان فشار دهید تا پشتی صندلی تنظیم شود.

جهت –۱– خم کردن پشتی صندلی به عقب

جهت –۲– خم کردن پشتی صندلی به جلو

صندلی سرنشین با تنظیم الکتریکی شش طرفه*

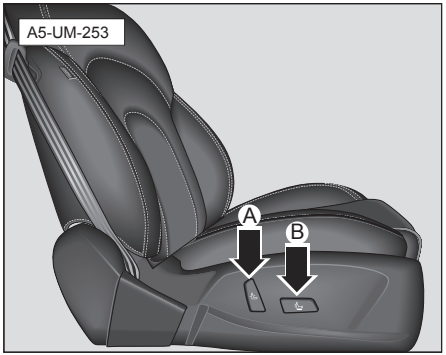

کلیدهای –A– و –B– می‌توانند برای تنظیم الکتریکی صندلی استفاده شوند.

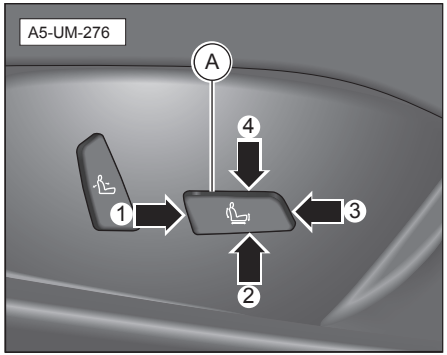

کلید –A–

کلید –A– را در جهت‌های گوناگون نشان داده شده توسط پیکان فشار دهید، تا صندلی را تنظیم کنید.

جهت –۱– تنظیم صندلی به سمت جلو

جهت –۲– تنظیم کل صندلی به سمت بالا

جهت –۳– تنظیم صندلی به سمت عقب

جهت –۴– تنظیم کل صندلی به سمت پایین

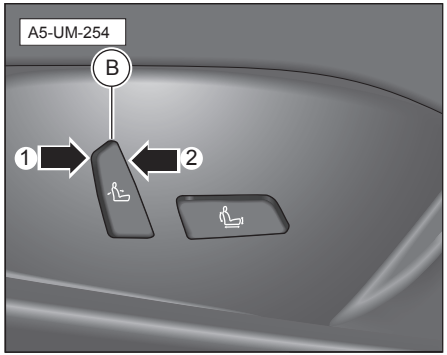

کلید –B–

کلید –B– را در جهت‌های گوناگون نشان داده شده توسط پیکان فشار دهید تا پشتی صندلی تنظیم شود.

جهت –۱– خم کردن پشتی صندلی به جلو

جهت –۲– خم کردن پشتی صندلی به عقب

تنظیم دستی تکیه گاه کمر صندلی*

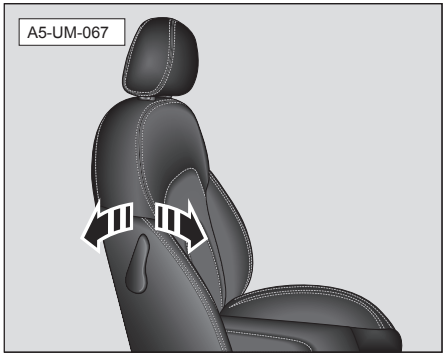

دسته تنظیم کمر صندلی را که در سمت راست پشتی صندلی واقع شده، بچرخانید تا انحنای تکیه‌گاه کمر صندلی با توجه به انحنای ستون فقرات سرنشین تنظیم شود.

تنظیم الکتریکی کمر صندلی*

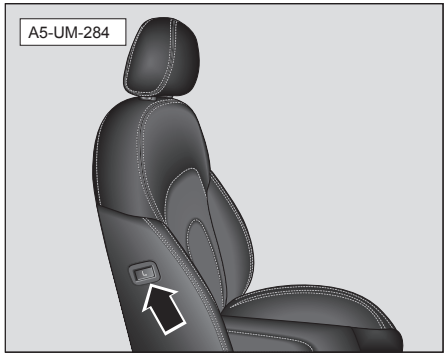

دکمه جلو/عقب تنظیم کمر صندلی را که در سمت راست پشتی صندلی راننده واقع شده است، در جهت پیکان فشار دهید تا انحنای تکیه‌گاه کمر صندلی با توجه به انحنای ستون فقرات سرنشین تنظیم شود.

قابلیت حافظه تنظیم موقعیت صندلی*

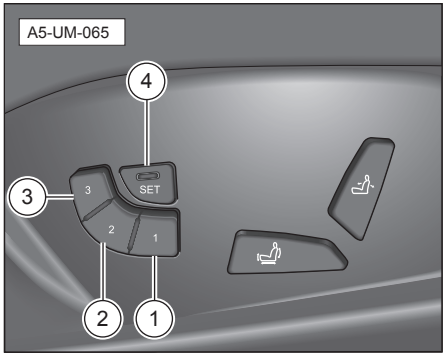

عملکرد حافظه صندلی راننده قادر به ذخیره وضعیت صندلی و آینه بغل می‌باشد.

حداکثر سه موقعیت را می‌تواند ذخیره کند. در صورتی که راننده دیگری سوار خودرو شود، می‌تواند صندلی و آینه‌های بغل خودرو را به صورت خودکار از طریق دکمه به وضعیت مورد نظر خود تغییر دهد.

هر کدام از دکمه‌ها قادر به ذخیره سازی و یادآوری موارد زیر است:

- تنظیم وضعیت صندلی راننده.
- تنظیم وضعیت آینه بغل سمت چپ و راست در حین رانندگی کردن.

احتیاط

- پیشنهاد می‌شود برای تنظیم ذخیره سازی یک وضعیت، از دکمه اول شروع به ذخیره سازی کنید و سپس بقیه دکمه‌ها را تنظیم کنید.
- با هربار ذخیره سازی وضعیت، تنظیمات قبلی آن دکمه پاک می‌شود.
- پس از قطع برق خودرو لازم نیست عملکرد حافظه صندلی را دوباره فعال کنید. زمانی که برق خودرو دوباره وصل شد، صندلی وضعیت ذخیره شده خود را حفظ می‌کند.

تنظیم موقعیت رانندگی

زمانی که دکمه شروع/توقف در حالت «RUN» و یا «ACC» قرار دارد و اهرم تعویض دنده در حالت «P» است.

۱. صندلی راننده و آینه بغل را در وضعیت دلخواه خود تنظیم کنید.

۲. دکمه –۴– «SET» را به مدت ۵ ثانیه نگهدارید و هم زمان یکی از دکمه‌های ۱، ۲ و یا ۳ را فشار دهید. در حالی که دکمه –۴– «SET» را نگه داشتید، صدای بوقی را خواهید شنید. سپس یکی از دکمه‌های حافظه (۱، ۲ و ۳) را فشار دهید و سیستم دو بوق خواهد زد.

اگر فقط می‌خواهید یک وضعیت ذخیره شده را تنظیم کنید، راحت ترین کار این است که ابتدا وضعیت ذخیره شده را فعال کنید و سپس تغییرات لازم را اعمال کنید، پس از آن مرحله ۲ را تکرار کنید.

فراخوانی موقعیت ثبت شده در حافظه

۱. دکمه مورد نظر حافظه (۱، ۲ و یا ۳) را نگهدارید تا صندلی و آینه به وضعیت ذخیره شده تغییر مکان دهند.

۲. دکمه حافظه (۱، ۲ و یا ۳) را رها کنید.

⚠ هشدار

- در هنگام رانندگی موقعیت‌های ذخیره شده صندلی را فراخوانی یا اجرا نکنید.
- مراقب باشید دکمه ای را به اشتباه نزنید. در غیر این صورت ممکن است صندلی با شدت به سمت سرنشین‌های عقب برود و یا شما را به سمت فرمان هل دهد. در چنین شرایطی شما می‌توانید یکی دیگر از دکمه‌های حافظه وضعیت صندلی را بزنید تا صندلی از حرکت بایستد.

گرم کن صندلی*

صندلی‌های سرنشین جلوی خودرو به گرم کن مجهز است. این عملکرد هنگامی‌که دکمه حرکت/توقف در حالت «RUN» است، کار می‌کند.

دکمه گرم کن صندلی چپ و راست روی کلید U شکل و در قسمت پایینی دنده واقع شده است.

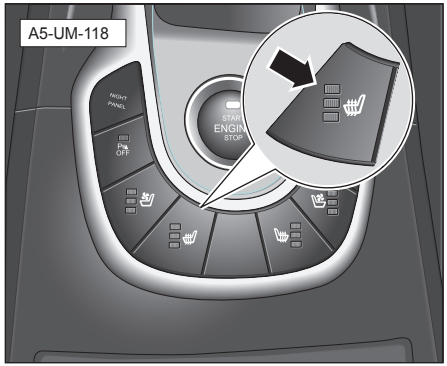

گرم کن صندلی چپ

دکمه گرم کن صندلی چپ را لمس کنید، گرم کن صندلی چپ با درجه زیاد روشن می‌شود. در همان لحظه، سه چراغ نشانگر همزمان روشن می‌شوند. دوباره دکمه را فشار دهید تا گرم کن صندلی چپ با درجه متوسط روشن شود. در این حالت دو چراغ نشانگر روشن می‌شود. دکمه را برای بار سوم فشار دهید تا گرم کن صندلی چپ با درجه کم روشن شود. در این حالت یک چراغ نشانگر روشن می‌شود. برای خاموش کردن گرم کن، این دکمه را چهار بار فشار دهید و چراغ‌های نشانگر نیز خاموش می‌شوند. (تهویه/گرمکن همزمان با هم کار نمی‌کنند).

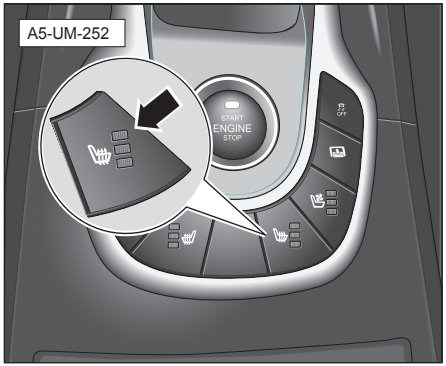

گرم کن صندلی راست

دکمه گرم کن صندلی راست را لمس کنید، گرم کن صندلی راست با درجه زیاد روشن می‌شود. در همان لحظه، سه چراغ نشانگر همزمان روشن می‌شوند. دوباره دکمه را فشار دهید تا گرم کن صندلی راست با درجه متوسط روشن شود. در این حالت دو چراغ نشانگر روشن می‌شود. دکمه را برای بار سوم فشار دهید تا گرم کن صندلی راست با درجه کم روشن شود. در این حالت یک چراغ نشانگر روشن می‌شود. برای خاموش کردن گرم کن، این دکمه را چهار بار فشار دهید و چراغ‌های نشانگر نیز خاموش می‌شوند. (تهویه/گرمکن همزمان با هم کار نمی‌کنند).

تهویه صندلی*

صندلی‌های سرنشین جلوی خودرو به سیستم تهویه مجهز است. این عملکرد هنگامی‌که دکمه حرکت/توقف در حالت «RUN» است، کار می‌کند.

دکمه تهویه صندلی چپ و راست روی کلید U شکل و در قسمت پایینی دنده واقع شده است.

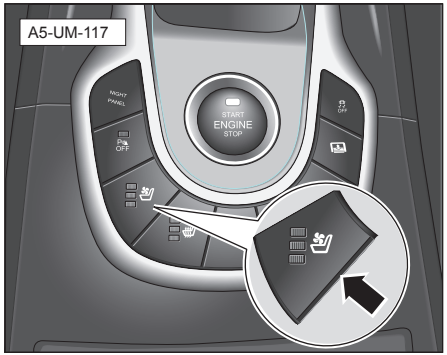

تهویه صندلی چپ

دکمه تهویه صندلی چپ را لمس کنید، سیستم تهویه صندلی چپ با درجه زیاد روشن می‌شود. در همان لحظه، سه چراغ نشانگر همزمان روشن می‌شوند. دوباره دکمه را فشار دهید تا سیستم تهویه صندلی چپ با درجه متوسط روشن شود. در این حالت دو چراغ نشانگر روشن می‌شود. دکمه را برای بار سوم فشار دهید تا سیستم تهویه صندلی چپ با درجه کم روشن شود. در این حالت یک چراغ نشانگر روشن می‌شود. برای خاموش کردن عملکرد تهویه، این دکمه را برای بار چهارم فشار دهید و چراغ‌های نشانگر نیز خاموش می‌شوند. (تهویه/گرمکن همزمان با هم کار نمی‌کنند).

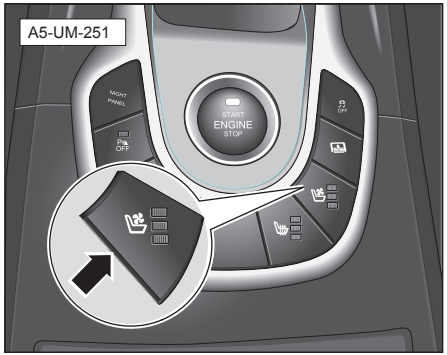

تهویه صندلی راست

دکمه تهویه صندلی راست را لمس کنید، سیستم تهویه صندلی راست با درجه زیاد روشن می‌شود. در همان لحظه، سه چراغ نشانگر همزمان روشن می‌شوند. دوباره دکمه را فشار دهید تا سیستم تهویه صندلی راست با درجه متوسط روشن شود. در این حالت دو چراغ نشانگر روشن می‌شود. دکمه را برای بار سوم فشار دهید تا سیستم تهویه صندلی راست با درجه کم روشن شود. در این حالت یک چراغ نشانگر روشن می‌شود. برای خاموش کردن عملکرد تهویه، این دکمه را برای بار چهارم فشار دهید و چراغ‌های نشانگر نیز خاموش می‌شوند. (تهویه/گرمکن همزمان با هم کار نمی‌کنند).

احتیاط

برای جلوگیری از آسیب رساندن به تجهیزات الکتریکی صندلی جلو، روی صندلی به صورت دو زانو نشینید و یا فشاری در یک نقطه تشک و یا پشتی صندلی وارد نکنید.

هشدار

در صورتی که به درد یا حرارت حساسیت دارید و برای جلوگیری از سوختگی سطحی در کمر، باسن و پاها از گرمکن صندلی استفاده نکنید.

صندلی‌های عقب

زیردستی مرکزی صندلی‌های عقب

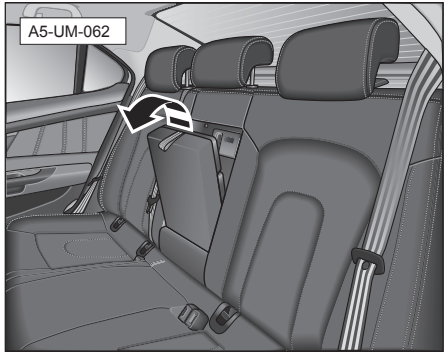

برای باز کردن زیردستی مرکزی، آن را در جهت پیکان به سمت پایین بکشید. برای بستن زیر دستی مرکزی، آن را بلند کرده و به سمت درون صندلی عقب فشار دهید.

احتیاط

زمانی که زیر دستی مرکزی در حالت باز است نباید کودک یا بزرگسالی در قسمت وسط صندلی عقب بنشیند.

عملکرد خم کردن صندلی عقب

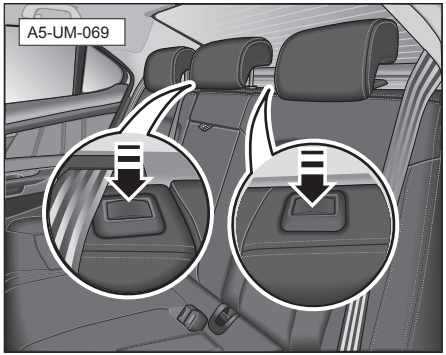

برای قرار دادن اجسام بزرگ، پشتی صندلی عقب قابلیت خم شدن دارد.

دکمه خم کردن پشتی صندلی عقب را فشار دهید تا صندلی خم شود.

برای بازگرداندن صندلی به وضعیت قبلی فقط کافی است صندلی را به سمت موقعیت اصلی خود فشار دهید. پس از این که صندلی به وضعیت اصلی خود بازگشت باید آن را به عقب بکشید تا مطمئن شوید که پشتی در محل خود قفل شده است.

i نکات مفید

پشتی سمت چپ و راست صندلی عقب به صورت جداگانه خم می‌شوند. زمانی که نیمی از صندلی خم شده است، همچنان یک سرنشین می‌توانید روی صندلی عقب بنشیند.
اگر تکیه‌گاه سر صندلی با برخورد به صندلی جلو مانع از خم شدن کامل پشتی صندلی عقب شد باید آن را از جای خود خارج کنید. مطمئن شوید که تکیه‌گاه سر را در جای مطمئنی می‌گذارید.

امکانات قرار دادن وسایل

جیب درب راننده

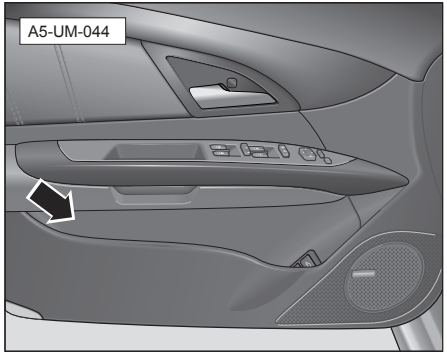

از جیب درب راننده می‌توان به عنوان محلی برای قرار دادن نقشه‌ها، دستورالعمل‌ها و وسایل دیگر استفاده کرد.

احتیاط

جیب‌های قسمت داخلی کلیه درب‌های خودرو در یک محل قرار دارند. از گذاشتن شکلات، دارو و هرگونه ماده ای که نباید در معرض حرارت باشد، در داخل جیب‌های قسمت داخلی درب‌های عقب و جلو خودداری کنید.

جعبه داشبورد سمت سرنشین جلو (با عملکرد سرمایش)

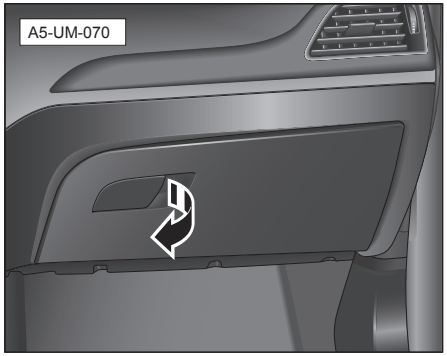

برای باز کردن جعبه داشبورد دسته آن را بکشید و برای بستن درب جعبه داشبورد را به سمت بالا فشار دهید.

یک دریچه هوای خنک درون جعبه داشبورد وجود دارد. شما می‌توانید نوشیدنی‌های خود را در جعبه داشبورد قرار دهید و از سیستم تهویه هوا برای خنک کردن آن‌ها استفاده کنید.

احتیاط

فقط ظروفی که در آنها محکم بسته شده را می‌توانید در جعبه داشبورد قرار دهید. مایعات پخش شده در داخل جعبه داشبورد به چیزهای تزئینی و قطعات برقی داخل جعبه داشبورد و داشبورد خودرو صدمه می‌زند.
زمانی که خودرو در حال حرکت است باید درب جعبه داشبورد بسته باشد، در غیر این صورت در شرایط اضطراری و تصادفات ممکن است اجسام درون جعبه داشبورد به سمت بیرون پرتاب، و باعث زخمی شدن سرنشین‌ها شوند. با بستن درب جعبه داشبورد مانع از پرتاب اجسام درون آن به بیرون می‌شوید.

جا لیوانی

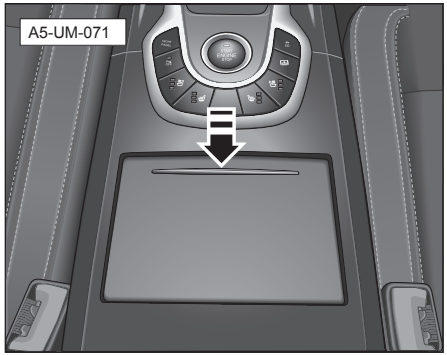

جا لیوانی جلو:

برای استفاده از جا لیوانی جلو، سرپوش آن را فشار دهید. سرپوش به صورت خودکار برداشته می‌شود. برای بستن جا لیوانی سرپوش آن را فشار دهید.

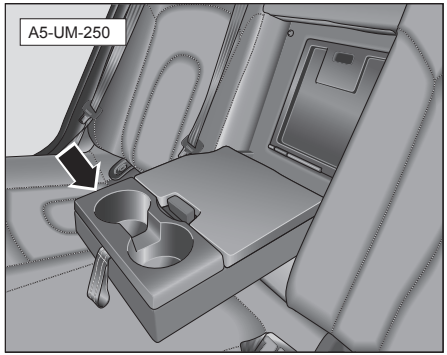

جا لیوانی عقب:

یک جا لیوانی در زیردستی مرکزی صندلی عقب وجود دارد. برای استفاده از آن کافی است زیر دستی را در پایین در امتداد محور قرار دهید. برای بستن آن زیر دستی را ببندید.

داشبورد درون زیردستی مرکزی صندلی جلو

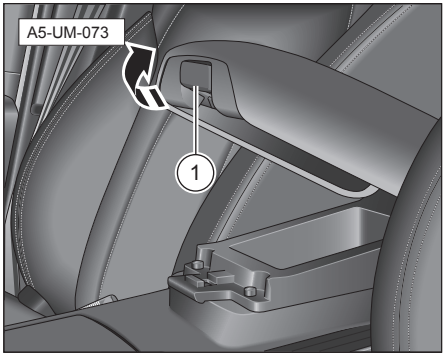

دکمه –۱– را در جهت پیکان قرار دهید و درپوش صندوق را به سمت بالا بکشید تا قسمت بالایی صندوق زیردستی مرکزی جلو باز شود.

دکمه را در خلاف جهت پیکان بچرخانید و درپوش صندوق را به سمت پایین فشار دهید تا قسمت بالایی صندوق زیردستی مرکزی جلو را ببندید.

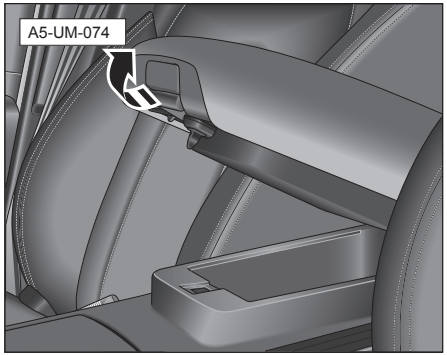

درپوش صندوق را در جهت پیکان به سمت بالا بکشید تا صندوق درون زیردستی مرکزی جلو باز شود.

درپوش صندوق را در خلاف جهت پیکان بچرخانید و به سمت پایین فشار دهید تا صندوق درون زیردستی مرکزی جلو را ببندید.

جعبه درون زیردستی مرکزی صندلی عقب

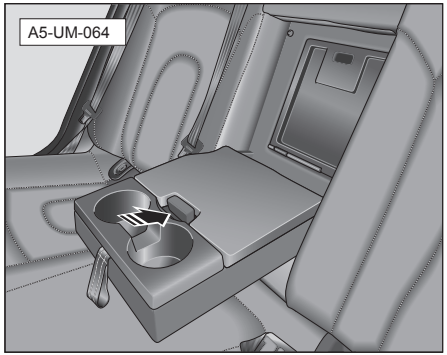

زیر دستی مرکزی صندلی عقب را بکشید تا باز شود و دکمه بازکردن قفل را بزنید تا جعبه زیردستی مرکزی باز شود.

فضای اضافی صندوق عقب

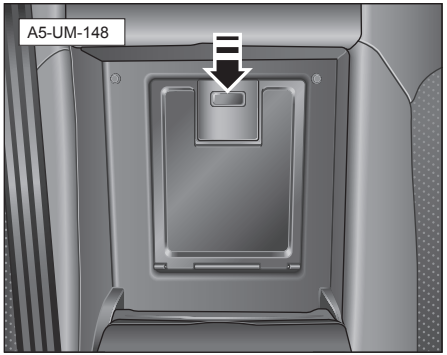

زیر دستی صندلی عقب را با کشیدن باز کنید و دکمه بازکردن قفل را بزنید تا درپوش فضای صندوق عقب باز شود.

فندک و زیرسیگاری

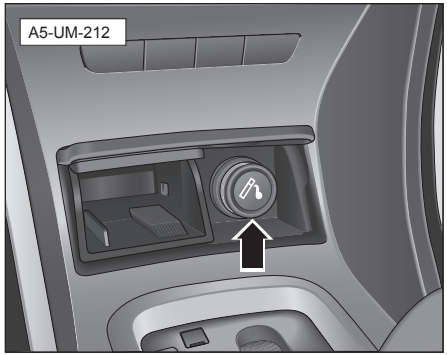

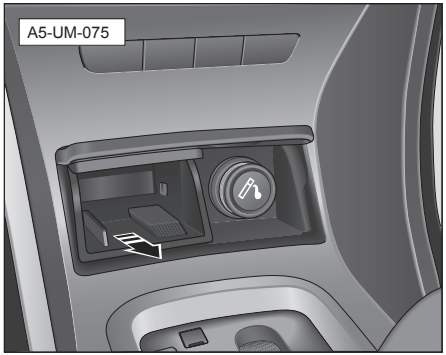

فندک

قبل از استفاده از فندک لطفا ابتدا درپوش آن را فشار دهید تا درپوش به صورت خودکار برداشته شود. برای بستن فندک، آن را فشار دهید تا درپوش به صورت خودکار قفل شود.

۱. دکمه فندک را فشار دهید.

۲. صبر کنید تا فندک به صورت خودکار بیرون بپرد.

۳. فندک را بیرون آورده و سیگار را توسط سیم پیچ حرارتی روشن کنید.

۴. پس از استفاده از آن فندک دوباره را در محل خود قرار دهید.

زیرسیگاری

زیرسیگاری در جهت پیکان از جای خود خارج می‌شود. پس از تمیز کردن زیرسیگاری آن را در جای خود قرار دهید.

هشدار

- موارد اشتعال زا را درون زیرسیگاری قرار ندهید. در غیر این صورت احتمال خطر آتش گرفتن وجود دارد!
- فندک خطرناک است. به همین دلیل کودکان را بدون مراقبت در داخل خودرو رها نکنید.
- با احتیاط کامل از فندک استفاده کنید! استفاده غیر متعارف از فندک ممکن است آتش سوزی ایجاد کند!

جالباسی برای کت و کلاه

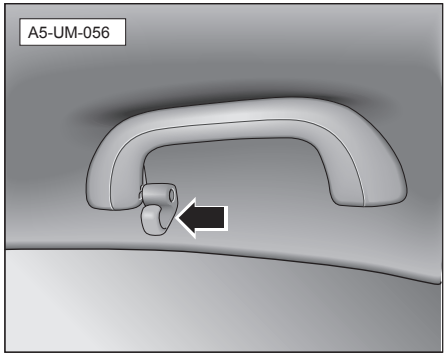

یک جالباسی برای آویزان کردن کت و کلاه روی دستگیره‌های بالایی خودرو قرار داده شده است.

از این قلاب نباید برای آویزان کردن اجسام بزرگ و سنگین استفاده کرد.

منبع برق ۱۲ ولتی، ورودی USB و ورودی صدا (AUX)

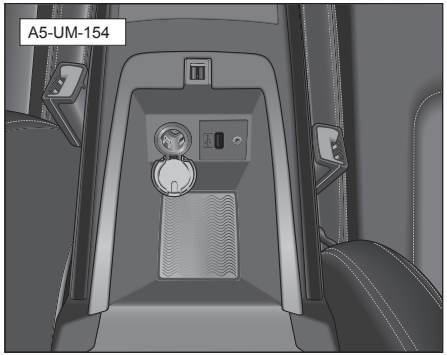

درون جعبه مرکزی کنسول وسط یک سوکت برق ۱۲ ولتی، یک ورودی USB و یک ورودی صدا (AUX) وجود دارد.

تجهیزات جانبی و تغییر لوازم

زمانی که خودرو از کارخانه خارج می‌شود، برچسب‌هایی روی دیواره جلویی موتور، ستون B و قطعات دیگر زده می‌شود. اطلاعات و داده‌های مهمی از خودرو روی این برچسب‌ها و علامت‌ها نوشته شده است. به این برچسب‌ها و علائم آسیب نزنید و آن‌ها را پاک نکنید. همیشه این برچسب‌ها و داده‌ها را خوانا نگهدارید.

این شرکت از آخرین تکنولوژی روز دنیا برای طراحی خودروهای خود در راستای فراهم آوردن ایمنی رانندگی و ایمنی خودرو استفاده می‌کند. جهتِ حفظ ویژگی‌های منحصر به فرد این خودرو لطفاً قبل از نصب هرگونه وسایل جانبی، از یکی از نمایندگان مجاز دیارخودرو اطلاعات لازم را کسب کنید.

همیشه پیشنهاد می‌شود که از وسایل و تجهیزاتی که این شرکت تأیید می‌کند استفاده کنید. در صورتی که قطعات از شرکتی باشد که دیارخودرو آن را تایید نمی‌کند، شرکت هیچ ضمانتی بابت خسارات ناشی از آن را قبول نمی‌کند.

⚠ هشدار

نصب لوازم جانبی نامناسب و یا تغییر شکل خودرو ممکن است باعث خارج شدن خودرو از حالت تعادل خود و مشکلات دیگر شود و ممکن باعث صدمات جانی شدیدی شود.

در صورتی که تجهیزاتی از قبیل تلفن، دزدگیر، فرستنده رادیویی و یا یک سیستم صوتی کم مصرف به درستی در خودرو نصب شود، با سیستم‌های کامپیوتری خودرو مانند سیستم ABS تداخلی ایجاد نمی‌کند.

قبل از نصب هرگونه تجهیزات و یا لوازم جانبی، به نکات زیر دقت کنید:

۱. مطمئن شوید که لوازم جانبی چراغ‌های خودرو را خاموش نمی‌کند و بر تعادل و یا عملکرد خودرو تاثیری نمی‌گذارد.

۲. در خودروهایی که دارای ایربگ جانبی هستند، لوازم جانبی روی ستون B و یا پنجره‌های عقب نصب نکنید. نصب لوازم جانبی در این مناطق باعث ایجاد مشکل در عملکرد ایربگ‌های جانبی می‌شود.

تغییر لوازم خودرو

جدا کردن قطعات از خودرو و یا تعویض قطعات اصلی با قطعاتی که توسط شرکت دیارخودرو تأیید نمی‌شوند ممکن است باعث آسیب جدی به سیستم تعادل خودرو شود و ضریب اطمینان خودرو را کاهش دهد.

برای مثال:

- نصب فرمان و یا تایرهای کوچکتر و یا بزرگتر باعث تداخل در سیستم ABS و دیگر سیستم‌های خودرو می‌شود.
- تعویض فرمان و یا دیگر تجهیزات ایمنی باعث خرابی سیستم می‌شود.

⚠ هشدار

- تغییر دادن نادرست قطعات در این خودرو و یا نصب تجهیزات نامناسب به راحتی باعث ایجاد مشکل و تصادف می‌شود. پیشنهاد می‌شود همیشه از قطعات و تجهیزات شناخته شده توسط این شرکت استفاده کنید، زیرا سازگاری، ضریب اطمینان و ایمنی این قطعات با دقت توسط این شرکت تأیید شده است.
- تعویض و یا تعمیر نادرست این خودرو ممکن است باعث ضعیف شدن سیستم ایمنی ایربگ‌ها و منجر به نقص در سیستم و تصادفات شدید شود. تجهیزات جانبی از قبیل جا لیوانی، نگهدارنده تلفن همراه و غیره را نباید روی روکش و یا اطراف محل قرار گرفتن ایربگ‌ها نصب شوند.
- تعویض و یا تعمیر نادرست این خودرو ممکن است باعث بروز مشکل در سیستم ایربگ و در نتیجه ایجاد تصادفات کشنده شود.
- از نصب کردن فرمان و یا تایرهایی که این شرکت تأیید نمی‌کند خودداری کنید.
- نصب مجدد قطعات جلو یا محفظه موتور خودرو باعث کاهش ضریب امنیتی خودرو در برابر عابرین پیاده می‌شود و ممکن است باعث نقض قوانین راهنمایی رانندگی شود.

سیستم تهویه هوا

دستورالعمل‌های کلی

فیلتر سیستم تهویه هوا می‌تواند از ورود گرد و غبار ناشی از هوای سرد و گرمی که از خارج وارد سیستم تهویه می‌شود، جلوگیری کند.

فیلتر سیستم تهویه هوا باید در زمان سرویس خودرو تعویض شود.

اگر معمولاً در مناطقی با هوای آلوده رانندگی می‌کنید، باید فیلتر هوا را زودتر تعویض کنید. در صورتی که هوای خارج شده از سیستم گرمایشی و یا سرمایشی مناسب نبود باید فیلتر هوای سیستم تهویه را تعویض کنید.

⚠ هشدار

- شما باید زمانی که به حالت گردش هوای داخلی نیاز دارید از آن استفاده کنید. زمانی که به سیستم گردش هوای داخلی نیازی ندارید، باید آن را خاموش کنید.
- مات شدن و مه آلود شدن شیشه‌های خودرو ممکن است باعث افزایش خطر تصادف و مرگ شود. برای ایمنی بیشتر باید تمام شیشه‌های خودرو را برای اطمینان از دید واضح، از برف، یخ و بخار پاک کنید.
- به عنوان مثال هوای سنگین داخل خودرو به راحتی می‌تواند باعث احساس خستگی، کسلی و تنبلی راننده شده و در نتیجه منجر به تصادفات شدید شود.
- سیستم تهویه هوا باید توسط افراد متخصص و با استفاده از تجهیزات خاص بررسی و تعمیر شود. بنابراین، زمانی که سیستم تهویه هوا دچار مشکل شد، برای بررسی سیستم با یکی از نمایندگان مجاز دیارخودرو تماس بگیرید.

i نکات مفید

- هنگامی‌که دمای خارجی و رطوبت هر دو بسیار بالا هستند، رطوبت هوا بر روی تبخیرکننده سیستم خنک کننده متراکم می‌شود و قطرات آبی را تشکیل می‌دهد که از تبخیرکننده میچکند و در زیر ماشین باعث تجمع آب میشوند. این یک اتفاق عادی است و در مورد آن جای نگرانی وجود ندارد.
- برای اطمینان از گرمایش و سرمایش طبیعی و جلوگیری از مه گرفتن شیشه جلوی اتومبیل، مطمئن شوید دریچه ورود هوا در مقابل شیشه جلو اتومبیل توسط برف، یخ یا برگ درختان مسدود نشده باشد.
- تنها بعد از بسته شدن پنجره‌ها و سان روف، سیستم تهویه مطبوع می‌تواند به صورت کامل عمل کند. اما در صورتی که به دلیل قرارگرفتن در معرض نور شدید آفتاب داخل اتومبیل بسیار گرم باشد، به یاد داشته باشید که پنجره‌های خودرو را به صورت موقت باز کنید تا هوای گرم داخل اتومبیل خارج شود. این کار باعث تسریع خنک شدن داخل اتومبیل می‌شود.

کنترل کننده اتوماتیک تهویه مطبوع

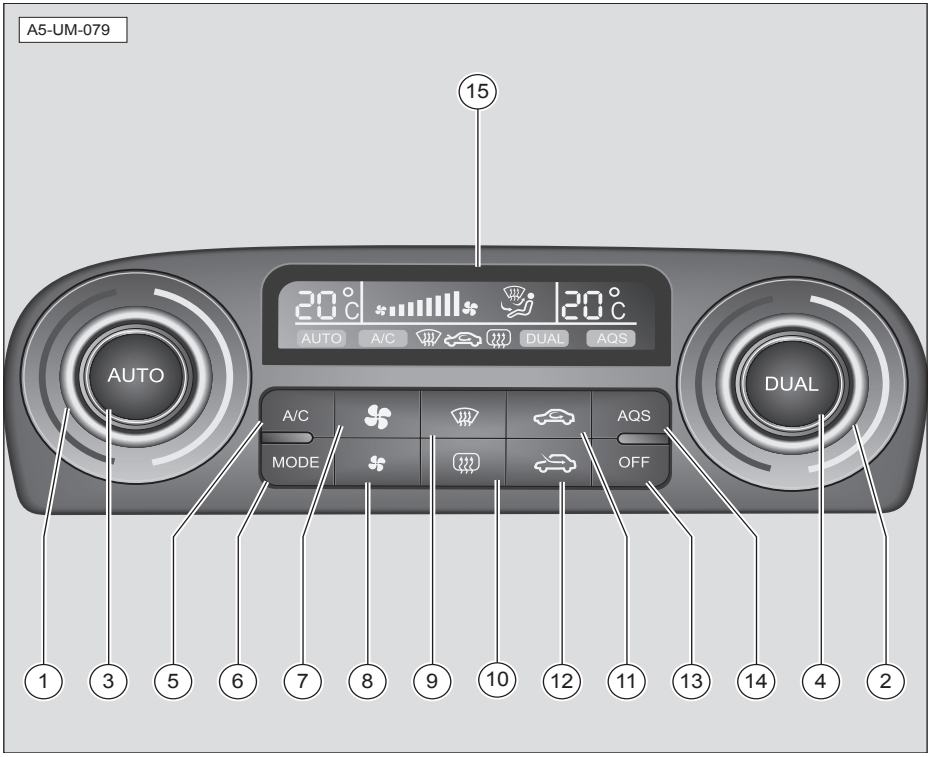

۱. پیچ تنظیم دما برای منطقه دمایی سمت چپ
۲. پیچ تنظیم دما برای منطقه دمایی سمت راست
۳. دکمه راه اندازی حالت اتوماتیک (دکمه AUTO)
۴. دکمه تعویض تکی/دوتایی منطقه دمایی (DUAL)
۵. دکمه باز/بسته کردن کمپرسور (دکمه A/C)
۶. دکمه تعویض حالت (MODE)
۷. دکمه افزایش حجم هوا
۸. دکمه کاهش حجم هوا
۹. دکمه میانبر یخ زدای شیشه جلو
۱۰. دکمه میانبر یخ زدای شیشه عقب
۱۱. دکمه تعویض گردش هوای داخل
۱۲. دکمه تعویض گردش هوای خارج
۱۳. دکمه بستن سیستم
۱۴. دکمه اجرای AQS
۱۵. صفحه نمایش LCD

۱. پیچ تنظیم دما برای منطقه دمایی سمت چپ:

یکبار پیچ تنظیم دما برای منطقه دمایی سمت چپ را در جهت گردش عقربه‌های ساعت بچرخانید و دمای تنظیم شده منطقه دمایی سمت چپ یک درجه سانتیگراد افزایش خواهد یافت. زمانیکه دمای تنظیم شده منطقه دمایی سمت چپ به ۳۱ درجه سانتیگراد رسید، پیچ منطقه دمایی سمت چپ را مجدداً در جهت گردش عقربه‌های ساعت بچرخانید. منطقه دمایی سمت چپ وارد حالت حداکثر عملکرد گرمایش خواهد شد. بخش دمای تنظیم شده حروف HI را بر روی سمت چپ صفحه LCD نمایش خواهد داد.

یکبار پیچ تنظیم دما برای منطقه دمایی سمت چپ را در خلاف جهت گردش عقربه‌های ساعت بچرخانید و دمای تنظیم شده بر روی سمت چپ یک درجه سانتیگراد کاهش خواهد یافت. زمانیکه دمای تنظیم شده در منطقه دمایی سمت چپ به ۱۷ درجه سانتیگراد رسید، پیچ محدوده دمایی سمت چپ را مجدداً در خلاف جهت گردش عقربه‌های ساعت بچرخانید. منطقه دمایی سمت چپ وارد حالت حداکثر عملکرد سرمایش خواهد شد و بخش دمای تنظیم شده حروف LO را بر روی سمت چپ صفحه LCD نمایش خواهد داد.

وقتی که سیستم در حالت آماده به کار است، چرخاندن پیچ منطقه دمایی سمت چپ به عنوان یک فرمان غیر معتبر فرض خواهد شد و سیستم در حالت آماده به کار باقی خواهد ماند.

۲. پیچ تنظیم دما برای منطقه دمایی راست:

یکبار پیچ تنظیم دما برای منطقه دمایی سمت راست را در جهت گردش عقربه‌های ساعت بچرخانید و دمای تنظیم شده منطقه دمایی سمت راست یک درجه سانتیگراد افزایش خواهد یافت. زمانیکه دمای تنظیم شده منطقه دمایی سمت راست به ۳۱ درجه سانتیگراد رسید، پیچ منطقه دمایی سمت راست را مجدداً در جهت گردش عقربه‌های ساعت بچرخانید. منطقه دمایی سمت راست وارد حالت حداکثر عملکرد گرمایش خواهد شد. بخش دمای تنظیم شده حروف HI را بر روی سمت راست صفحه LCD نمایش خواهد داد.

یکبار پیچ تنظیم دما برای منطقه دمایی سمت راست را در خلاف جهت گردش عقربه‌های ساعت بچرخانید و دمای تنظیم شده منطقه دمایی سمت راست یک درجه سانتیگراد کاهش خواهد یافت. زمانیکه دمای تنظیم شده منطقه دمایی سمت راست به ۱۷ درجه سانتیگراد رسید، پیچ منطقه دمایی سمت راست را مجدداً در خلاف جهت گردش عقربه‌های ساعت بچرخانید و منطقه دمایی سمت راست وارد حالت حداکثر عملکرد سرمایش خواهد شد. بخش دمای تنظیم شده حروف LO را بر روی سمت راست صفحه LCD نمایش خواهد داد.

وقتی که سیستم در حالت آماده به کار است، چرخاندن پیچ منطقه دمایی سمت راست به عنوان یک فرمان غیر معتبر تلقی خواهد شد و سیستم در حالت آماده به کار باقی خواهد ماند.

۳. دکمه راه اندازی حالت اتوماتیک (دکمه AUTO)

دکمه سیستم راه اندازی حالت اتوماتیک را فشار دهید تا وارد حالت عملکرد اتوماتیک شوید. حالت اتوماتیک به دو حالت ساده و نمایش کامل تقسیم می‌شود. در حالت ساده، صفحه نمایش تنها نماد AUTO، تنظیمات درجه حرارت برای مناطق دمایی چپ و راست و نمادهای A/C (با درخواست کمپرسور)، AQS، و DUAL (حالت منطقه دوگانه) را نمایش خواهد داد. در حالت نمایش کامل، تمام نمادهای فعال از جمله نماد AUTO، تنظیمات درجه حرارت برای مناطق دمایی چپ و راست، نماد A/C (با درخواست کمپرسور)، کلاس حجم هوا، حالت زبانه دریچه خروجی، حالت گردش هوای داخلی و خارجی و نمادهای AQS و DUAL (حالت منطقه دوگانه) بر روی صفحه نمایش نشان داده می‌شود.

بعد از فشار این دکمه، سیستم به صورت پیش فرض وارد حالت ساده می‌شود. وقتی که دکمه را مجدداً فشار دادید، سیستم به حالت نمایش کامل تغییر می‌یابد. در حالت ساده، دکمه سرعت هوا را فشار دهید. نماد سرعت هوا و موقعیت درجه بندی نمایش داده خواهد شد. دکمه حالت را فشار دهید. نماد حالت نمایش داده خواهد شد. دکمه گردش هوا را فشار دهید. نماد گردش هوا نمایش داده خواهد شد.

در صورتیکه در حالت AUTO کاربر هر دکمه ای به جز دکمه‌های اجرای AQS، دکمه یخ زدای عقب، دکمه تعویض تکی/دوتایی منطقه دمایی، پیچ تنظیم دمای چپ و راست و دکمه بستن سیستم را فشار دهد، سیستم فرمان این دکمه را اجرا خواهد کرد و به طور همزمان نماد AUTO را لغو خواهد کرد. کنترل سایر دستورالعملهایی که به صورت خودکار اجرا می‌شوند توسط سیستم ادامه خواهد یافت.

زمانیکه سیستم در حالت آماده به کار است، دکمه AUTO را فشار دهید و سپس سیستم وارد حالت ساده ی حالت AUTO می‌شود و صفحه نمایش نماد AUTO را نمایش خواهد داد. این دکمه را مجدداً فشار دهید و سیستم بین دو حالت ساده و نمایش کامل تغییر وضعیت خواهد یافت.

۴. دکمه تعویض تکی/دوتایی منطقه دمایی (DUAL):

این دکمه برای تغییر وضعیت بین دو حالت تک منطقه‌ای و دو منطقه‌ای و تصمیم گیری در مورد نمایش یا عدم نمایش نماد DUAL بر روی صفحه نمایش بکار می‌رود. حالت دو منطقه‌ای به عنوان پیش فرض ابتدایی در نظر گرفته شده است. این دکمه را فشار دهید و سپس سیستم به حالت تک منطقه‌ای تغییر وضعیت می‌یابد. در حالت تک منطقه‌ای، تنها امکان تنظیم درجه حرارت برای سمت چپ وجود دارد. به عبارت دیگر، زمانیکه دکمه افزایش/کاهش دمای تنظیمی سمت چپ تغییر می‌یابد، دمای تنظیمی در سمت راست نیز افزایش/کاهش خواهد یافت. در صورتیکه دمای تنظیمی سمت راست در حالت تک منطقه‌ای تنظیم شود، سیستم وارد حالت دو منطقه‌ای می‌شود. در چنین حالتی، دمای تنظیمی در سمت راست تغییر خواهد یافت در صورتیکه دمای تنظیمی در سمت چپ ثابت خواهد ماند.

زمانیکه دکمه تعویض منطقه تکی/دوتایی در حالت کنترل تک منطقه‌ای فشار داده شود، سیستم به حالت دو منطقه‌ای تغییر می‌یابد. به عبارت دیگر، زمانیکه دمای تنظیمی در سمت چپ تغییر یابد، دمای تنظیمی در سمت راست تغییر نخواهد یافت و بالعکس.

زمانیکه سیستم در حالت راه اندازی حالت اتوماتیک است، این دکمه را فشار دهید و سیستم راه اندازی حالت اتوماتیک را حفظ می‌کند و نمایش نماد AUTO تغییر نخواهد کرد. زمانیکه سیستم در حالت آماده به کار است، فشار دادن این دکمه به عنوان یک فرمان غیر معتبر تلقی خواهد شد.

۵. دکمه باز/بسته کردن کمپرسور (دکمه A/C):

دکمه باز/بسته کردن کمپرسور را فشار دهید و صفحه نمایش نماد A/C را نمایش خواهد داد. زمانی که این دکمه فشار داده شود، نماد A/C از روی صفحه نمایش ناپدید خواهد شد.

باز شدن کمپرسور براساس دمای محیط و دمای تبخیر محدود شده است. زمانی که کاربر درخواست باز شدن کمپرسور را دارد، در صورتیکه دمای محیط زیر صفر درجه سانتیگراد باشد یا زمانی که دمای تبخیر پایین تر از ۲ درجه سانتیگراد یا برابر با آن باشد، نماد A/C نمایش داده خواهد شد، اما هیچ سیگنالی برای باز شدن کمپرسور صادر نخواهد شد. زمانی که دمای محیط بالاتر از ۲ درجه سانتیگراد و دمای تبخیر بالاتر از ۴ درجه سانتیگراد یا برابر با آن باشد، سیگنالی برای باز شدن کمپرسور صادر خواهد شد.

زمانی که سیستم در حالت راه اندازی حالت اتوماتیک است، این دکمه را برای خروج از حالت

راه اندازی حالت اتوماتیک کمپرسور فشار دهید و صفحه نمایش دیگر نماد AUTO را نمایش نخواهد داد. تنها زمانی که دکمه راه اندازی حالت اتوماتیک مجدداً فشار داده شود، کمپرسور راه اندازی به صورت اتوماتیک را ادامه خواهد داد. سیستم زمانی که در حالت آماده به کار است، روشن خواهد شد و قبل از بسته شدن حالت راه‌اندازی را ادامه خواهد داد.

۶. دکمه تعویض حالت (MODE):

دکمه تعویض حالت را فشار دهید و سپس زبانه حالت بین حالت‌های VENT→B/L→FOOT→MIX→DEF→VENT تغییر وضعیت خواهد یافت و صفحه نمایش وضعیت حالت مربوطه را نمایش خواهد داد. زمانی که زبانه حالت بین حالت‌ها جابجا شود، در صورتیکه سرعت هوا در حالت دستی باشد، ستون هوا در طی دوره تعویض زبانه حالت، یک درجه کاهش خواهد یافت. پس از اینکه زبانه حالت به موقعیت مطلوب تغییر کرد، سرعت هوا تدریجاً به سرعت قبلی باز خواهد گشت.

تا زمانی که دکمه تعویض حالت فشار داده شود، زبانه حالت به حالت کنترل غیر اتوماتیک تغییر خواهد یافت و نمایش AUTO (در صورت وجود) لغو خواهد شد. تنها زمانی که دکمه AUTO مجدداً فشار داده شود، زبانه حالت به حالت کنترل اتوماتیک تغییر خواهد یافت.

۷. دکمه افزایش حجم هوا:

هر زمان که دکمه افزایش حجم هوا فشار داده شود، سرعت هوای فن دمنده یک درجه افزایش خواهد یافت و صفحه نمایش درجه سرعت هوای مربوطه را نمایش خواهد داد. زمانی که سرعت هوا بر روی درجه ۸ است، فرمان صادر شده توسط این دکمه تأثیر خود را از دست خواهد داد.

دکمه افزایش حجم هوا از عملکرد طولانی مدت فشار دکمه پشتیبانی می‌کند. این دکمه را برای مدت چند ثانیه فشار دهید و حجم هوا به ازای تقریباً هر سه دهم ثانیه یک درجه افزایش خواهد یافت تا زمانیکه به درجه ۸ برسد.

زمانیکه سیستم در حالت آماده به کار قرار دارد، دکمه سرعت هوا را فشار دهید. سیستم روشن خواهد شد و کلیه تجهیزات تحت حالتی عمل خواهند کرد که سیستم قبل از قرارگرفتن در حالت آماده به کار در آن حالت فعال بود.

تا زمانیکه دکمه سرعت هوا فشار داده شود، فن دمنده وارد حالت کنترل غیر اتوماتیک سرعت هوا شده و نمایش AUTO (در صورت وجود) لغو خواهد شد. تنها زمانی که دکمه راه اندازی حالت اتوماتیک مجدداً فشار داده شود، فن دمنده به حالت کنترل اتوماتیک تغییر می‌یابد.

۸. دکمه کاهش حجم هوا:

هر زمان که دکمه کاهش حجم هوا فشار داده شود، سرعت هوای فن دمنده یک درجه کاهش خواهد یافت و صفحه نمایش درجه سرعت هوای مربوطه را نمایش خواهد داد. زمانی که سرعت هوا بر روی درجه ۱ است، فرمان صادر شده توسط این دکمه تأثیر خود را از دست خواهد داد.

دکمه کاهش حجم هوا از عملکرد طولانی مدت فشار دکمه پشتیبانی می‌کند. این دکمه را برای مدت چند ثانیه فشار دهید و حجم هوا به ازای تقریباً هر سه دهم ثانیه یک درجه افزایش خواهد یافت تا زمانیکه به درجه ۱ برسد.

زمانیکه سیستم در حالت آماده به کار قرار دارد، دکمه سرعت هوا را فشار دهید. سپس سیستم روشن خواهد شد و کلیه تجهیزات تحت حالتی عمل خواهند کرد که سیستم قبل از قرارگرفتن در حالت آماده به کار در آن حالت فعال بود.

تا زمانیکه دکمه سرعت هوا فشار داده شود، فن دمنده وارد حالت کنترل غیر اتوماتیک سرعت هوا شده و نمایش AUTO (در صورت وجود) لغو خواهد شد. تنها زمانی که دکمه راه اندازی حالت اتوماتیک مجدداً فشار داده شود، فن دمنده به حالت کنترل اتوماتیک تغییر می‌یابد.

۹. دکمه میانبر یخ زدای شیشه جلو:

دکمه یخ زدای شیشه جلو را فشار دهید و سیستم وارد حالت یخ زدایی/مه زدایی شیشه جلو خواهد شد. صفحه نمایش این حالت را نشان خواهد داد.

هنگامی‌که سیستم از قبل در حالت یخ زدایی/مه زدایی شیشه جلو است، این دکمه را مجدداً فشار دهید تا از حالت یخ زدایی/مه زدایی شیشه جلو خارج شده و به حالت اصلی بازگردید. صفحه نمایش بیش از این حالت یخ زدایی شیشه جلو را نمایش نخواهد داد.

وقتی که سیستم در حالت آماده به کار قرار دارد، دکمه یخ زدای شیشه جلو را فشار دهید و سیستم روشن خواهد شد و وارد حالت یخ زدایی/مه زدایی شیشه جلو خواهد شد.

تا زمانیکه دکمه یخ زدا فشار داده شود، سیستم فوراً وارد حالت کنترل یخ زدایی/مه زدایی شیشه جلو خواهد شد و صفحه نمایش، نمایش نماد AUTO را لغو خواهد کرد. تنها زمانیکه دکمه AUTO مجدداً فشار داده شود، سیستم به حالت کنترل اتوماتیک باز خواهد گشت.

۱۰. دکمه میانبر یخ زدای شیشه عقب:

با فشار دادن دکمه میانبر یخ زدایی شیشه عقب می‌توانید بخاری شیشه عقب را روشن یا خاموش کنید. دکمه یخ زدای شیشه عقب را روشن کنید. زمانی که شرایط روشن شدن برقرار شد، کامپیوتر اصلی بخاری شیشه عقب را برای مدت حداکثر ۱۲ دقیقه روشن و سپس خاموش می‌کند. بخاری می‌تواند به صورت دستی با فشار مجدد این دکمه خاموش شود. پس از اینکه بخاری شیشه عقب روشن شد، سیگنال روشن شدن یخ زدای شیشه عقب بازگشتی از کامپیوتر اصلی در مورد نمایش نماد یخ زدایی شیشه عقب بر روی صفحه نمایش تصمیم‌گیری خواهد کرد. این دکمه را مجدداً فشار دهید و بخاری شیشه عقب خاموش خواهد شد. سیگنال خاموش شدن یخ زدای شیشه عقب بازگشتی از کامپیوتر اصلی، نمایش نماد یخ زدای شیشه عقب را بر روی صفحه نمایش لغو خواهد کرد.

زمانی که سیستم در حالت اجرای اتوماتیک است، می‌توانید این دکمه را برای حفظ سیستم در حالت اتوماتیک فشار دهید و نمایش نماد AUTO بدون تغییر باقی خواهد ماند.

زمانی که سیستم در حالت آماده به کار است، برای روشن یا خاموش کردن عملکرد یخ زدایی عقب، دکمه یخ زدای شیشه عقب را فشار دهید. سیگنال بازگشتی از کامپیوتر اصلی برای تصمیم گیری در مورد نمایش اطلاعات مربوط به روشن/خاموش شدن سیستم یخ زدای شیشه عقب بر روی صفحه نمایش بکار خواهد رفت.

۱۱. دکمه تعویض گردش هوای داخل:

برای تغییر به حالت گردش هوای داخل، دکمه تعویض گردش هوای داخل را فشار دهید. صفحه نمایش این حالت را نشان خواهد داد. زمانیکه سیستم در حالت آماده به کار است، دکمه تعویض گردش هوای داخل را فشار دهید. سیستم در حالت آماده به کار باقی خواهد ماند.

در حالت‌های راه اندازی اتوماتیک یا آماده به کار سیستم، کنترل کننده بر اساس سیگنال دریافتی از سنسور کیفیت هوا درباره ورود به حالت گردش هوای داخل تصمیم گیری می‌کند.

تا زمانی که دکمه تعویض گردش هوای داخلی فشار داده شود، زبانه دریچه گردش هوا به حالت کنترل غیر اتوماتیک تغییر خواهد یافت و نماد AUTO دیگر نمایش داده نخواهد شد.تنها زمانیکه دکمه AUTO مجدداً فشار داده شود، دریچه گردش هوا به حالت کنترل اتوماتیک تغییر خواهد یافت.

بعد از قطع برق، در صورتیکه موتور گردش در حالت گردش هوای داخل باشد، کنترل کننده دریچه را به حالت گردش هوای خارج تغییر خواهد داد، اما حالت این گردش هوای خارج را ثبت نخواهد کرد.

۱۲. دکمه تعویض گردش هوای خارجی:

فشار دادن دکمه تعویض گردش هوای خارجی، عملکرد تعویض هوا به هوای خارج از خودروی دریچه گردش هوا را فعال خواهد کرد. صفحه نمایش حالت گردش هوای خارجی را نشان خواهد داد. زمانی که سیستم در حالت آماده به کار است، دکمه تعویض گردش هوای خارجی را فشار دهید و سیستم به کار کردن در حالت آماده به کار ادامه خواهد داد.

زمانیکه سیستم در حالت خاموشی است، کنترل کننده به حالت گردش هوای خارجی تغییر حالت خواهد یافت.

تا زمانیکه دکمه تعویض گردش هوای خارجی فشار داده شود، دریچه گردش هوا به حالت کنترل غیر اتوماتیک تغییر خواهد یافت و نماد AUTO دیگر نمایش داده نخواهد شد. تنها زمانیکه دکمه AUTO مجدداً فشار داده شود، دریچه گردش هوا به حالت کنترل اتوماتیک تغییر خواهد یافت.

۱۳. دکمه خاموش کردن سیستم:

زمانی که سیستم تهویه مطبوع روی ON است، دکمه «OFF» را فشار دهید و سیستم وارد حالت آماده به کار خواهد شد. در این حالت، صفحه نمایش تنها حالت زبانه، گردش هوای داخلی و خارجی و نماد AQS را نمایش خواهد داد. به علاوه، دکمه‌های MODE، گردش هوای داخلی و خارجی و AQS اجازه دسترسی به عملکردهای مربوط به آنها را می‌دهند اما سیستم در حالت آماده به کار باقی خواهد ماند. سایر تجهیزات خاموش خواهند بود و نمایش داده نخواهند شد.

زمانیکه سیستم در حالت آماده به کار است، فشار دادن این دکمه به عنوان یک فرمان غیر معتبر تلقی خواهد شد.

۱۴. دکمه AQS:

دکمه AQS را فشار دهید و سیستم عملکرد AQS را فعال خواهد کرد. صفحه نمایش نماد AQS را نمایش خواهد داد. این دکمه را مجدداً فشار دهید و عملکرد AQS غیرفعال خواهد شد. صفحه نمایش دیگر نماد AQS را نمایش نخواهد داد.

در حالت آماده به کار یا اجرای خودکار، عملکرد AQS به طور اتوماتیک فعال شده و عمل می‌کند.

زمانی که سیستم در حالت اجرای اتوماتیک است، می‌توانید این دکمه را برای حفظ سیستم در حالت اتوماتیک فشار دهید و نمایش نماد AUTO بدون تغییر باقی خواهد ماند.

۱۵. صفحه نمایش LCD:

ردیف اول: به ترتیب از چپ به راست این موارد نشان داده می‌شوند: تنظیمات درجه حرارت، حجم هوا، حالت خروجی هوا و تنظیمات درجه حرارت برای منطقه دمایی سمت سرنشین. ردیف دوم: به ترتیب از چپ به راست این موارد نمایش داده می‌شوند: A/C، AUTO، یخ زدای شیشه جلو، گردش هوای داخلی و خارجی، یخ زدای شیشه عقب، DUAL و AQS. ۸ سطح حجم هوا وجود دارد که با حداقل حجم هوای سطح ۱ از چپ به راست افزایش می‌یابد مجموعاً ۵ حالت وجود دارد که به ترتیب: دمیدن به صورت، دمیدن به پا و صورت، دمیدن به پا، دمیدن به پا و یخ زدایی و یخ زدایی کلی هستند. نوار درجه حرارت LO نشان دهنده سرمایش کامل است، در حالیکه نوار HI نشان دهنده گرمایش کامل است. فاصله بین LO تا HI نشان دهنده این است که درجه حرارت از سرد به گرم به صورت خطی افزایش می‌یابد.

حداکثر تهویه

مطابق تصویر، *ıllllıı* کلید فن را بر روی سطح ۸، تنظیم حالت را بر روی تهویه سر و صورت و دریچه تهویه مطبوع را بر روی حداکثر حجم هوای خروجی قرار دهید. زمانیکه درجه حرارت در داخل خودرو به حد مطلوب رسید، سرعت فن را بر روی مطلوب ترین موقعیت تنظیم نمایید.

یخ زدای شیشه

یخ زدای شیشه جلو:

۱. در حالت یخ زدای شیشه جلو، صفحه نمایش LCD، نماد یخ زدایی را نمایش خواهد داد. پره حالت در موقعیت یخ زدایی و حجم هوا در سطح ۸ قرار دارد و سایر اجزا، حالت‌های به حافظه سپرده شده خود را اجرا می‌نمایند. در حالت یخ زدایی شیشه جلو، این امکان وجود دارد که حجم هوا، درجه حرارت، A/C، حالت‌های یخ زدایی شیشه عقب و گردش هوای داخلی و خارجی را تنظیم نمایید.
۲. خارج شدن از حالت یخ زدایی شیشه جلو: دکمه یخ زدای شیشه جلو، AUTO یا MODE را برای ورود به حالت پیش از یخ زدایی که به حافظه سپرده شده فشار دهید.

یخ زدای شیشه عقب:

۱. این دکمه را یکبار فشار دهید و در صورتیکه دکمه شروع/توقف در حالت «RUN» نبود، هیچ عملیاتی اجرا نخواهد شد.
۲. زمانی که دکمه شروع/توقف در حالت روشن است، دکمه را برای فعال کردن آن فشار دهید. در این زمان چراغ نمایشگر یخ زدای شیشه عقب روشن خواهد شد که نشانگر این است که بخاری شیشه عقب در حال کار کردن است.
۳. در حالت یخ زدای شیشه عقب، این دکمه را فشار دهید تا از این حالت خارج شوید. چراغ نمایشگر خاموش خواهد شد.

تهویه مطبوع

تهویه مطبوع می‌تواند رطوبت هوای کمتر و سرمای زیادی ایجاد کند.

کاربرد تهویه مطبوع

تهویه مطبوع تنها زمانی که موتور در حال کار کردن است قابل استفاده می‌باشد. در این زمان، تمام پنجره‌های خودرو و سان روف باید بسته باشد.

کار کردن سیستم تهویه مطبوع باعث وارد شدن فشار اضافی بر موتور می‌شود. شرایط گرمای بیش از حد یا زمانی که موتور نیاز به کار کردن با حداکثر نیرو دارد (برای مثل زمان بالا رفتن از یک جاده کوهستانی یا رانندگی در ترافیک سنگین) باعث بالا رفتن درجه حرارت موتور می‌شود. اگر نشانگر به ناحیه قرمز رنگ دماسنج برسد، باید تهویه مطبوع را خاموش نمایید تا دمای موتور به حالت طبیعی بازگردد.

برای خنک کردن موتور، فن خنک کننده رادیاتور ممکن است برای مدت حداکثر ۵ دقیقه بعد از خاموش شدن موتور به کار کردن ادامه دهد. در طی این مدت، در صورتیکه کلیدهای تهویه مطبوع و فن در حالت ON باشند، چراغ نمایشگر کلید تهویه مطبوع به کار کردن ادامه خواهد داد.

در صورتیکه رطوبت نسبتاً بالا باشد، زمانی که سیستم تهویه مطبوع روشن می‌شود، ممکن است مه یا غبار روی شیشه‌های خودرو پدیدار شود. این حالت برای اکثر خودروهایی که مجهز به سیستم تهویه مطبوع هستند معمولی است. و یک نقص به حساب نمی‌آید. پس از اینکه سیستم تهویه مطبوع برای حداکثر چند ثانیه کار کرد، مه ناپدید خواهد شد.

احتیاط

تنها زمانی که فن روشن شده باشد، تهویه مطبوع می‌تواند شروع به کار کند. زمانی که فن خاموش است یا دما به صفر درجه می‌رسد، تهویه مطبوع نمی‌تواند هوا را خنک کند.

تعمیر و نگهداری تهویه مطبوع

سیستم تهویه مطبوع به صورت کامل مهر و موم شده است. کار اصلی تعمیر و نگهداری سیستم باید تنها توسط کارکنان فنی واجد شرایط انجام شود. برای اینکه سیستم را قادر سازیم تا در بهترین حالت خود باقی بماند، مالک خودرو باید به یاد داشته باشد که سیستم را هر هفته برای مدت زمان کوتاهی (حتی در زمستان) بکار بیندازد. زمانی که موتور در دمای کارکرد طبیعی است، هنگام رانندگی در یک سرعت پایدار، تهویه مطبوع را روشن نموده و برای حداقل ۱۰ دقیقه روشن نگهدارید.

رطوبت اضافی تولید شده در طول فرآیند رطوبت زدایی، از طریق لوله تخلیه زیر خودرو خارج می‌شود. این امر ممکن است در زمان بی حرکت بودن خودرو باعث تجمع آب بر روی سطح زمین شود. این امر طبیعی است و نیازی به نگرانی در مورد آن نیست.

خنک سازی سریع

موتور و تهویه مطبوع را روشن کرده و پیچ درجه حرارت را روی LO تنظیم نمایید. هوای خنک از دریچه داشبورد بیرون خواهد آمد.

فن را بر روی حداکثر سرعت تنظیم کرده و کلید گردش هوای داخلی را روشن نمایید (این کار از ورود هوای گرم به داخل خودرو جلوگیری می‌کند).

زمانی که داخل خودرو خنک شد، گردش هوای داخلی را خاموش کرده و در صورت نیاز فن را به حالت اولیه بازگردانید.

گرمایش سریع

موتور و تهویه مطبوع را روشن کرده و پیچ درجه حرارت را روی HI تنظیم نمایید. هوای گرم از دریچه داشبورد بیرون خواهد آمد.

سیستم گرمایش از طریق حرارت موتور هوا را گرم می‌کند. بنابراین، سیستم گرمایش تنها زمانی که موتور روشن است اثر بخشی دارد. در صورتیکه دمای موتور نتواند به دمای کارکرد طبیعی برسد، بخاری کار نخواهد کرد.

پایین آوردن رطوبت

تهویه مطبوع می‌تواند رطوبت داخل خودرو را کاهش دهد و در یک مکان نمناک سریعاً شیشه‌های خودرو را مه زدایی کند.

و هرگاه همراه با بخاری استفاده شود، همچنین می‌تواند هوای داخل خودرو را گرم و خشک نماید.

زمانی که دمای خارج بالای صفر درجه است، این تنظیم برای اکثر حالات رانندگی کاربرد دارد. پس از روشن کردن تهویه مطبوع، تنظیمات را مطابق با نمایشگر برقرار نمایید و کنترل دما و سرعت فن را بر طبق نیاز تنظیم نمایید.

احتیاط

در صورتیکه درجه حرارت در داخل خودرو بسیار بالا باشد، زمانیکه موتور روشن شود، ممکن است مدتی زمان ببرد تا تهویه مطبوع به صورت کامل عمل کند. قبل از روشن کردن تهویه مطبوع، فن را بر روی حداکثر سرعت تنظیم نموده و پنجره‌ها و سان روف خودرو را باز نمایید. هوا را برای مدت زمان کوتاهی در داخل خودرو به گردش درآورید تا دمای داخل آن را به سرعت کاهش دهید.

فیلتر تهویه مطبوع

فیلتر تهویه مطبوع (به عنوان یک ساختار استاندارد برای خودروهای مجهز به تهویه مطبوع) در داخل قالب جعبه تهویه مطبوع در سمت چپ جلوی داشبورد واقع شده است. این فیلتر به تازه نگه داشتن هوای داخل خودرو کمک کرده و از ورود گرد و غبار به داخل آن جلوگیری می‌کند. برای حفظ کارکرد صحیح، لازم است هر زمان که خودرو مورد معاینه قرار میگیرد چک شود که آیا فیلتر آن کثیف است یا خیر. در صورت نیاز باید تعویض شود.

خروجی مرکزی هوا

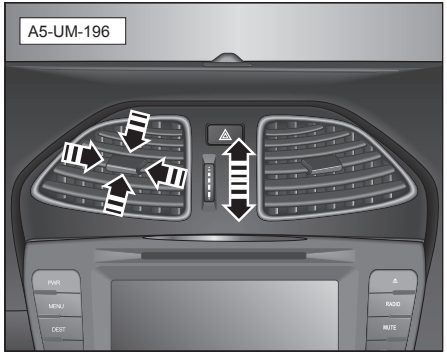

برای تنظیم جهت جریان هوای هر یک از خروجی‌های هوا، زبانه محدب واقع در مرکز هر یک از خروجی‌های هوا را به طرف بالا و پایین و چپ و راست بچرخانید.

این خروجی هوا می‌تواند با استفاده از پیچ کنار هر خروجی باز و بسته شود.

خروجی هوای سمت راننده

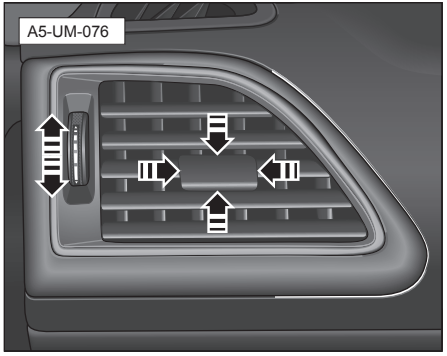

برای تنظیم جهت جریان هوای خروجی هوا، زبانه محدب واقع در مرکز خروجی هوا را به بالا و پایین و چپ و راست بچرخانید.

این خروجی هوا می‌تواند با استفاده از پیچ کنار هر خروجی باز و بسته شود.

خروجی هوای سمت سرنشین

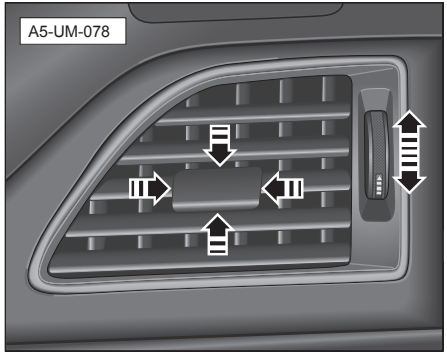

برای تنظیم جهت جریان هوای خروجی هوا، زبانه محدب واقع در مرکز خروجی هوا را به بالا و پایین و چپ و راست بچرخانید.

این خروجی هوا می‌تواند با استفاده از پیچ کنار هر خروجی باز و بسته شود.

خروجی هوای عقب

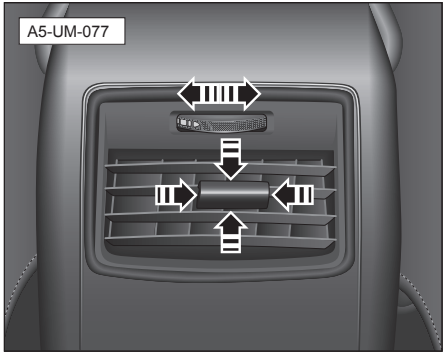

برای تنظیم جهت جریان هوای خروجی هوا، زبانه محدب واقع در مرکز خروجی هوا را به بالا و پایین و چپ و راست بچرخانید.

این خروجی هوا می‌تواند با استفاده از پیچ بالای خروجی باز و بسته شود.

سیستم صوتی

سیستم صوتی با عملکرد ناوبری (GPS)

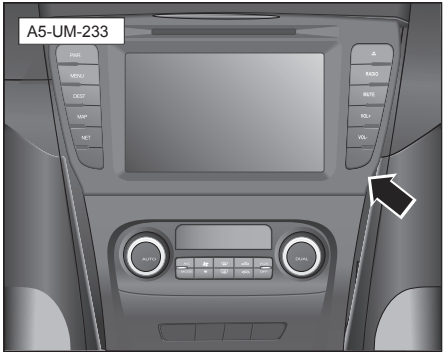

سیستم صوتی با عملکرد ناوبری (GPS) که در این خودرو کار گذاشته شده است.

سیستم صوتی بدون عملکرد ناوبری (GPS)

سیستم صوتی بدون عملکرد ناوبری (GPS)که در این خودرو کار گذاشته شده است.

برایِ استفاده خاص از سیستم صوتی مربوطه، لطفاً به دستورالعمل سیستم صوتی مراجعه کنید.

راهنمای رانندگی

استارت زدن و رانندگی..... ۱۵۹
سیستم ترمز ۱۶۷
سیستم کروز کنترل ۱۷۸
سیستم نظارت بر فشار باد تایرها..... ۱۸۰
سیستم کمکی نمای اطراف و رادار دنده عقب ۱۸۲
مهارت‌های رانندگی ۱۹۲

استارت زدن و رانندگی

دکمه استارت/توقف

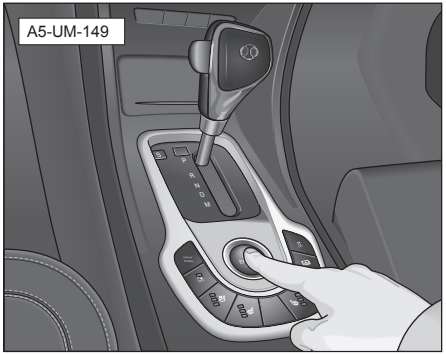

حالت بدون کلید دکمه استارت/توقف تنظیمی درست مانند دکمه استارت/توقف در مدل‌های قدیمی دارد. دکمه استارت/توقف در داخل خودرو قرار دارد و از آن می‌توان برای انتخاب حالت‌های «RUN»، «ACC» و «OFF» جهت روشن کردن یا توقف موتور استفاده نمود.

اهرم تعویض دنده اتوماتیک را در وضعیت «P» قرار دهید ولی پدال ترمز را فشار ندهید، در این حالت فشار دادن دکمه استارت/توقف باعث می‌شود حالت‌ها به ترتیب زیر تغییر کنند:

وقتی دکمه استارت/توقف فشار داده نشود، در حالت «OFF» قرار دارد.

عملکرد اول – حالت «RUN» (چراغ نشانگر کلید سبز می‌شود)

چراغ داشبورد روشن شده و کل قسمت‌های الکترونیکی خودرو در وضعیت روشن قرار می‌گیرند.

عملکرد دوم– حالت «ACC» (چراغ نشانگر کلید قرمز می‌شود)

مدار سی دی، فندک و سایر لوازم جانبی خودرو متصل می‌شود.

عملکرد سوم – بازگشت به حالت «OFF» (چراغ نشانگر خاموش می‌شود)

دکمه استارت/توقف را چند بار فشار دهید تا سه حالت «OFF» ← «RUN» ← «ACC» ← «OFF» به صورت چرخه‌ای تکرار شود.

پدال ترمز را فشار دهید. در این حالت، موتور فقط در صورتی روشن می‌شود که دکمه استارت/توقف یک بار فشار داده شود، یعنی در حالت «START» قرار می‌گیرد.

i نکات مفید

- روشن کردن موتور فقط وقتی امکان‌پذیر است که اهرم تعویض دنده در وضعیت پارک یا خلاص (P/N) باشد. چنانچه اهرم تعویض دنده در وضعیت دیگری باشد، روشن کردن موتور ممکن نخواهد بود.
- اگر در حین رانندگی بخواهید موتور را خاموش و دوباره روشن کنید، دنده باید خلاص باشد.

عملکرد استارت در حالت آماده به کار کلید هوشمند

اگر خودرو در جایی که تداخل سیگنال‌های قوی وجود دارد قرار داشته باشد یا باتری کلید ریموت کنترل هوشمند تمام شده باشد، چنانچه دکمه استارت/توقف را برای روشن کردن خودرو فشار دهید، صفحه نمایش اطلاعات داشبورد، پیام «Smart Key Not Found» (کلید هوشمندی یافت نشد) را نمایش می‌دهد. در این حالت باید از عملکرد استارت درحالت آماده به کار استفاده کنید.

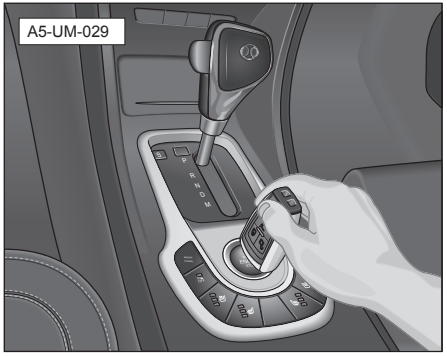

پدال ترمز را فشار دهید، دنده را روی P/N بگذارید و بالای کلید ریموت کنترل هوشمند را در امتداد دکمه استارت/توقف قرار داده و سپس دکمه را فشار دهید. با این کار موتور روشن می‌شود.

عملکرد دزدگیر الکتریکی

عملکرد دزدگیر الکتریکی برای جلوگیری از سرقت خودرو استفاده می‌شود. تراشه گیرنده فرستنده‌ای که در داخل کلید ریموت کنترل هوشمند قرار دارد مجهز به یک کد الکترونیکی است که این کد را به خودرو ارسال می‌کند. فقط وقتی کد الکترونیکی تراشه با شناسهٔ ثبت شده در خودرو یکسان باشد، موتور روشن می‌شود. چنانچه از سوییچ هوشمندی با کد اشتباه (یا از ابزار دیگری) استفاده شود،خودرو روشن نخواهد شد.

قفل کردن فرمان

دکمه استارت/توقف را روی حالت «OFF» تنظیم کرده و درب خودرو را باز کنید. فرمان به صورت اتوماتیک قفل می‌شود.

روشن کردن موتور

۱. پدال ترمز را تا آخر فشار دهید و در همان وضعیت نگهدارید.

۲. دنده را روی «P» یا «N» بگذارید.

۳. یک بار دکمه استارت/توقف را فشار دهید تا موتور روشن شود.

⚠ هشدار

- در محیطهای سربسته داخل ساختمان یا جاهایی که تهویه کافی ندارند، موتور را روشن یا راه‌اندازی نکنید. دود اگزوز موتور یک گاز بی‌رنگ، بی‌بو و سمی است و ممکن است باعث از حال رفتن یا حتی خفگی شود.
- در حالی که موتور روشن است و کار می‌کند، خودرو را بدون توجه رها نکنید.
- از دستگاه کمکی استارت برای روشن کردن موتور استفاده نکنید. استفاده از چنین دستگاهی ممکن است باعث انفجار شود یا باعث شود موتور با سرعت زیاد کار کند و منجر به تصادفات کشنده گردد.

احتیاط

- وقتی موتور را در حالت سرد روشن می‌کنید، چند ثانیه طول می‌کشد که تایپیت‌ها به فشار کارکرد عادی برسند و در نتیجه ممکن است سر و صدا ایجاد شود. جای نگرانی وجود ندارد.
- اگر موتور روشن نمی‌شود، پس از تقریباً ۱۰ ثانیه استارت زدن را متوقف کنید. بعد از حدود ۳۰ ثانیه می‌توانید مجدداً اقدام به استارت زدن موتور کنید. چنانچه باز هم موتور روشن نشد، می‌توانید از یک کابل رابط استفاده کرده و موتور خودرو را با باتری خودروی دیگر روشن کنید.

هوای سرد

وقتی دما به ۱۰- درجه سانتی‌گراد یا پایین‌تر می‌رسد، ممکن است زمان بیشتری طول بکشد تا موتور روشن شود. اگر استارتر به زمان بیشتری برای روشن کردن موتور نیاز دارد، هنگام استارت زدن موتور همه بخش‌های الکترونیکی غیرضروری خودرو را خاموش کنید.

گرم کردن خودرو

برای صرفه‌جویی در مصرف سوخت، توصیه می‌شود بلافاصله پس از روشن شدن موتور شروع به رانندگی کنید.

خاموش کردن موتور

قبل از آنکه پدال ترمز را رها کرده و موتور را خاموش کنید، خودرو را در وضعیت توقف کامل قرار دهید، سپس ترمزدستی را در وضعیت انتهایی قرار دهید و اهرم تعویض دنده را روی «P» بگذارید.

حال می‌توانید پدال ترمز را رها کرده و دکمه استارت/توقف را یک بار فشار دهید تا موتور خاموش شود.

احتیاط

- پس از آنکه موتور خاموش شد، ممکن است فن رادیاتور مدتی به کار کردن ادامه دهد.
- توصیه می‌شود بعد از رانندگی طولانی مدت اجازه دهید موتور برای چند دقیقه در حالت ثابت کار کند و سپس اقدام به خاموش کردن آن کنید. این کار به سیستم خنک‌کننده امکان می‌دهد به کار ادامه دهد تا زمانی که دمای موتور پایین بیاید.

دستورالعمل‌های رانندگی

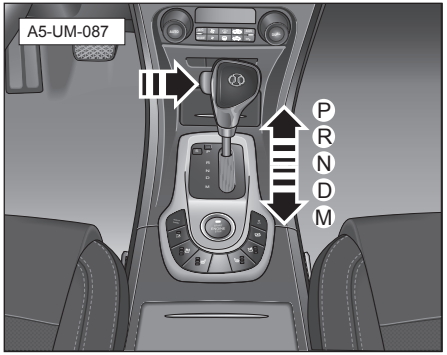

پدال ترمز را تا آخر فشار دهید، اهرم تعویض دنده را روی P/N قرار داده و موتور را روشن کنید.

پدال ترمز را فشار دهید، دکمه قفل واقع در سمت چپ اهرم تعویض دنده را نگهدارید و اهرم تعویض دنده را روی «D» قرار دهید تا وارد حالت معمولی تعویض دنده شود.

بعد از آنکه دنده را تنظیم کردید، ترمزدستی را رها کنید، سپس پدال ترمز را رها کرده و به آرامی پدال گاز را فشار دهید تا خودرو شروع به حرکت کند. برای پارک کردن، پدال ترمز را فشار دهید. وقتی خودرو در وضعیت توقف کامل قرار گرفت، ترمزدستی را بالا بکشید و اهرم تعویض دنده را روی «P» قرار دهید.

نکات تشریحی درباره دنده‌ها

«P» (دنده پارک)

تنها زمانی که خودرو در وضعیت توقف کامل بوده و پدال ترمز تا آخر فشار داده شده باشد می‌توان اهرم تعویض دنده را روی «P» قرار داد. برای انتخاب «P» یا تغییر دنده از «P» باید در حالی که پدال ترمز را تا آخر فشار داده‌اید، دکمه قفل واقع در سمت چپ اهرم دنده را فشار داده و نگهدارید.

«R» (دنده عقب)

برای عقب بردن خودرو، اهرم تعویض دنده را روی این دنده قرار دهید. دقت کنید قبل از انتخاب دنده «R»، خودرو باید حتماً در توقف کامل باشد و خودرو در حالت خلاص باشد کند. برای انتخاب «R» بعد از «P» یا «N» باید در حالی که دکمه قفل واقع در سمت چپ اهرم دنده را فشار می‌دهید، پدال ترمز را تا آخر فشار دهید. وقتی خودرو با دنده عقب رانده می‌شود، چراغ دنده عقب به طور اتوماتیک روشن می‌شود.

«N» (دنده خلاص)

وقتی خودرو در وضعیت توقف کامل قرار دارد و زمانی که موتور برای مدت کم باید در حالت درجا کار کند (مثلاً پشت چراغ قرمز) می‌توانید دنده را روی خلاص قرار دهید. وقتی دنده خلاص است، جعبه دنده هنوز قفل نشده است. در این وضعیت، باید ترمزدستی را بالا بکشید.

برای تعویض دنده از «N» به «R»، باید ابتدا پدال ترمز را فشار دهید و سپس دکمه قفل در سمت چپ اهرم تعویض دنده را فشار دهید.

«D» (دنده رانندگی)

از این دنده معمولاً هنگام راندن خودرو به جلو استفاده می‌شود. بسته به بار موتور و سرعت خودرو، سیستم به طور اتوماتیک دنده سبک و دنده سنگین را انتخاب می‌کند.

«M» (دنده دستی)

برای تعویض دنده از «D» به «M»، باید دکمه قفل واقع در سمت چپ اهرم تعویض دنده را فشار دهید. در این حالت، جعبه دنده وارد حالت دنده دستی شده و داشبورد دنده فعلی را نمایش می‌دهد. از دکمه‌های روی فرمان می‌توانید برای افزایش یا کاهش دنده استفاده کنید.

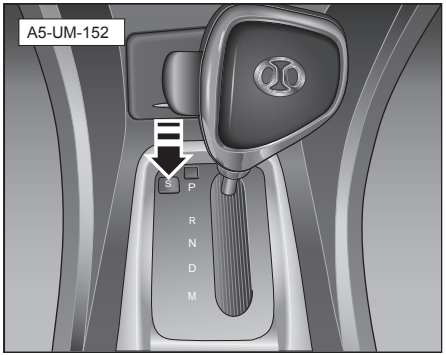

«S» (حالت اسپورت)

دکمه «S» روی صفحه تعویض دنده را فشار دهید تا جعبه دنده وارد حالت اسپورت شود. زمانی که دور موتور بسیار زیاد است، این دنده افزایش دنده را با کاهش زمان تعویض دنده امکان‌پذیر می‌سازد. بدین ترتیب به طور کامل از نیروی موتور استفاده می‌شود.

احتیاط

- عملکرد خودرو بر پایه تغییرات مقاومتی (همچون بکسل کردن یا بالارفتن از شیب‌های طولانی) تنظیم شده و تعویض دنده مناسب برای آن عملکرد صورت می‌گیرد. با تعویض دنده به دندهٔ سنگین‌تر، نیروی بیشتری برای خودرو تأمین می‌شود. بنابراین از تعویض زیاد دنده جلوگیری می‌شود.
- وقتی موتور سرد روشن می‌شود، با سرعت بالاتری کار می‌کند. پیش از گرم شدن موتور، هنگام انتخاب دنده «D» یا «R» بسیار مراقب باشید.
- وقتی خودرو متوقف می‌شود، لطفاً از بالا بردن دور موتور خودداری کنید. این ممکن است باعث حرکت اتفاقی خودرو شود.
- قبل از روشن کردن موتور، بررسی کنید دنده روی «P» یا «N» قرار داشته باشد. هرگز سعی نکنید موتور را با دنده دیگری روشن کنید.
- هنگام تعویض دنده از «N» به دنده دیگر، موتور را در حالت دور درجا نگهدارید.
- وقتی خودرو در حرکت است از انتخاب دنده «P» یا «R» خودداری کنید چون ممکن است باعث آسیب جدی به جعبه دنده شود.
- وقتی خودرو در حرکت است، از تنظیم اهرم دنده روی دور درجا و خلاصی خودداری کنید.

هشدار

هنگام رانندگی به طور ناگهانی دنده را به «R» یا«P» تعویض نکنید. ممکن است جعبه دنده آسیب ببیند و باعث تصادف شود.
هنگام تعویض دنده از «D» (دنده رانندگی) به «N» (دنده خلاص)، لطفاً دکمه باز کردن قفل را فشار ندهید. بدین ترتیب از انتخاب اشتباه «R» (دنده عقب) و در نتیجه بروز تصادف جلوگیری می‌شود.

باز کردن قفل اهرم تعویض دنده

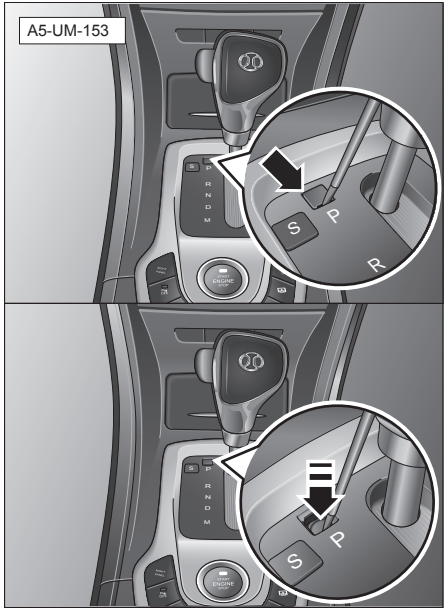

۱. ترمزدستی را بالا بکشید.

۲. از یک پیچ‌گوشی سر تخت برای بلند کردن قاب تریم استفاده کنید.

۳. پیچ‌گوشتی تخت را در شیار باز کردن قفل اهرم تعویض دنده وارد کنید.

۴. در حالی که دکمه باز کردن قفل روی اهرم تعویض دنده را فشار می‌دهید، پیچ‌گوشتی تخت را نیز فشار دهید و اهرم تعویض دنده را از «P» به «N» تعویض کنید.

۵. پیچ‌گوشتی تخت را از شیار باز کردن قفل اهرم تعویض دنده بیرون بکشید. دوباره قاب تریم را نصب کنید. پدال گاز را فشار دهید و دوباره موتور را روشن کنید.

احتیاط

اگر استفاده از عملکرد باز کردن قفل تعویض دنده لازم باشد، نشان می‌دهد خودرو دارای مشکل میباشد. در این صورت باید فوراً به نمایندگی مجاز دیارخودرو مراجعه نمایید تا خودرو مورد بررسی قرار گیرد.

وقتی اهرم تعویض دنده را سریع از وضعیت «N» تغییر می‌دهید (مثلاً هنگام تعویض دنده از «R» به «D»)، مکانیزم قفل کردن اهرم تعویض دنده، اهرم تعویض دنده را قفل نمی‌کند. بنابراین اگر خودرو در جاده گل‌آلود گیر کند، باید اهرم تعویض دنده را به جلو و عقب «تکان دهید» تا خودرو از زمین گل‌آلود بیرون بیاید.

دنده عقب

۱. خودرو را در وضعیت توقف کامل قرار دهید.

۲. اهرم تعویض دنده را روی «R» بگذارید. جعبه دنده به طور خودکار در وضعیت دنده عقب قرار می‌گیرد.

۳. پس از انتخاب دنده عقب، پدال ترمز را رها کنید، به آرامی پدال گاز را فشار دهید تا خودرو به عقب حرکت کند.

در این حین، دکمه استارت/توقف را فشار داده و نگهدارید:

- چراغ سیگنال دنده عقب روشن می‌شود.
- سیستم نمای عقب به طور خودکار راه‌اندازی شده و نمایشگر چندرسانه‌ای تصویر عقب خودرو را نمایش می‌دهد (در برخی مدل‌ها وجود دارد).
- سنسور دنده عقب شروع به کار می‌کند و وقتی مانعی در نزدیکی عقب خودرو باشد، یک هشدار صوتی با فرکانس‌های مختلف به راننده اخطار می‌دهد (برای جزئیات بیشتر به صفحه ۱۸۲ مراجعه کنید).

نکات مهم هنگام پارک کردن خودرو

- دقت کنید سان روف و همه پنجره‌های خودرو کاملاً بسته باشند.
- همه چراغ‌های خودرو را خاموش کنید، همه درب‌های خودرو را قفل کنید، چراغ‌های نشانگر روی داشبورد را بررسی کرده و سیستم ضدسرقت را فعال کنید.
- اشیاء باارزش و سوییچ ریموت کنترل هوشمند را با خود بردارید. آنها را در داخل خودرو رها نکنید.
- خودرو را در نزدیکی اشیاء قابل اشتعال یا قابل انفجار پارک نکنید.
- هنگام پارک کردن در سراشیبی، چرخ‌های جلو را به طرف لبه پیاده‌رو برگردانده و اهرم تعویض دنده را روی «P» قرار دهید.
- هنگام خروج از خودرو، اهرم تعویض دنده را روی «P» قرار دهید، ترمزدستی را بالا بکشید، موتور را خاموش و درب‌های خودرو را قفل کنید.

⚠ هشدار

- راننده در هنگام ترک خودرو باید حتماً سوییچ ریموت کنترل را با خود ببرد. در غیر اینصورت افرادی که در خودرو هستند ممکن است به طور اتفاقی موتور یا تجهیزات الکتریکی خودرو را روشن کنند و باعث تصادفات جدی شوند.
- هنگام پارک کردن، دقت کنید حتماً ترمزدستی را کشیده باشید. وقتی خودرو را پارک کردید، کسی نباید در داخل خودرو باشد، چون ممکن است به طور اتفاقی ترمزدستی را بخواباند و باعث حرکت خودرو شود.
- خودرو را در نزدیکی اشیاء قابل اشتعال یا قابل انفجار پارک نکنید. به جهت پارک کردن خودرو توجه کنید. دقت کنید اگزوز به طرف گیاهان قرار نگرفته باشد، چون دود اگزوز به آنها آسیب می‌رساند.

نمایش وضعیت اهرم تعویض دنده

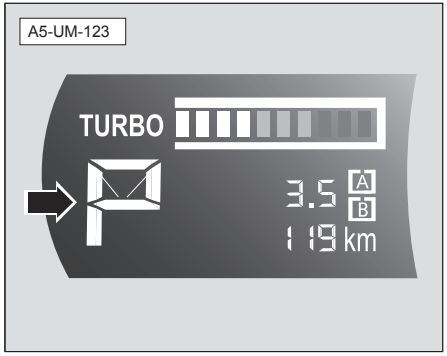

در قسمتی از صفحه نمایش تجهیزات داشبورد که با فلش مشخص شده است، دنده‌ای که توسط اهرم تعویض دنده در حال استفاده است نمایش داده می‌شود.

روش‌های استفاده از جعبه دنده اتوماتیک

برای رانندگانی که با خودروهای دنده اتوماتیک آشنایی ندارند، اطلاعات زیر بسیار مهم است.

استارت زدن

- فقط وقتی اهرم تعویض دنده روی «P» یا «N» است می‌توانید موتور را روشن کنید.
- پیش از روشن کردن موتور، پدال ترمز را فشار دهید.
- هنگام انتخاب «D» یا «R»، یا وقتی خودرو ثابت است یا دنده رانندگی انتخاب می‌شود، از بالا بردن دور موتور خودداری کنید.
- همیشه ترمزدستی را بکشید تا زمانی که آمادهٔ راندن خودرو شوید. لطفاً به خاطر داشته باشید پس از انتخاب دنده رانندگی در خودروهای دنده اتوماتیک، خودرو آرام به جلو یا عقب حرکت می‌کند.
- لطفاً پس از انتخاب دنده رانندگی و شروع به کار موتور، خودرو را ثابت نگه ندارید (اگر قرار است موتور برای مدت طولانی با دور درجا کار کند، لطفاً دنده «N» را انتخاب کنید).

کار کردن خودرو در روزهای سرد

اگر خودرو برای مدت طولانی (مثلاً کل شب) در محیط سرد یا با دمای کم گذاشته شده باشد، ممکن است تأخیری بین انتخاب دنده و درگیر شدن جعبه دنده بوجود بیاید. این حالت فقط وقتی خودروی سرد را روشن می‌کنید مشهود است و بعد از مدتی که موتور کار کرد رفع می‌شود.

در طول مدتی که درگیر شدن دنده با تأخیر صورت می‌گیرد، موتور باید در حالت دور درجا کار کند و از پدال گاز استفاده نشود. اگر قبل از درگیر شدن دنده، پدال گاز را فشار دهید، خودرو به صورت تکان می‌خورد و ممکن است به جعبه دنده نیز آسیب وارد شود.

رانندگی

هنگام رانندگی، جعبه دنده به صورت اتوماتیک بر طبق وضعیت شتاب و سرعت خودرو روی مناسب‌ترین نسبت سرعت تنظیم می‌شود.

هنگام گاز دادن، دور موتور سریع‌تر از سرعت خودرو افزایش می‌یابد. در این فاصله، جعبه دنده روی مناسب‌ترین نسبت سرعت تنظیم می‌شود. اگر پدال گاز را رها کنید، دور موتور پایین می‌آید. این ربطی به سرعت خودرو ندارد.

پارک کردن

وقتی خودرو را متوقف کردید، قبل از رها کردن پدال ترمز و خاموش کردن موتور، لطفاً ترمزدستی را بالا بکشید و دنده «P» را انتخاب کنید.

رانندگی در برف یا در زمین گل‌آلود

در حالی که موتور با دور درجا کار می‌کند، دنده «D» یا «R» را انتخاب کرده و به آرامی دور موتور را افزایش دهید. دقت کنید هنگامی که موتور با دور درجا کار می‌کند چرخ‌های جلو سر نخورند. اگر چرخ‌ها سر می‌خورند، با استفاده از کمترین دور موتور چرخ‌ها را دوباره مهار کنید. اگر این کار کمکی نکرد، دنده «D» یا «R» را انتخاب کرده و از کمترین دور موتور استفاده کنید تا چرخ‌ها دوباره قدرت مهارکنندگی خود را به دست بیاورند.

سیستم ترمز

دستورالعمل‌های کلی

هر چهار چرخ خودرو مجهز به ترمزهای دیسکی است. بوستر نیروی لازم برای فشار دادن پدال ترمز را کاهش می‌دهد. چنانچه به طور ناگهانی ترمز گرفته شود، ABS به کنترل فرمان کمک می‌کند.

اگر در حین رانندگی یک پا همیشه روی ترمز باشد، در ترمز یک حرکت جزئی ایجاد شده و گرما تولید می‌شود و در نتیجه کارایی ترمز کاهش یافته و زمان سرویس صفحه اصطکاک ترمز کوتاهتر می‌شود. راندمان سوخت نیز پایین می‌آید. اگر چراغ ترمز همیشه روشن باشد، رانندگان پشت خودروی شما نیز سردرگم می‌شوند.

هنگام رانندگی در سراشیبی طولانی، استفاده مداوم از ترمز باعث انباشته شدن گرما و در نتیجه کاهش کارایی ترمز می‌شود. در چنین شرایطی، پایتان را از روی پدال گاز بردارید و دنده را روی یک دنده سنگین بگذارید تا امکان استفاده از ترمز کمکی برای موتور فراهم شود.

درصورت و پس از رانندگی در آب عمیق، حتماً ترمزها را بررسی کنید. پدال ترمز را در حد متوسط فشار دهید و مطمئن شوید درست کار می‌کند. اگر ترمز درست عمل نمی‌کند، گهگاهی پدال ترمز را آهسته فشار دهید تا وقتی به حالت کارکرد عادی برگردد. هنگام رانندگی بسیار مراقب باشید.

کار کردن ترمز شامل زمانتشخیص و واکنش در برابر آن است.

زمان تصمیم گیری برای فشار دادن پدال ترمز. همان زمان تشخیص است. سپس پای خود را بلند کرده و پدال ترمز را فشار می‌دهید. که همان زمان واکنش است.

زمان میانگین واکنش تقریباً یک سوم ثانیه است. البته این فقط زمان میانگین است. ممکن است یک راننده زمان واکنش کوتاهتری داشته باشد در حالی که راننده دیگر به زمان واکنش دو تا سه ثانیه یا حتی بیشتر نیاز داشته باشد. سن، شرایط فیزیکی، هوشیاری، هماهنگی اعضا و دید همگی بر روی زمان واکنش تأثیر می‌گذارند. مصرف الکل، داروها و افسردگی نیز بر زمان واکنش اثر دارند. حتی اگر زمان واکنش تقریباً سه چهارم ثانیه هم باشد، وقتی سرعت خودرو ۱۰۰ کیلومتر بر ساعت است، در این یک سوم ثانیه، به اندازهٔ ۲۰ متر حرکت می‌کند. در شرایط اضطراری، این مسافت خیلی زیاد است. بنابراین بسیار مهم است که همیشه فاصلهٔ خود را با خودروهای دیگر به اندازه کافی حفظ کنید.

البته لازم به ذکر است که مسافت واقعی ترمزگیری به میزان زیادی به نوع جاده (بزرگراه یا جاده شنی و خاکی)، شرایط جاده (مرطوب، خشک و یخبندان)، آج تایرها، شرایط ترمزگیری، وزن خودرو و میزان نیروی ترمزگیری بستگی دارد.

از فشار دادن پدال ترمز به طور ناگهانی و با فشار زیاد خودداری کنید. برخی رانندگان به جای آنکه با حفظ سرعت متعادل در جریان حرکت خودروهای دیگر حرکت کنند، با نیروی زیادی رانندگی می‌کنند، به شدت گاز را فشار می‌دهند و در نتیجه بسیار زیاد ترمز می‌گیرند. این برای سیستم ترمز مضر است. فاصله بین ترمز کردن‌ها کوتاه است و زمانی برای خنک شدن ترمزها باقی نمی‌ماند. اگر پدال ترمز را به شدت فشار دهید، ترمزها خیلی سریع‌تر فرسوده می‌شوند. با حفظ سرعت متعادل در جریان حرکت خودروهای دیگر و حفظ فاصله کافی با آنها، به میزان زیادی ترمز کردن‌های غیرضروری را کاهش می‌دهید. با این کار کارایی ترمز افزایش یافته و عمر ترمزها طولانی‌تر می‌شود.

چنانچه در حین رانندگی، موتور به طور ناگهانی خاموش شود، باید عادی ترمز کنید و هرگز از ترمزگیری شدید و ناگهانی استفاده نکنید. چون ممکن است نیروی زیادی صرف فشار دادن پدال ترمز شود. حتی اگر موتور به طور ناگهانی خاموش شود، باز هم مقداری نیروی کمکی ترمز وجود دارد که در حین ترمز کردن از آن استفاده شود. البته این نیروی کمکی در طول ترمز کردن تمام می‌شود. وقتی نیروی کمکی ترمز تمام شد، زمان ترمز کردن طولانی تر شده و نیروی زیادی صرف فشار دادن پدال ترمز می‌شود.

عوامل مؤثر بر کارایی ترمز

۱. فرسودگی

فرسودگی لنت‌های ترمز تا حد بسیار زیادی به شرایط استفاده و نوع رانندگی بستگی دارد. این امر خصوصاً برای خودروهایی که در شهرها، در مسافت‌های کوتاه یا برای مقاصد ورزشی استفاده می‌شوند صدق می‌کند. بنابراین بسیار ضروری است که در فواصل زمانی تعیین شدهٔ سرویس و نگهداری، خودرو را به نمایندگی مجاز دیارخودرو ببرید تا در آنجا ضخامت لنت ترمز بررسی شود.

هنگام رانندگی در سراشیبی، فوراً دنده را روی دنده سنگین بگذارید تا از نیروی ترمز موتور استفاده شود. این کار بار روی ترمزها را کاهش می‌دهد. برای افزایش نیروی ترمز، پشت سر هم ترمز نگیرید. بهتر است به طور متناوب ترمز بگیرید.

۲. رطوبت یا نمک روی سطح جاده

در برخی شرایط رانندگی از جمله هنگام رانندگی در آب یا در باران سنگین و یا پس از شستن خودرو، رطوبت یا دمای پایین در زمستان، دیسک‌های ترمز و صفحه اصطکاکی یخ می زنند و عملکرد ترمز کند می‌شود. در چنین حالت‌هایی باید چند بار ترمز بگیرید تا خشک شود.

هنگام رانندگی در روزهای بارانی و سطح خیس و لغزان جاده، باید سرعت را کنترل کرده و از سر خوردن خودرو جلوگیری کنید. هنگام رانندگی در محل آب گرفتگی، باید با سرعت یکنواخت و دنده سنگین حرکت کنید. پس از گذشتن از قسمت‌های آب گرفتهٔ خیابان، لنت‌ها و دیسک‌های ترمز خیس شده و ترمزها تحت تأثیر قرار می‌گیرند. در چنین حالتی، باید چند بار پدال ترمز را فشار دهید تا قسمت‌های مختلف ترمزها خشک شود.

هنگام رانندگی در خیابانی که در آن نمک پاشیده شده است، چنانچه برای مدت طولانی ترمز نگیرید، عملکرد ترمز کند می‌شود. بنابراین ضروری است که لایه نمکی روی دیسک ترمز و صفحه اصطکاکی پاک شود.

۳. نواحی مرتفع

در مناطق مرتفع، تپه‌ها بلند و سراشیبی‌ها طولانی است. از ترمز به دفعات زیاد و برای مدت‌های طولانی استفاده می‌شود. بعلاوه، ترمز به طور مداوم محکم و به شدت گرفته می‌شود. همه این عوامل باعث می‌شوند کارایی ترمز ضعیف شود. بنابراین توصیه می‌کنیم هنگام رانندگی در سراشیبی‌ها، دنده را خلاص نکنید و از ترمز کردن‌های مکرر خودداری نمایید. تا آنجا که ممکن است از دنده‌های سنگین استفاده کنید تا سرعت خودرو از طریق عملکرد ترمزگیری خود موتور کنترل شود. با این کار فشار روی ترمزها کاهش یافته و دمای ترمز پایین می‌آید. وقتی از موتور برای ترمزگیری استفاده می‌شود، هر چه دنده سنگین‌تر و دور موتور بالاتر باشد، نیروی کششی بیشتری تولید شده و کارایی ترمز قابل توجه‌تر خواهد بود.

در نواحی مرتفع، هوا سبک و فشار هوا کم است که نسبت به نواحی پست و هموار متفاوت می‌باشد. اثر نیروی کمکی تولید شده نیز متفاوت است. در نواحی مرتفع، از آنجا که فشار اتمسفری روی بخش واحدی از بوستر ترمز که تحت یک فشار اتمسفری استاندارد است عمل می‌کند، نیروی کمکی ترمز کوچکتر می‌شود در حالی که زمان ایجاد همان اثر تقویت کننده ترمز طولانی تر می‌گردد. این یک پدیده فیزیکی عادی است. بنابراین هنگام ترمز کردن در نواحی مرتفع، باید ترمز را با نیروی بیشتری بگیرید. وقتی ترمزگیری لازم است، چند بار ضربه‌های سنگین روی پدال ترمز نزنید. در عوض پای خود را روی پدال ترمز نگهدارید و نیروی پدال ترمز را کنترل کنید تا از کارایی ترمز مطمئن شوید.

۴. هوای برقی و یخبندان

از آنجا که ضریب اصطکاک در سطوحی که با برف و یخ پوشیده شده کم است، مسافت ترمزگیری به میزان زیادی افزایش می‌یابد. همچنین هر چه سرعت خودرو بالاتر رود، مسافت ترمزگیری نیز بیشتر می‌شود. بنابراین، هنگام رانندگی در سطوح پوشیده شده از برف و یخ، باید به کنترل سرعت خودرو توجه ویژه‌ای داشته باشید. فاصله زیاد و ایمن را با خودروهای جلویی یا کناری حفظ کنید.

سر خوردن روی سطوح پوشیده شده از برف و یخ ممنوع است.

۵. زنگزدگی

چنانچه خودرو را برای مدت طولانی پارک کنید یا از سیستم ترمز برای مدت طولانی استفاده نکنید، ممکن است لنت‌های دیسک ترمز زنگ بزند. این باعث کثیف شدن صفحه اصطکاکی نیز می‌شود. بنابراین توصیه می‌کنیم قبل از شروع به رانندگی، چند بار ترمز بگیرید تا دیسک ترمز تمیز شود.

۶. نقص در سیستم ترمز

اگر احساس کردید مسافت ترمزگیری به طور ناگهانی افزایش یافته یا فشار دادن پدال ترمز طولانی‌تر شده، احتمال دارد نقصی در سیستم ترمز وجود داشته باشد. در این حالت فوراً به نزدیکترین نمایندگی مجاز دیارخودرو مراجعه کنید تا سیستم ترمز را بررسی کند. در طول رانندگی به سمت نمایندگی مجاز دیارخودرو، لطفاً تا آنجا که ممکن است سرعت را کم کنید، شیوهٔ رانندگی‌تان را تنظیم کرده و هنگام ترمزگیری، فشار بیشتری روی پدال ترمز اعمال کنید.

۷. داغ شدن بیش از حد ترمزها

وقتی نیازی به ترمزگیری نیست، هرگز اقدام به فشار دادن ملایم پدال ترمز نکنید، چون این کار باعث «لغزش و چرخش جزئی» ترمز می‌شود. که این داغ شدن بیش از حد ترمز، مسافت ترمزگیری طولانی‌تر و فرسودگی بیشتر ترمز را به دنبال خواهد داشت.

هنگام نصب اسپویلر، رینگ چرخ‌ها و غیره، بررسی کنید مسیر جریان هوایی که وارد جلوی ترمز می‌شود مسدود نشود. در غیراینصورت ترمز بیش از حد داغ می‌شود.

نشانگر فرسودگی ترمز

همه ترمزهای دیسکی مجهز به یک اعلام‌کننده صوتی فرسودگی ترمز هستند. وقتی لازم باشد دیسک ترمز تعویض شود، یک صدای بلند «شبیه جیغ» می‌شنوید (این با صدای قیژ قیژ کردن ترمزها متفاوت است. معمولاً این صدا زمانی ایجاد می‌شود که در هنگام ترمز آرام گرد و غبار روی سطح ترمز را گرفته باشد).

سیستم ترمز هیدرولیک

سیستم ترمز هیدرولیک در دو مسیرعمل می‌کند. اگر نقصی در یک سمت وجود داشته باشد، سمت دیگر کار را ادامه می‌دهد. در حالتی که فقط یک سمت عمل می‌کند، اگر اشکالی در ترمزگیری رخ داد، خودرو را با سرعت کم به نزدیکترین نمایندگی دیارخودرو ببرید تا در آنجا مورد بررسی قرار بگیرد. در چنین شرایطی، لازم است نیروی بیشتری روی پدال ترمز اعمال کنید.

سیستم کمکی سروو

سیستم ترمز با یک سیستم کمکی سروو تجهیز شده است. البته این سیستم فقط زمانی که موتور کار می‌کند در دسترس است. چنانچه سیستم ترمز مجهز به سیستم کمکی سروو نباشد، نیروی بیشتری برای فشار دادن پدال ترمز جهت کنترل خودرو و ترمزگیری ایمن لازم است و مسافت ترمزگیری طولانی‌تر خواهد شد. لطفاً به نکات زیر توجه کنید:

- دقت کنید وقتی موتور خاموش است هیچ امکانی برای لغزیدن خودرو وجود نداشته باشد.
- وقتی موتور خاموش است و بکسل می‌شود بیشتر مراقب باشید.

اگر به هر دلیلی در حین رانندگی موتور به طور ناگهانی خاموش شد، با رعایت اصول ایمنی هر چه سریع‌تر خودرو را متوقف کنید. پدال ترمز را پشت سر هم فشار ندهید تا از تلف شدن باقی‌ماندهٔ نیروی کمکی سروو در سیستم ترمز جلوگیری شود.

⚠ هشدار

اگر موتور به طور ناگهانی خاموش شد به رانندگی ادامه ندهید، چون در این حالت ممکن است سیستم کمکی سرووی ترمز در دسترس نباشد. حتی اگر سیستم ترمز هنوز فعال باشد، نیروی بسیار زیادی برای فشار دادن پدال ترمز لازم است تا ترمز اثر کند.

چراغ هشدار سیستم ترمز

وقتی دکمه استارت/توقف در حالت «RUN» قرار بگیرد، چراغ هشدار سیستم ترمز در صفحه نمایش تجهیزات روی داشبورد (!) روشن می‌شود و عیب‌یابی خودکار سیستم ترمز شروع به فعالیت می‌کند. پس از اینکه عملیات عیب‌یابی خودکار به پایان رسید، چراغ هشدار سیستم ترمز خاموش می‌شود. اگر چراغ هشدار سیستم ترمز خاموش نشد یا در حین رانندگی روشن شد، نشان می‌دهد در سیستم ترمز اشکالی وجود دارد. در این حالت، سطح روغن ترمز را بررسی کنید. اگر سطح روغن ترمز عادی باشد، نشان می‌دهد اشکال دیگری در سیستم ترمز وجود دارد. لطفاً با رعایت ایمنی بلافاصله خودرو را متوقف کرده و از یک تعمیرکار مجاز کمک بخواهید. وقتی چراغ هشدار روشن است به هیچ عنوان به رانندگی ادامه ندهید.

⚠ هشدار

اگر در حین رانندگی چراغ هشدار ترمز روشن شد، لطفاً با رعایت ایمنی بلافاصله خودرو را متوقف کرده و از یک تعمیرکار مجاز کمک بخواهید. وقتی چراغ هشدار روشن است به هیچ عنوان به رانندگی ادامه ندهید.

سیستم ترمزدستی

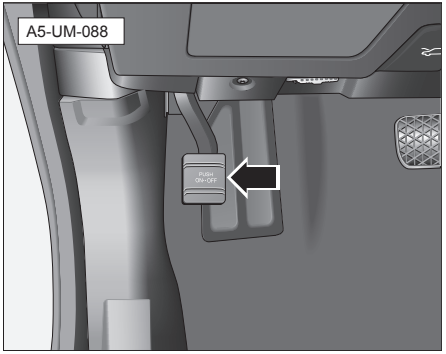

پدال ترمز پایی فقط چرخ‌های عقب را متوقف می‌کند. برای پارک کردن، ابتدا با پای راست پدال معمولی ترمز را فشار دهید، سپس پدال ترمزدستی را با پای چپ فشار دهید. وقتی خودرو را پارک می‌کنید، مطمئن شوید پدال ترمزدستی تا آخر فشار داده شده باشد.

برای رها کردن ترمزدستی، ابتدا با پای راست پدال ترمز را فشار دهید، و سپس با پای چپ پدال ترمزدستی را فشار دهید پدال ترمزدستی به وضعیت رها شده برمی‌گردد.

وقتی خودرو را در سراشیبی پارک می‌کنید، انتظار نداشته باشید که ترمز پایی به تنهایی خودرو را متوقف کند. هنگام پارک کردن در سربالایی، دنده را روی یک دنده جلو قرار دهید. در سرپایینی، دنده را روی دنده عقب قرار دهید.

⚠ هشدار

- برای جلوگیری از حرکت اتفاقی خودرو، دقت کنید ترمزدستی به طور کامل بالا کشیده شده باشد. علاوه بر این، باید اهرم تعویض دنده را روی«P» قرار داده باشید.
- لطفاً توجه داشته باشید که هنگام رها کردن ترمزدستی، باید آن را به طور کامل رها کنید. اگر ترمزدستی به طور کامل رها نشود، باعث داغ شدن بیش از حد ترمز و در نتیجه کاهش کارایی ترمز می‌شود. همچنین ممکن است موجب فرسودگی زودتر از موعد صفحه اصطکاکی ترمزدستی چرخ‌های عقب شود.
- در حین رانندگی، از ترمزدستی برای ترمز گرفتن استفاده نکنید، چون ترمزدستی فقط چرخ‌های عقب را متوقف می‌کند و مسافت ترمزگیری آن بسیار طولانی‌تر است. این کار ممکن است باعث تصادف شود.

ESP

برنامه تعادل الکترونیکی خودرو (ESP) می‌تواند به میزان قابل توجهی خطر چپ شدن خودرو را کاهش دهد.

ESP فقط زمانی عمل می‌کند که موتور در حال کار باشد.

در شرایط خاص، ممکن است عملکرد ESP متوقف شود.

برای مثال:

- هنگامی‌که خودرو با زنجیر چرخ رانده شود.
- هنگامی‌که خودرو در سطح لغزنده یا پوشیده از برف رانده شود.
- هنگامی‌که خودرو در جایی گیر کرده باشد (مثلاً در گل و لای) و باید به عقب یا جلو برده شود.

در شرایطی غیر از شرایط بالا، عملکرد ESP فعال می‌ماند.

از عملکرد ESP می‌توان برای کنترل بهتر خودرو در شرایطی همچون رانندگی با سرعت زیاد و رانندگی در پیچ‌ها استفاده نمود. بدین ترتیب خطر چپ شدن خودرو در انواع جاده‌ها کاهش یافته و تعادل خودرو افزایش می‌دهد. اهداف بالا در تمام محدوده‌های سرعت خودرو دست‌یافتنی است.

ESP به طور یکپارچه با ABS، EBD و TCS کار می‌کند.

اصول عملکرد ESP

قطعه کنترل ESP اطلاعات ارائه شده توسط سنسورهایی با حساسیت بالا را پردازش می‌کند: سرعت خودرو نسبت به محور عمودی آن، شتاب‌های طولی و عرضی، فشار ترمز و زاویه فرمان. بسته به زاویه فرمان و سرعت خودرو، سیستم می‌تواند مسیر مورد نظر راننده را تشخیص داده و به طور مداوم آن را با وضعیت واقعی خودرو مقایسه کند. در صورت انحراف خودرو (برای مثال زمانی که خودرو به دو طرف بلغزد)، ESP به طور خودکار چرخ‌های مناسب را متوقف می‌کند.

از طریق نیرویی که ترمز به چرخ‌ها وارد می‌کند، خودرو دوباره تعادل خود را به دست می‌آورد. در پیچ‌های تند (که عقب خودرو متمایل به یک طرف می‌شود)، این سیستم، چرخ جلویی که به طرف بیرون پیچ قرار دارد را متوقف می‌کند. در پیچ‌ها زمانی که راننده کمتر از میزان پیچ فرمانش را بچرخاند (خودرو متمایل به یک طرف می‌شود)، این سیستم، چرخ عقبی که به طرف داخل پیچ یا چرخ‌های دیگر قرار دارد را متوقف می‌کند. چنین ترمز گرفتن‌هایی معمولاً همراه با سرو صدا است و در آنها ESP و ABS با هم کار می‌کنند. وقتی نقصی در ABS باشد، ESP هم عمل نمی‌کند.

با روشن شدن موتور، ESP به طور خودکار فعال شده و برنامه عیب‌یابی خودکار را اجرا می‌کند. وقتی که این برنامه کامل شد، سیستم عملکرد عادی خود را شروع می‌کند.

چراغ هشدار نقص در سیستم/چراغ نشانگر شروع به کار ESP

وقتی دکمه استارت/توقف در حالت «RUN» قرار بگیرد، چراغ هشدار نقص در سیستم/چراغ نشانگر شروع به کار ESP در نمایشگر تجهیزات داشبورد روشن می‌شود و ESP عملیات عیب‌یابی خودکار سیستم را شروع می‌کند. پس از اینکه عیب‌یابی خودکار کامل شد، چراغ هشدار خاموش می‌شود. اگر چراغ هشدار نقص در سیستم/چراغ نشانگر شروع به کار ESP خاموش نشد یا در حین رانندگی روشن شد، نشان می‌دهد ESP نقص پیدا کرده است. خودرو را برای بررسی با سرعت کم برانید و به نزدیکترین نمایندگی مجاز دیارخودرو ببرید.

خاموش کردن ESP

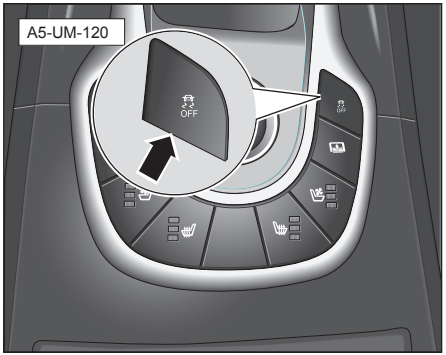

دکمه «ESP OFF» را فشار دهید، تا عملکرد ESP خاموش شود. در این حالت، چراغ نشانگر «ESP OFF» در داشبورد روشن می‌شود.

دکمه «ESP OFF» را فشار دهید، تا عملکرد ESP روشن شود. در این حالت، چراغ نشانگر «ESP OFF» در داشبورد خاموش می‌شود.

⚠ هشدار

ESP نمی‌تواند فراتر از محدودیت‌های قوانین فیزیکی عمل کند. حتی اگر خودرو مجهز به ESP باشد، لازم است رانندگی خود را بسته به شرایط جاده و ترافیک تنظیم کنید. این امر خصوصاً برای رانندگی در سطوح خیس و لغزنده حائز اهمیت است. راننده نباید فقط به خاطر اینکه خودرو مجهز به ESP است بی‌توجه رانندگی کند. ممکن است باعث تصادف شود!

سیستم ترمز ضد قفل ABS

سیستم ترمز ضد قفل (ABS) هنگام ترمز چرخ‌ها را قفل می‌کند.

مهمترین نقش ABS افزایش ایمنی در رانندگی است. ABS به طور خودکار فشار ترمز روی هر چرخ را تنظیم می‌کند. قبل از اینکه چرخ‌ها قفل شوند، فشار ترمز به طور خودکار کاهش می‌یابد. وقتی که چرخ‌ها قفل شدند این فشار افزایش می‌یابد. قطعات الکتریکی سیستم ترمز سیگنالی از سنسور سرعت چرخ‌ها دریافت می‌کنند. این سیگنال به طور دقیق شامل زمان چرخش چرخها است. این اطلاعات مدام پردازش می‌شود تا تنظیم فشار ترمز به طور دقیق انجام شود. فشار ترمز می‌تواند در هر ثانیه حداکثر تا ۱۲ بار تنظیم شود. البته، انتظار نداشته باشید که ABS بتواند مسافت ترمزگیری را در شرایط مختلف کوتاه‌تر کند. برای مثال، حتی اگر در سطوح پوشیده شده با سنگریزه یا سطوح لغزنده بعد از بارش برف، آرام و با دقت رانندگی کنید، مسافت ترمزگیری ممکن است همچنان طولانی باشد.

ABS چگونه کار می‌کند

هنگامی‌که سرعت خودرو تقریبا به ۲۰ کیلومتر در ساعت رسید، یک تست خودکار شروع می‌شود. در این زمان صدای عملکرد پمپ قابل شنیدن است.

ABS نمی‌تواند مسافت ترمزگیری را در سطوح پوشیده از سنگریزه یا پوشیده شده از یخ و برف کم کند. ولی از آنجا که چرخ‌ها کاملاً قفل نمی‌شوند، همچنان امکان هدایت خودرو وجود دارد.

وقتی که ABS عمل می‌کند، می‌توانید حرکت جزئی در پدال ترمز را حس کنید و یک صدای تیک می‌شنوید. این امر عادی است. اگر محدوده سرعت چرخ خیلی کمتر از سرعت خودرو باشد و چرخ تمایل به قفل شدن داشته باشد، ABS فشار ترمز در آن چرخ را کاهش می‌دهد. این تنظیم از صدای پدال ترمز قابل تشخیص است. راننده متوجه می‌شود که چرخ می‌خواهد قفل شود (محدوده تنظیمات ABS). در این مرحله، باید پدال ترمز را تا آخر فشار داده و نگه دارید (این فشار نباید بیش از حد باشد، مهم نیست چقدر پدال را فشار می‌دهید) و خودرو را از خطر حفظ کنید.

تا وقتی که خودرو متوقف نشده یا هنوز خطر وجود دارد، پدال ترمز را رها نکنید! (این کار بسیار مهم است.) حتی نباید پدال ترمز را پشت سر هم فشار دهید. در غیر این صورت، عملکرد ABS خاتمه یافته و ممکن است مسافت ترمزگیری افزایش پیدا کند.

اگر جاده لغزنده باشد، حتی اگر پدال ترمز را کمی فشار دهید، باز هم ABS شروع به کار می‌کند. این به راننده امکان می‌دهد با ترمز گرفتن اطلاعات مربوط به سطح جاده را دریافت کرده و نوع رانندگی خود را تنظیم کند.

⚠ هشدار

ABS نمی‌تواند خلاف قوانین فیزیکی عمل کند. بنابراین، همیشه باید به درستی رانندگی کنید. به خاطر وجود ABS با سرعت بالا رانندگی نکنید. برای آنکه مسافت ترمزگیری تا حد امکان کاهش یابد و تعادل خودرو در جاده‌های خشک یا خیس حفظ شود، در شرایط اضطراری باید با نیروی تمام ترمز گرفته و اقدامات ضروری را به عمل آورید.

چراغ هشدار ABS

ABS مجهز به یک سیستم نظارت داخلی است. وقتی که کلید استارت روشن می‌شود، این سیستم در حین رانندگی به طور منظم عملکرد قطعات الکتریکی خودرو را بررسی می‌کند.

وقتی دکمه استارت/توقف در حالت «RUN» قرار بگیرد، چراغ هشدار سیستم ترمز داخلی در نمایشگر داشبورد (ABS) روشن شده و سیستم ترمز شروع به عیب‌یابی خودکار می‌کند. پس از اینکه عملیات عیب‌یابی خودکار به پایان رسید، چراغ هشدار سیستم ترمز خاموش می‌شود. اگر چراغ هشدار سیستم ترمز خاموش نشد، یا هنگام رانندگی روشن شد، نشان می‌دهد در سیستم ترمز اشکالی وجود دارد. در این حالت، سطح روغن ترمز را بررسی کنید. اگر چراغ هشدار خاموش نشد، خودرو را برای بررسی با سرعت کم به نزدیکترین نمایندگی مجاز دیارخودرو ببرید.

بعلاوه، وقتی موتور روشن می‌شود، ممکن است یک صدای «تق» بشنوید. ر پدال ترمز می‌توانید حرکت‌های کوچکی را احساس کنید. این یک امر عادی و مربوط به بررسی است که ABS بر روی خود انجام می‌دهد.

⚠ هشدار

چنانچه اشکالی در ABS وجود داشته باشد، سیستم ترمز به طور عادی کار می‌کند. این سیستم با وجود اختلال در قسمتی از ABS تحت تأثیر قرار نمی‌گیرد. البته مسافت ترمزگیری به همان نسبت افزایش پیدا می‌کند.

EBD

سیستم الکترونیکی توزیع نیروی ترمز (EBD)، به طور خودکار درصد نیروی توزیع شده بر روی محور جلو و عقب را تنظیم کرده و کارایی ترمز (که مسافت ترمزگیری را کوتاهتر می‌کند) را افزایش می‌دهد و برای افزایش تعادل ترمز با ABS همکاری می‌کند.

EBD مجهز به یک سیستم نظارت داخلی است. این سیستم نظارت به چراغ هشدار سیستم ترمز در نمایشگر تجهیزات داشبورد متصل شده است. چنانچه در حین رانندگی چراغ هشدار روشن شد یا پس از فشار دادن دکمه استارت/توقف و رها کردن ترمزدستی، چراغ هشدار روشن باقی ماند، نشان می‌دهد اشکالی در سیستم ترمز وجود دارد و EBD ممکن است کار نکند. در چنین حالتی، باید فوراً خودرو را متوقف کرده و از یک نمایندگی مجاز دیارخودرو کمک بخواهید. وقتی چراغ هشدار سیستم ترمز روشن است به هیچ عنوان به رانندگی ادامه ندهید.

EBA

سیستم کمکی ترمز اضطراری (EBA) برای بهینه سازی نیروی ترمز مورد استفاده قرار می‌گیرد.

EBA به افزایش نیروی ترمز کمک می‌کند و در نتیجه مسافت ترمزگیری کوتاه می‌شود. وقتی که راننده خیلی سریع پدال ترمز را فشار می‌دهد، EBA تا زمانی که ABS وارد عمل شود به طور خودکار نیروی ترمز را تا حداکثر میزان تنظیم می‌کند. شما باید به فشار دادن ترمز ادامه دهید تا زمانی که ترمز مورد نیاز اعمال شود. وقتی که پدال ترمز رها شود، EBA خود به خود خاموش می‌شود.

عملکرد کمکی خودکار برای کامل شدن ترمز

با وجود اینکه پدال ترمز نیروی بسیار زیادی دارد، در بعضی شرایط این عملکرد کمک می‌کند که ترمز کامل گرفته شود (مثلاً زمانی که به دلیل بار زیاد به ترمز قوی‌تر نیاز است). وقتی با افزایش فشار روی پدال ترمز، نیروی ترمز افت می‌کند، راننده وارد عمل شدن این سیستم کمکی را حس می‌کند. وقتی که پدال ترمز رها شود، عملکرد کمکی خودکار برای کامل شدن ترمز خود به خود خاموش می‌شود.

وقتی ABS خاموش است، عملکرد کمکی خودکار برای کامل شدن ترمز EBA نیز از دسترس خارج می‌شود.

⚠ هشدار

لطفاً توجه داشته باشید رانندگی با سرعت زیاد (خصوصاً سر پیچ‌ها یا سطوح خیس و لغزنده) و زیاد نزدیک شدن به خودروهای دیگر خطر تصادفات را افزایش می‌دهد. EBA خطر افزایشی چنین تصادفاتی را کاهش نمی‌دهد. در نتیجه، هرگونه بی‌توجهی راننده موجب تصادف می‌شود.

TCS

سیستم کنترل کششی (TCS) از لغزش چرخ‌ها در حین رانندگی جلوگیری می‌کند.

TCS قسمتی از ESP می‌باشد. در شرایط بیش از حد نامساعد جاده، فقط TCS است که می‌تواند راه‌اندازی خودرو، گاز دادن و بالارفتن از سربالایی را ممکن یا آسان کند.

نحوه کار TCS

TCS بدون دخالت راننده، به طور خودکار نقش خود را ایفا می‌کند. از سنسور ABS برای کنترل سرعت چرخ‌ها در حین رانندگی استفاده می‌کند. اگر چرخ‌ها بلغزند، این سیستم به طور خودکار گشتاور موتور را کاهش می‌دهد، تا حدی که نیروی محرک متناسب با شرایط جاده شود. اهداف بالا در تمام محدوده‌های سرعت خودرو دست‌یافتنی است.

TCS و ABS با هم کار می‌کنند. وقتی که نقصی در ABS باشد، TCS هم عمل نمی‌کند.

i نکات مفید

تنها زمانی که تایرهای چهار چرخ یکسان باشد، TCS به طور عادی کار می‌کند. اختلاف در محیط چرخشی تایرها ممکن است موجب کاهش قدرت موتور شود.

BOS

تصور کنید پدال گاز الکترونیکی در حین رانندگی به طور ناگهانی گیر کند. سپس راننده در یک حرکت اضطراری پدال ترمز را فشار دهد. پدال ترمز نقش غالب را ایفا می‌کند و خروجی نیروی خودرو محدود می‌شود. در این حالت، مهم نیست تا چه میزان پدال گاز فشار داده شده باشد، موتور با دور ایمن که کمی بیشتر از دور در جا است کار می‌کند. بنابراین با این عملکرد ایمنی دوچندان می‌شود.

برای فعال‌سازی سیستم غالب ترمز (BOS) باید همه شرایط زیر مهیا باشد:

۱. دور موتور بیشتر از ۱۲۰۰ دور در دقیقه باشد؛
۲. سرعت خودرو بیشتر از ۱۰ کیلومتر در ساعت باشد؛
۳. فشار روی پدال گاز بیشتر از ۰ باشد و پدال گاز به سرعت تغییر نکند (به طور مثال پدال گاز به شدت فشار داده نشود) یا به عبارت دیگر افزایش سرعت ناگهانی توسط راننده صورت نگیرد؛
۴. ابتدا پدال گاز و سپس پدال ترمز فشار داده شده باشد.

پس از اینکه BOS وارد عمل شد، فاصله پدال گاز به سرعت به یک فاصله بسیار کوچک تبدیل می‌شود. کوتاه شدن این فاصله باعث می‌شود موتور با دور بیشتر از دور در جا کار کند و خروجی نیروی خودرو محدود شود. تا زمانی که هر یک از شرایط زیر موجود باشد، BOS به طور خودکار فعال شده و پدال گاز نیروی کنترل را دوباره به دست می‌آورد.

۱. پدال گاز پس از اینکه رها شد، فشار داده شود؛
۲. فشار بر روی پدال گاز به سرعت تغییر کند (به طور مثال پدال گاز به شدت فشار داده شود) یا به عبارت دیگر افزایش سرعت ناگهانی توسط راننده صورت گیرد.
۳. پدال ترمز رها شود.

احتیاط

اگر کلید ترمز، پدال گاز الکترونیکی یا سایر قطعات، قطعات اصلی شرکت نباشد یا بدون مجوز شرکت دوباره نصب شده باشند، ضمانتی برای اینکه BOS به طور مؤثر یا قابل اطمینان عمل کند وجود نخواهد داشت. در صورت عدم رعایت موارد فوق و بروز هر گونه مشکل، دیارخودرو مسئولیتی به عهده نمی‌گیرد.

HHC

وقتی خودرو در سراشیبی توقف می‌کند و به جلو رانده می‌شود یا در سربالایی به عقب می‌رود، سیستم کنترل خودرو در سطوح شیب‌دار (HHC) به طور خودکار وارد عمل می‌شود. ترمز را رها کنید و در فاصله تقریبا ۰.۷ ثانیه، سیستم ترمز نیروی ترمز پرقدرتی ایجاد می‌کند تا ترمز به طور کامل اعمال شده و از لغزش خودرو در سطح شیب‌دار جلوگیری شود. بنابراین مثل این است که راننده بر روی سطح صاف رانندگی می‌کند و دیگر با خطر لغزش خودرو مواجه نمی‌شود. این عملکرد راحتی و ایمنی رانندگی و هدایت خودرو را بالا می‌برد.

سیستم کروز کنترل

سیستم کروز کنترل وقتی که سرعت خودرو ۴۰ کیلومتر در ساعت یا بیشتر باشد، تنظیم می‌شود. وقتی خودرو به سرعت تنظیم شده رسید و سرعت ذخیره شده خودرو تنظیم شد، راننده می‌تواند پای خود را از روی پدال گاز بردارد، و خودرو با سرعت تنظیم شده حرکت کند.

⚠ هشدار

- برای جلوگیری از تصادف هنگام رانندگی در ترافیک شدید خودروها، سراشیبی‌ها، جاده‌های دارای پیچ‌های تند یا سطوح خیس و لغزنده، به هیچ عنوان از سیستم کروز کنترل استفاده نکنید.
- سرعت تنظیم شده خودرو و فاصله تا خودروی جلویی باید منطبق با شرایط ترافیکی تنظیم شود. سیستم کروز کنترل فقط یک سیستم کمک راننده است و باید با احتیاط مورد استفاده قرار گیرد.
- سیستم کروز کنترل باید بلافاصله پس از استفاده خاموش شود.

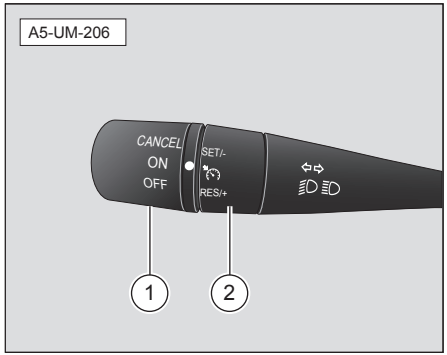

راه‌اندازی کروز

۱. دسته کروز –۱– را بپیچانید و روی وضعیت «ON» قرار دهید. عملکرد کروز روشن شده و چراغ نشانگر سبز کروز روی داشبورد روشن می‌شود.

۲. سرعت خودرو را تا سرعت راه‌اندازی کروز (۴۰ کیلومتر در ساعت) افزایش دهید.

۳. دسته کروز –۲– را بپیچانید و در وضعیت «SET/–» قرار دهید، سپس تنظیم کنید خودرو در سرعت فعلی با سیستم کروز حرکت کند.

۴. پدال گاز را رها کنید. خودرو وارد حالت کروز کنترل می‌شود.

خروج از کروز

دسته کروز –۱– را بپیچانید و روی وضعیت «OFF» قرار دهید. عملکرد کروز خاموش شده و چراغ نشانگر سبز کروز روی داشبورد خاموش می‌شود.

i نکات مفید

در حالی که کروز کنترل کار می‌کند، اگر پدال ترمز فشار داده شود، سیستم کروز متوقف می‌گردد.

لغو عملکرد کروز

دسته کروز را بپیچانید و روی «CANCEL» قرار دهید تا عملکرد کروز لغوشود (البته سرعت خودرو به حافظه سپرده می‌شود. ولی با قرار دادن دسته در حالت «OFF»، حافظه سرعت خودرو نیز لغو می‌شود. مرحله بعد، باید مجدداً سرعتی برای خودرو تنظیم کنید).

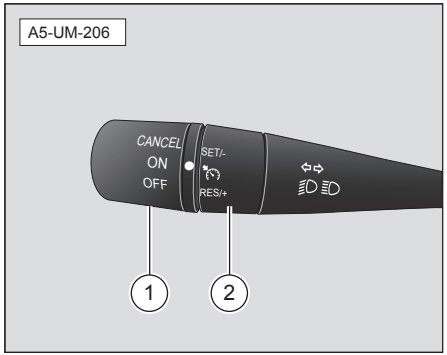

کم کردن سرعت کروز

اگر کروز از قبل وارد عمل شده باشد، دسته کروز –۲– را (در جهت عقربه‌های ساعت) بپیچانید و در وضعیت «SET/–» قرار دهید تا بتوانید سرعت مورد نظر خودرو را کم کنید.

بالا بردن سرعت کروز

چناچه به علت یک سری عوامل خارجی عملکرد کروز لغو شود، دسته کروز –۲– را در وضعیت «RES/+» قرار دهید تا حالت کروز مجدداً وارد عمل‌شود. سرعت خودرو به سرعتی که آخرین بار در حالت کروز بوده است برمی‌گردد.

اگر کروز از قبل وارد عمل شده باشد، دسته کروز –۲– را (خلاف جهت عقربه‌های ساعت) بپیچانید و در وضعیت «RES/+» قرار دهید تا بتوانید سرعت مورد نظر خودرو را بالا ببرید.

سیستم نظارت بر فشار باد تایرها

این خودرو مجهز به یک سیستم نظارت بر فشار باد تایرها می‌باشد، که با استفاده از سنسورهای فشار تایر که بر روی زهوار قرار دارند، دما و فشار باد تایرها را اندازه گیری کرده و از داخل تایرها با یک فرستنده بی‌سیم، اطلاعات دما و فشار باد تایرها را به گیرنده ارسال می‌کند. پس از رمزگشایی و تحلیل و بررسی، سیستم این اطلاعات را به داشبورد فرستاده و مقادیر دما و فشار هوای فعلی تایر را نمایش می‌دهد. چنانچه در تایری فشار کم، فشار زیاد، نشتی سریع هوا، دمای زیاد، نبود سنسور یا اشکال درآنها وجود داشته باشد، گیرنده سیگنال هشداری تولید کرده و آن را در نمایشگر چندمنظوره کامپیوتر مسافت سنج روی داشبورد نمایش می‌دهد.

حالت کار کردن

با روشن شدن خودرو، سیستم نظارت بر فشار باد تایر به طور خودکار وارد حالت کار عادی می‌شود. وقتی خودرو شروع به حرکت کرد، سنسورهای فشار باد تایرها شروع به کنترل سرعت، دما و فشار باد تایرها می‌کنند.

حالت زنگ هشدار و یادآوری

چنانچه در تایری فشار کم، فشار زیاد، نشتی سریع هوا، دمای زیاد، نبود سنسور یا اشکال در آنها ا وجود داشته باشد، سیستم وارد حالت زنگ هشدار می‌شود! نمایشگر چند منظوره کامپیوتر مسافت سنج اولویت را به طور خودکار به رابط TPMS می‌دهد، و تایر مورد نظر در موقعیت مربوطه زنگ هشداری تولید کرده و چراغ نشانگر زنگ هشدار روی داشبورد نیز روشن می‌شود. راننده باید فورا اقدامات لازم را انجام دهد تا خطری سرنشین‌های خودرو را تهدید نکند

زنگ هشدار دمای تایر:

اگر هر یک از چهار تایر دمایی بالاتر از ۸۵ درجه داشته باشد، نمایشگر چند منظوره کامپیوتر مسافت سنج اطلاعات مربوطه را نشان می‌دهد و در همان موقع زنگ هشداری به صدا در می‌آید و چراغ هشدار خطای TPMS/هشدار فشار تایرها (!) روشن می‌شود.

i نکات مفید

این تصویر فقط به عنوان مرجع نشان داده شده و مقدار واقعی ممکن است متفاوت باشد.

زنگ هشدار فشار باد تایر:

اگر هر یک از چهار تایر فشار بادی بالاتر از ۱۲۵ درصد یا کمتر از ۷۵ درصد فشار استاندارد تایر داشته باشد، نمایشگر چند منظوره کامپیوتر مسافت سنج اطلاعات مربوطه را نشان می‌دهد و در همان موقع زنگ هشداری به صدا در می‌آید و چراغ هشدار خطای TPMS/هشدار فشار تایرها (!) روشن می‌شود.

نکات مفید

این تصویر فقط به عنوان مرجع نشان داده شده و مقدار واقعی ممکن است متفاوت باشد.

احتیاط

- این سیستم یک نمایشگر اندازه‌گیر فشار باد تایر نیست، و نمی‌تواند از نشتی تایر یا پنچری جلوگیری‌کند. عملکرد اصلی این سیستم، ایجاد هشدار در زمانی است که تشخیص دهد مقدار فشار باد تایر پایین‌تر یا بالاتر از مقدار تنظیم شده است.
- چنانچه در داخل یا نزدیکی خودرو از دستگاه گیرنده‌ای (همچون گوشی بی سیم، واکی تاکی و غیره) استفاده شود، ممکن است بر روی عملکرد سیستم نظارت بر فشار باد تایر تأثیر بگذارد.
- وقتی مسافت طی شده خودرو به ۱۰,۰۰۰ کیلومتر رسید، لطفاً به نمایندگی مجاز دیارخودرو مراجعه کرده و سنسورهای فشار مربوط به هر تایر را مجدداً نصب کنید. در غیر این صورت، وضعیت تایر نمایش داده شده در نمایشگر تجهیزات داشبورد ممکن است با وضعیت واقعی تایر مطابقت نداشته باشد.
- تایرهای زاپاس خودرو سنسور فشار تایر ندارند. در صورت تعویض تایر اصلی با تایر زاپاس، در اولین فرصت به نمایندگی مجاز سنسور مراجعه کنید تا تنظیمات لازم را بر روی تایر زاپاس انجام دهند.

سیستم کمکی نمای اطراف و رادار دنده عقب

سیستم رادار دنده عقب

رادار دنده عقب یک سیستم هشدار است که برای پارک کردن خودرو با سرعت پایین (مثلاً وارد شدن به پارکینگ) استفاده می‌شود. این سیستم با استفاده از یک سنسور فراصوتی فاصله تقریبی تا موانع را تشخیص داده و اطلاعات را در نمایشگر چند منظوره کامپیوتر مسافت سنج در نمایشگر تجهیزات داشبورد نمایش می‌دهد و به راننده نتایج را (به وسیله یک سیگنال شنیداری متناوب) اعلام می‌کند. رادار دنده عقب فقط یک سیستم کمکی برای عقب بردن خودرو است. این سیستم نمی‌تواند جایگزین مشاهدات و بررسی‌های راننده از اجسام شود.

در این خودرو شش سنسور رادار فراصوتی دنده عقب نصب شده است که دوتای آن در جلو و چهارتای آن در عقب خودرو قرار گرفته است.

نمایشگرهای روی داشبورد

با تعویض دنده از «P» به «R»، «N»، «D» یا «M»، نمایشگر چند منظوره کامپیوتر مسافت سنج نشان می‌دهد که سیستم رادار دنده عقب فعال شده است. در این حالت، چراغ نشانگر کلید رادار خاموش است. در دنده «R»، رادارهای عقب و جلو هر دو فعال هستند. این در حالی است که در دنده‌های «N»، «D» یا «M» فقط رادار جلو فعال می‌شود.

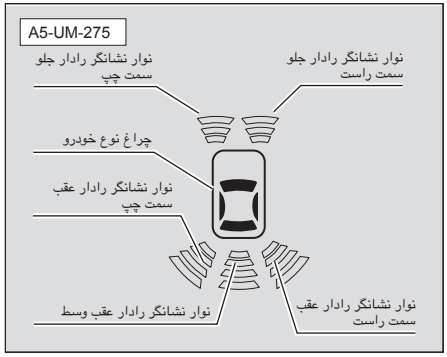

نمایشگر وضعیت جلو به وسیله سه نوار نشانگر موقعیت یک مانع را نشان می‌دهد، درحالیکه نمایشگر وضعیت عقب به وسیله چهار نوار نشانگر موقعیت یک مانع را نمایش می‌دهد. هر یک از مجموعه نوارهای نمایشی به طور مستقل اطلاعات مربوط به مانع تشخیص داده شده را نمایش می‌دهد. تداخلی بین نمایش هر مجموعه از نوارها ایجاد نمی‌شود.

وقتی سنسور فراصوتی مانعی را شناسایی می‌کند و مانع در محدوده فاصله هشداردهنده از خودرو است، نمایشگر چند منظوره کامپیوتر مسافت سنج یک هشدار تصویری نشان می‌دهد و همزمان برای جلب توجه راننده زنگی به صدا در می‌آید.

وقتی چند مانع به طور همزمان در محدوده شناسایی باشند، نزدیکترین مانع نشان داده می‌شود. وقتی فاصله مانع شناسایی شده توسط سنسور فراصوتی جلو/عقب کمتر از ۳۰ سانتی‌متر نسبت به خودرو باشد، نمایشگر چند منظوره کامپیوتر مسافت سنج پیام «Please Stop the Car» (خودرو را متوقف کنید) را نمایش می‌دهد و همزمان یک زنگ هشدار طولانی به صدا در می‌آید.

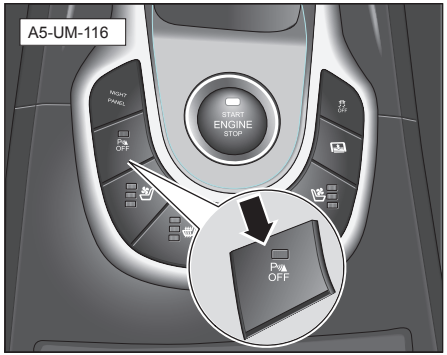

در حالی که دکمه استارت/توقف در حالت «RUN» و اهرم تعویض دنده روی «R»، «N»، «D» یا «M» قرار دارد، دکمه بستن رادار را فشار دهید. عملکرد رادار خاموش شده و چراغ نشانگر روشن می‌شود. در دنده «P»، تنظیمات سیستم رادار خاموش و چراغ نشانگر روشن است. در این حالت، نمی‌توانید با کلید کار کنید. وقتی دکمه استارت/توقف در حالت «RUN» قرار دارد، فرقی نمی‌کند از چه دنده‌ای به دنده «R» بروید، سیستم به طور خودکار فعال شده و چراغ نشانگر خاموش می‌شود.

منطقه شناسایی سیستم جلو

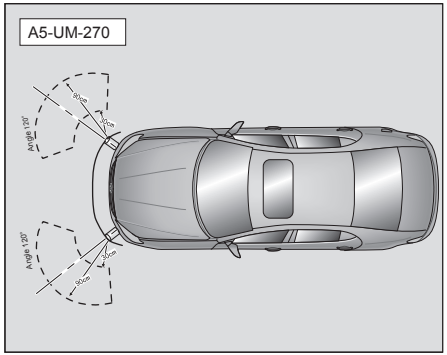

منطقه زنگ هشدار در رادار دنده عقب شعاعی بیشتر از ۰.۳ متر را پوشش می‌دهد در حالی که محدوده شناسایی سنسور گوشه سپر جلو از ۰.۳ متر تا ۰.۹ متر است.

منطقه شناسایی سیستم عقب

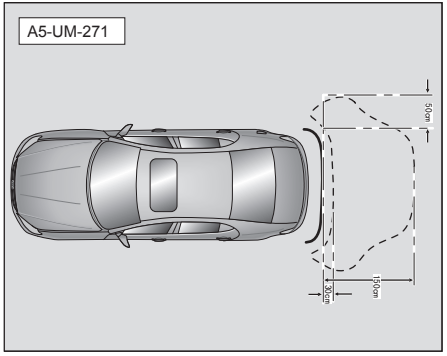

منطقه زنگ هشدار شعاعی بیشتر از ۰.۳ متر را پوشش می‌دهد در حالی که محدوده شناسایی سیستم عقب از ۰.۳ متر تا ۱.۵ متر است.

منطقه زنگ هشدار رادار دنده عقب

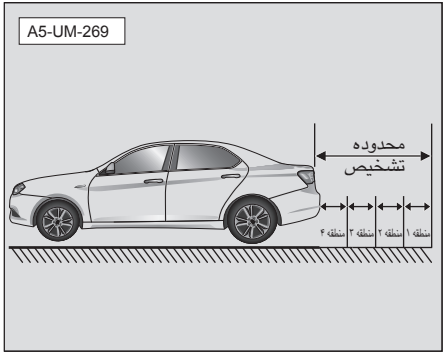

اهرم تعویض دنده را در حالت «R» قرار دهید. نمایشگر چند منظوره کامپیوتر مسافت سنج پیام «The Radar System Turned On» (سیستم رادار روشن شد) را نمایش داده و نشان می‌دهد که سیستم رادار دنده عقب شروع به کار کرده است.

صدای زنگ با تغییر فاصله بین مانع و سپر عقب تغییر می‌کند:

منطقه	فاصله از سپر	سیگنال
منطقه ۱	۱.۵ – ۰.۹ متر	زنگ متناوب کُند
منطقه ۲	۰.۹ – ۰.۶ متر	زنگ متناوب با سرعت متوسط
منطقه ۳	۰.۶ – ۰.۳ متر	زنگ متناوب تند
منطقه ۴	کمتر از ۰.۳ متر	زنگ ممتد

⚠ هشدار

- در حالی که سنسورهای فراصوتی در سیستم رادار دنده عقب موانع را شناسایی می‌کند باز هم نقاط کوری وجود دارد. که راننده هنگام عقب بردن خودرو باید مراقب باشد تا در حین پارک کردن از برخورد با موانع جلوگیری شود.
- هنگام عقب بردن خودرو در مسیرهای باریک یا سربالایی‌ها، سیستم ممکن است نرده‌ها، درخت‌ها و سطوح شیبدار را به عنوان مانع شناسایی کند. این امر عادی است.
- وقتی سرعت خودرو بیشتر از (۲+۱۲) کیلومتر در ساعت باشد، سیستم سنسور دنده عقب به طور خودکار خاموش می‌شود. وقتی سرعت خودرو کمتر از (۲–۱۲) کیلومتر در ساعت باشد، سیستم سنسور دنده عقب به طور خودکار روشن می‌شود. توصیه می‌شود سرعت دنده عقب از ۱۲ کیلومتر در ساعت بالاتر نرود. وقتی سیستم سنسور دنده عقب به طور ممتد زنگ می‌زند، باید فوراً عقب بردن خودرو را متوقف کنید. در این حالت، خودرو خیلی نزدیک به مانع است و باید مراقب باشید که به مانع برخورد نکنید.
- برای اطمینان از عملکرد صحیح سنسور روی سپر، آنها را تمیز نگه دارید و از تشکیل یخ روی آنها ا جلوگیری کنید. وقتی از یک شوینده پر فشار برای تمیز کردن سیستم رادار دنده عقب استفاده می‌کنید، شستن را به آرامی و در زمان کم انجام دهید به طوریکه فاصله بین سر لوله و سنسور حداقل ۱۰ سانتی‌متر باشد.

⚠ هشدار

- اگر سطح سنسورهای روی سپر پوشیده از قطرات آب باشد، حساسیت آن کاهش می‌یابد. برای برگرداندن حساسیت سنسورها به حالت اول، قطرات آب را از روی آنها پاک کنید.
- سطح برخی اجسام قادر به انعکاس سیگنال‌های فرستاده شده توسط سنسورهای سیستم ضد سرقت نیست، به این ترتیب تشخیص چنین اجسام یا افرادی که لباسهایی با چنین ویژگی پوشیده‌اند برای سیستم ضد سرقت غیرممکن می‌شود.
- ممکن است صدای بیرون با سیستم ضد سرقت تداخل پیدا کند، و سیستم نتواند به طور عادی اجسام یا افراد را شناسایی کند.
- سنسورهای سیستم رادار دنده عقب قطعات بسیار دقیقی هستند. خودتان سنسورها را جدا یا تعمیر نکنید. ضمانت شرکت هرگونه خسارتی که به دلیل پیاده کردن غیرمجاز قطعات خودرو یا تعمیر غیرمجاز قطعات توسط کاربر ایجاد شود را تحت پوشش خود قرار نمی‌دهد.

👁 احتیاط

سیستم سنسور رادار دنده عقب تنها سیستم کمکی برای پارک است. هنگام پارک کردن، بازهم لازم است راننده به محیط اطراف خود توجه کند.

سیستم کمکی نمای اطراف

سیستم کمکی نمای اطراف بر نقاط کور در گوشه‌های عقب خودرو نظارت دارد. زمانی‌که خودرو در چنین وضعیتی قرار بگیرد، این سیستم از طریق چراغ نشانگر روی آینه‌های بغل به راننده یادآوری می‌کند و بدین وسیله به راننده در جلوگیری از تصادفات ترافیکی که در اثر تغییر خط رخ می‌دهند کمک می‌کند. وقتی سیستم، خودروهای دیگر را در مناطق کور شناسایی می‌کند و راننده هم در این مسیر راهنمای خود را روشن می‌کند، هشدار صوتی سیستم به صدا درمی‌آید.

دو سنسوری که روی سپر عقب قرار گرفته‌اند برای حس کردن شرایط موجود در مناطق کور در دو طرف مسیر خودرو مورد استفاده قرار می‌گیرند. نقش اصلی سنسورها ادر دو طرف سپر جلو، بررسی صحت و درستی زنگ هشدارها می‌باشد. تنها پس از بررسی سیگنال توسط سیستم الکترونیکی و تأیید صحت و اعتبار آن، زنگ هشداری برای راننده ارسال می‌شود.

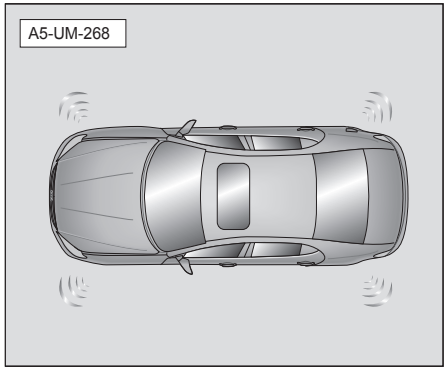

سیستم کمکی نمای اطراف به چهار سنسور فراصوتی مجهز است، که در طرف چپ و راست سپر جلو و عقب خودرو قرار گرفته‌اند. این سنسورها عوامل خطرناکی که راننده قادر به دیدن آنها نیست یا به آنها توجه نکرده است را حس می‌کند، یا بر نزدیک شدن خودروهای دیگر نظارت دارد.

سیستم کمکی نمای اطراف می‌تواند بر محدودهٔ ۳ × ۳ متری گوشه‌های عقب خودرو نظارت داشته باشد. از آنجاکه مسیرهای خودرو در خیابان‌های شهری نسبتاً باریک است، وقتی سرعت خودرو کمتر از ۶۵ کیلومتر در ساعت باشد، محدودهٔ تشخیص روی ۲.۴ × ۲.۴ متر تنظیم می‌شود.

سیستم کمکی نمای اطراف در شرایط زیر شروع به کار می‌کند:

۱. سرعت خودرو مساوی یا بین ۳۰ تا ۱۴۰ کیلومتر در ساعت باشد؛
۲. زاویه چرخش فرمان کمتر از ۱۰۰ درجه باشد؛
۳. خودروی مورد نظر مدتی در منطقه کور قرار داشته باشد.

در شرایط زیر، سیستم کمکی نمای اطراف ممکن است هشدار ندهد:

۱. زمانی‌که خودرو از یک اتوبوس، خودروی سواری یا کامیون سبقت می‌گیرد، سیستم هشدار نمی‌دهد؛
۲. زمانی‌که خودروی مورد نظر به سرعت از منطقه کور خارج شود، سیستم هشدار نمی‌دهد؛
۳. زمانی‌که روی سطح سنسور مه، آلودگی، برف یا یخ وجود داشته باشد، ممکن است سیستم هشدار ندهد؛
۴. زمانی‌که سنسورها تحت فشار شدید قرار گرفته باشند، ممکن است سیستم هشدار ندهد.

در شرایط زیر، سیستم کمکی نمای اطراف ممکن است دچار تداخل شود:

۱. در باران شدید، برف سنگین، مه غلیظ یا دیگر شرایط آب و هوایی نامساعد؛
۲. زمانی‌که مقدار زیادی آب در سطح خیابان جمع شده باشد.

در شرایط زیر، لطفاً با نمایندگی مجاز دیارخودرو تماس بگیرید:

۱. اگر وقتی برق خودرو وصل شد، چراغ نشانگر آینه بغل تقریباً ۲ تا ۳ ثانیه روشن نشود؛
۲. وقتی دنده روی «P» باشد و چراغ نشانگر روی کلید رادار روشن نشود؛
۳. نمایشگر چندمنظوره کامپیوتر مسافت سنج روی داشبورد، وجود نقص در سیستم کمکی نمای اطراف را نمایش دهد؛
۴. نمایشگر چندمنظوره کامپیوتر مسافت سنج روی داشبورد، وجود نقص در سیستم رادار را نمایش دهد؛

احتیاط

سیستم کمکی نمای اطراف فقط یک سیستم نظارت بر رانندگی است. هنگام رانندگی، بازهم لازم است راننده به محیط اطراف خود توجه کند.

سیستم نمای عقب هنگام عقب بردن خودرو*

از طریق یک دوربین فیلمبرداری که در عقب خودرو نصب شده است، سیستم نمای عقب تصاویر موجود در پشت خودرو را به نمایشگر درون اتاقک منتقل کرده و به راننده در پارک کردن کمک می‌کند. هنگامی‌که خودرو را به عقب هدایت می‌کنید یا در یک جای باریک پارک می‌شود، سیستم نمای عقب تصاویر را به‌وسیله دوربین فیلمبرداری که در عقب خودرو نصب شده است ضبط کرده و راننده تصاویر پشت خودرو را در نمایشگر مشاهده می‌کند، بدین ترتیب پارک کردن آسان و ایمن شده و از تصادف و ایجاد خراش روی بدنه خودرو جلوگیری می‌شود.

محدوده فیلمبرداری

سیستم نمای عقب از یک دوربین فیلمبرداری استفاده می‌کند که تصاویر را از دو بعد ضبط کرده و نشان می‌دهد. در هنگام عقب بردن خودرو این سیستم نه تنها تصاویر پشت خودرو را در نمایشگر سیستم ناوبری نشان می‌دهد بلکه تصاویر را با نمای چشم پرنده (از بالا به عقب خودرو نگاه می‌کند) نیز نمایش می‌دهد. ترکیب دو بعدی تصاویر به راننده این امکان را می‌دهد تا با دقت بیشتری فاصله از موانع را تشخیص دهد.

تصاویر دوربین فیلمبرداری نسبت به سپر عقب خودرو در نمایشگر نشان داده می‌شوند. روی نمایشگر، خطوط میله‌ای وجود دارد که دارای پهنای یکسان با بدنه خودرو هستند. این خطوط به‌عنوان خطوط مرزی کمکی نشان داده می‌شوند و به راننده کمک می‌کنند که محل قرار گرفتن مانع را تشخیص دهد. خطوط کمکی و تصاویر واقعی نمایش داده شده به راننده کمک می‌کنند تا به آسانی و با ایمنی خودرو را پارک کند و از تصادف جلوگیری شود.

عملکردهای استفاده عادی از سیستم تصویر دنده عقب

الف. زمانی‌که دنده روی دنده عقب تنظیم شده باشد و سرعت خودرو کمتر از ۱۵ کیلومتر در ساعت باشد، سیستم تصویر دنده عقب فعال می‌شود.

ب. زمانی‌که دنده از دنده عقب خارج می‌شود، سیستم تصویر دنده عقب فعالیت خود را به طور کامل متوقف می‌کند.

ج. زمانی‌که عملکرد سیستم عادی باشد: دوربین فیلمبرداری تصاویر پشت خودرو در منطقه تصویربرداری را ضبط می‌کند و آنها را در نمایشگر DVD نمایش می‌دهد.

د. زمانی‌که دوربین فیلمبرداری تصاویر را منتقل می‌کند، اگر رادار دنده عقب تشخیص دهد که فاصله بین مانع و سپر عقب کمتر از ۵۰ سانتی‌متر است، دوربین فیلمبرداری تصاویر را از حالت نمایش عادی به نمایش نمای چشم پرنده تغییر می دهد.

نکات تشریحی درباره عملکردهای خطوط کمکی

راهنمایی ارائه شده در این بخش فقط یک مثال است. هنگام پارک کردن، زمان و روشی که در آن فرمان خودرو کنترل می‌شود با توجه به ترافیک، سطح جاده و شرایط خودرو تغییر می‌کند. پیش از استفاده از سیستم کمکی پارک، لازم است مطالب بالا را به درستی درک کرده باشید. همچنین، زمانی‌که محلی را برای پارک انتخاب می‌کنید، مطمئن شوید فضای کافی برای جا دادن خودرو وجود دارد.

توجه: هنگامی‌که شرایط خودرو (تعداد مسافران، تعداد وسایل وغیره) متفاوت باشد، وضعیت قرار گرفتن خطوط راهنمای نمایش داده شده روی نمایشگر نیز تغییر می‌کند. قبل از عملیات، کاملاً محیط اطراف و پشت خودرو را مشاهده و بررسی کنید.

خودروهای مجهز به نمایشگر ۸ اینچی*

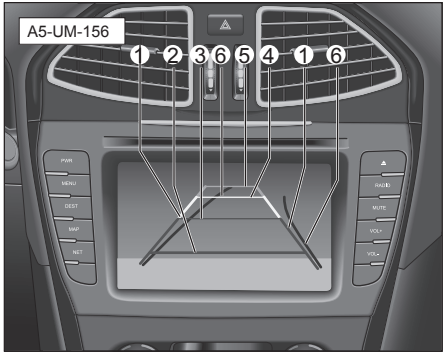

طبق تصویر، خطوط راهنمای مسیر به صورتی که در زیر توضیح داده شده است در نمایشگر داده می‌شوند:

۱. خطوط کمکی نشان دهنده پهنای خودرو: این خطوط محدوده تقریبی پهنای خودرو را نشان می‌دهند.

۲. خط کمکی ثابت نشان دهنده فاصله ۵۰ سانتی‌متری: این خط قرمز و نیمه شفاف است، و فاصله تقریباً ۵۰ سانتی‌متری را از سپر عقب خودرو نشان می‌دهد.

۳. خط کمکی ثابت نشان دهنده فاصله ۱۰۰ سانتی‌متری: این خط قرمز و نیمه شفاف است، و فاصله تقریباً ۱۰۰ سانتی‌متری را از سپر عقب خودرو نشان می‌دهد.

۴. خط کمکی ثابت نشان دهنده فاصله ۲۰۰ سانتی‌متری: این خط زرد و نیمه شفاف است، و فاصله تقریباً ۲۰۰ سانتی‌متری را از سپر عقب خودرو نشان می‌دهد.

۵. خط کمکی ثابت نشان دهنده فاصله ۳۰۰ سانتی‌متری: این خط سبز و نیمه شفاف است، و فاصله تقریباً ۳۰۰ سانتی‌متری را از سپر عقب خودرو نشان می‌دهد.

۶. خطوط مرجع متحرک نشان دهنده مسیر برنامه‌ریزی شده: هنگامی‌که خودرو به عقب رانده می‌شود، این خطوط مسیرهای مرجع طراحی شده را نشان می‌دهند. با حرکت دادن فرمان، این خطوط حرکت می‌کنند. وضعیت حرکت به زاویه چرخش فرمان بستگی دارد.

خودروهایی که تصاویر دنده عقب را در آینه جلو نمایش می‌دهند*

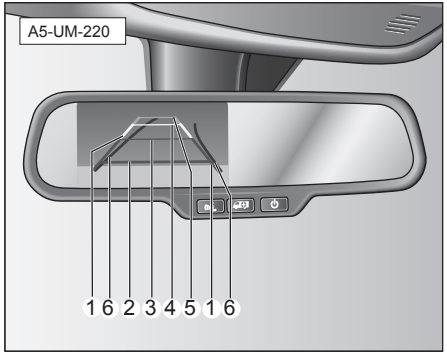

طبق تصویر، خطوط راهنما به صورتی که در زیر توضیح داده شده است در نمایشگر نشان داده می‌شوند:

۱. خطوط کمکی نشان دهنده پهنای خودرو: این خطوط محدوده تخمین زده شده عرض خودرو را نشان می‌دهند

۲. خط کمکی ثابت نشان دهنده فاصله ۵۰ سانتی‌متری: این خط قرمز و نیمه شفاف است، و فاصله تقریباً ۵۰ سانتی‌متری را از سپر عقب خودرو نشان می‌دهد.

۳. خط کمکی ثابت نشان دهنده فاصله ۱۰۰ سانتی‌متری: این خط قرمز و نیمه شفاف است، و فاصله تقریباً ۱۰۰ سانتی‌متری را از سپر عقب خودرو نشان می‌دهد.

۴. خط کمکی ثابت نشان دهنده فاصله ۲۰۰ سانتی‌متری: این خط زرد و نیمه شفاف است، و فاصله تقریباً ۲۰۰ سانتی‌متری را از سپر عقب خودرو نشان می‌دهد.

۵. خط کمکی ثابت نشان دهنده فاصله ۳۰۰ سانتی‌متری: این خط سبز و نیمه شفاف است، و فاصله تقریباً ۳۰۰ سانتی‌متری را از سپر عقب خودرو نشان می‌دهد.

۶. خطوط مرجع متحرک نشان دهنده مسیر برنامه‌ریزی شده: هنگامی‌که خودرو به عقب رانده می‌شود، این خطوط مسیرهای مرجع طراحی شده را نشان می‌دهند. با حرکت دادن فرمان، این خطوط حرکت می‌کنند. وضعیت حرکت به زاویه چرخش فرمان بستگی دارد.

شرایط زیر باعث ایجاد اشکال در عملکرد دوربین فیلمبرداری می‌شوند:

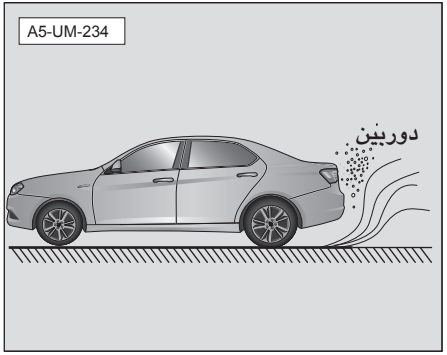

رانندگی در هوای مه‌آلود یا طوفانی.

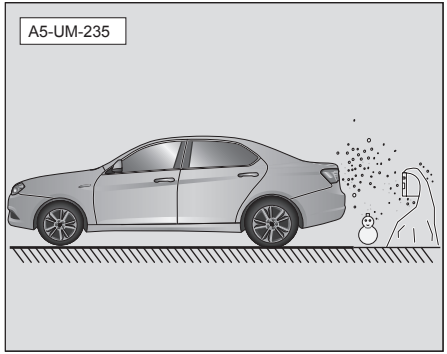

سطح دوربین فیلمبرداری با یخ یا گل، گرد و خاک، یا دانه‌های برف پوشیده شده باشد.

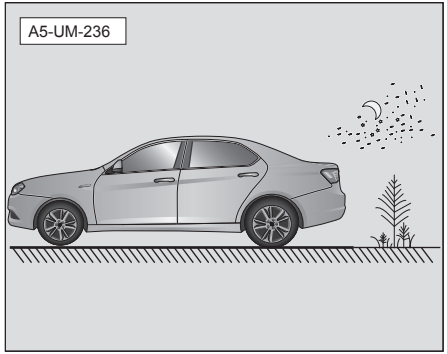

دنده عقب رفتن با خودرو در شب.

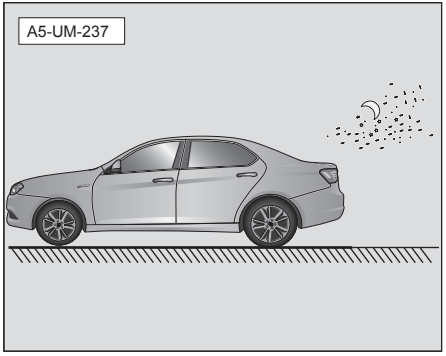

دنده عقب رفتن با خودرو در شب بدون چراغ‌های دنده عقب یا فقط با یک چراغ دنده عقب.

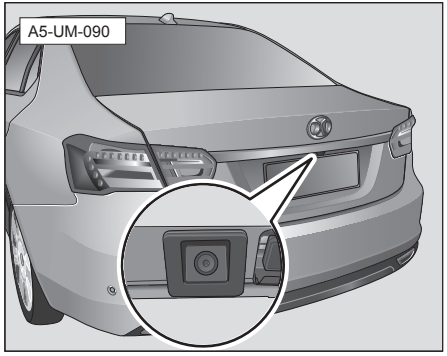

برای گرفتن بهترین تصاویر، باید دوربین فیلمبرداری را تمیز نگهدارید. روی دوربین فیلمبرداری را نپوشانید. برای تمیز کردن دوربین فیلمبرداری، از یک تکه پارچه نرم و مرطوب استفاده کرده و مراقب باشید روی دوربین خش نیفتد.

خاموش کردن سیستم نمای عقب

اهرم تعویض دنده را از دنده عقب خارج کنید تا سیستم نمای عقب خاموش شود.

⚠ هشدار

سیستم نمای عقب را نمی‌توان جایگزین درک دیداری راننده نسبت به محیط پارک خودرو کرد. راننده باید تمرکز داشته باشد، خودرو را به طور ایمن پارک کند و وضعیت قرار گرفتن خودرو را براساس شرایط خاص تنظیم نماید.

مهارت‌های رانندگی

بررسی‌های ایمنی قبل از رانندگی

بهتر است قبل از رانندگی، ایمنی خودرو بررسی شود. تنها با چند دقیقه بررسی کردن خودرو می‌توانید رانندگی ایمن داشته باشید و از رانندگی خود لذت ببرید. اگر چشمان تیزبینی داشته باشید و تا حدی با قسمت‌های مختلف خودرو آشنا باشید قادر خواهید بود بررسی‌ها را انجام دهید.

قبل از روشن کردن موتور

خارج از خودرو

تایرها: فشار باد تایرها را بررسی کنید و ببینید شکاف، آسیب یا فرسودگی بیش از اندازه در آنها وجود نداشته باشد.

پیچ‌های چرخ: مطمئن شوید هیچ پیچی گم یا شل نشده باشد.

چراغ‌های خودرو: مطمئن شوید چراغ‌های جلو، چراغ‌های ترمز، چراغ‌های عقب، چراغ‌های سیگنال فرمان و سایر چراغ‌های خودرو به طور عادی کار می‌کنند. جهت نور چراغ‌های جلوی خودرو را بررسی کنید.

داخل خودرو

کمربندهای ایمنی: قلاب‌های کمربندهای ایمنی را بررسی و مطمئن شوید که درست بسته می‌شوند. مطمئن شوید کمربندها هیچگونه پوسیدگی یا نقصی ندارند.

تجهیزات و کنترل کننده‌های داشبورد: مخصوصاً مطمئن شوید یخزدا و چراغ‌های نشانگر ابزارهای دقیق داشبورد درست کار می‌کنند.

پدال ترمز: مطمئن شوید پدال ترمز فاصله آزاد و کافی داشته باشد.

سطح خنک‌کننده: مطمئن شوید که سطح خنک‌کننده عادی باشد.

اتصالات کابل و باتری ۱۲ ولتی: وضعیت باتری ۱۲ ولتی را بر اساس رنگ نشانگر بررسی کنید. وجود فرسودگی یا شلی روی بلوکها یا شکاف روی محفظه باتری را بررسی کنید. بررسی کنید کابل‌ها درست متصل شده باشند.

پس از روشن کردن موتور

نشتی سوخت: پس از آنکه خودرو را برای مدتی در یک جا پارک کردید، می‌توانید نشتی سوخت، روغن موتور، آب یا دیگر مایعات درون خودرو را بررسی کنید. پس از استفاده از خودرو، ممکن است قطره‌های آب از دستگاه تهویه مطبوع چکه کند. این امر عادی است.

سطح روغن موتور: خودرو را در یک زمین صاف پارک کنید، موتور را خاموش کرده و با استفاده از گیج روغن سطح روغن را بررسی کنید.

در حین رانندگی

تجهیزات داشبورد: مطمئن شوید که تجهیزات داشبورد درست کار می‌کنند.

ترمز: در یک خیابان امن، بررسی کنید هنگام ترمز گرفتن، خودرو به اطراف نلغزد.

اختلالات دیگر: بررسی کنید قطعات خودرو شل نشده یا نشتی نداشته باشند و به صداهای غیرعادی گوش کنید.

رانندگی در زمان آب‌بندی خودرو

برای اطمینان از عمر سرویس خودرو، در مراحل اولیه پس از شروع به استفاده از خودرو، باید آب‌بندی انجام شود. تنها پس از اینکه آب‌بندی کامل شد، می‌توان از خودرو به‌طور عادی استفاده کرد. شرایط لازم برای آب‌بندی:

- مسافتی که خودرو در مدت آب‌بندی باید طی کند ۱۵۰۰ کیلومتر است.
- یک جاده نسبتا خوب انتخاب کنید و با بار کم و سرعت محدود در آن رانندگی کنید.
- هنگام رانندگی پدال گاز را تا آخر فشار ندهید یا به طور ناگهانی گاز ندهید.
- در ۳۰۰ کیلومتر اول از ترمز اضطراری خودداری کنید.
- دستورالعمل‌های رانندگی را به طور جدی رعایت کرده و موتور را در دمای عادی کارکرد نگه دارید. قبل از زمان مقرر برای سرویس خودرو، روغن موتور را تعویض نکنید.
- سرویس‌های خودرو را به طور منظم انجام دهید، پیچ و مهره‌ها را سفت کنید. در هنگام رانندگی به تغییرات صدا و دمای تجهیزات مختلف خودرو دقت کنید، و فوراً تنظیمات لازم را انجام دهید.

آب‌بندی موتور

برای موتورهای نو باید یک آب‌بندی ۱۵۰۰ کیلومتری انجام شود.

در ۱۰۰۰ کیلومتر اول

- سرعت خودرو نباید از ۳/۴حداکثر سرعت خودرو فراتر رود.
- پدال گاز را تا آخر فشار ندهید.
- از بالا بردن دور موتور خودداری کنید.
- تریلرها را بکسل نکنید.

در مسافت ۱۰۰۰ تا ۱۵۰۰ کیلومتر

دور موتور و سرعت خودرو را به تدریج افزایش دهید تا به حداکثر محدوده مجاز برسد.

در اوایل آب‌بندی موتور، مقاومت اصطکاکی داخل موتور خیلی بزرگتر از زمانی است که آب‌بندی به طور کامل انجام گرفته است. تنها پس از آب‌بندی است که کلیه قطعات متحرک موتور به هماهنگی مطلوب می‌رسند.

پس از آب‌بندی بر طبق مراحل ذکر شده در بالا، عمر سرویس موتور طولانی‌تر شده و مصرف سوخت کاهش می‌یابد.

آب‌بندی تایرها و لنت‌های ترمز

در ۵۰۰ کیلومتر اول، با سرعت متوسط رانندگی کنید تا تایرها به طور مناسب آب‌بندی شوند.

در ۲۰۰ تا ۳۰۰ کیلومتر اول، لنت‌های ترمز نمی‌توانند به بهترین حالت اصطکاکی خود برسند و لازم است آب‌بندی با دقت انجام شود.

⚠ هشدار

- تایرها و لنت‌های ترمز جدید آب‌بندی نشده نیروی چسبندگی یا نیروی اصطکاکی خوبی ندارند. بنابراین در ۵۰۰ کیلومتر اول، با دقت رانندگی کنید تا تایرها آب‌بندی شوند و از بروز تصادفات جلوگیری کنید.
- لنت‌های ترمز جدید هم باید مطابق با شرایط ذکر شده در بالا آب‌بندی شوند.
- هنگام رانندگی، فاصله مناسب را با خودروهای دیگر حفظ کنید و از موقعیت‌هایی که در آن باید ترمز اضطراری گرفته شود جلوگیری کنید. چون در چنین شرایطی، تایرها و لنت‌های ترمز جدید هنوز آب‌بندی نشده‌اند و ممکن است به آسانی باعث تصادف شوند.
- اگر ترمز خیس باشد یا یخ روی آن تشکیل شده باشد، یا خودرو در خیابانی رانده شود که روی سطح آن نمک پاشیده شده باشد، کارایی ترمز کاهش می‌یابد.

⚠ هشدار

- هنگام رانندگی در سراشیبی، ترمز تحت فشار قرار می‌گیرد که به راحتی باعث داغ شدن بیش از حد ترمز می‌شود. پیشنهاد می‌شود قبل از رانندگی در سراشیبی دنده را روی دنده سنگین تنظیم کنید تا سرعت خودرو کاهش یافته و با استفاده از نیروی ترمز موتور، بار روی موتور کم شود.
- بر اساس شرایط سطح خیابان و ترافیک ترمز بگیرید. زمانی که نیاز نیست، پدال ترمز را فشار ندهید. این کار باعث فرسودگی و داغ شدن بیش از حد ترمز می‌شود، که در نتیجه مسافت ترمزگیری افزایش یافته و فرسودگی زیاد ترمز را به دنبال دارد.
- موتور را خاموش نکنید و اجازه دهید خودرو به جلو برود. درغیر این صورت بوستر ترمز عمل نمی‌کند و مسافت ترمزگیری به میزان زیادی افزایش یافته و باعث بروز تصادف می‌شود.
- از روغن ترمز برای مدت طولانی استفاده نکنید. روغن ترمز را بر طبق برنامه مشخص تعویض کنید.

نکات مهم درباره رانندگی در شرایط مختلف

- هنگام وزش باد، با سرعت کم رانندگی کنید. در این صورت می‌توانید خودرو را بهتر کنترل کنید.
- در حین رانندگی زاویه صحیح را حفظ کنید و از رانندگی بر روی اجسام بلند، اجسام با لبه‌های تیز، یا رانندگی روی موانع دیگر جاده خودداری کنید، در غیر این صورت ممکن است تایر پنجر شده و باعث بروز آسیب‌های جدی دیگر شود.
- وقتی در جاده‌ای ناهموار یا پر از دست‌انداز رانندگی می‌کنید، سرعت خودرو را کاهش دهید. هرگونه ضربه یا خراش که به دلیل عدم رعایت این اصول رخ دهد، ممکن است آسیب جدی به خودرو وارد کند.
- هنگام شستشوی یا زمانی‌که خودرو در میان آب‌های عمیق رانده می‌شود، ممکن است ترمز خیس شود. به اطراف نگاه کنید و در صورت ایمن بودن به آرامی پدال ترمز را فشار دهید. اگر نتوانستید نیروی عادی ترمز را حس کنید، ممکن است ترمز خیس شده باشد. برای خشک کردن ترمز، ترمزدستی را بکشید و به آرامی پدال ترمز را فشار دهید. با دقت رانندگی کنید. اگر همچنان ترمز به درستی عمل نکرد، باید خودرو را کنار خیابان پارک کنید و برای درخواست کمک با نمایندگی مجاز دیارخودرو تماس بگیرید.

⚠ هشدار

- قبل از رانندگی، مطمئن شوید ترمزدستی خوابانده شده و چراغ ترمزدستی خاموش باشد.
- هنگام رانندگی، پای خود را روی پدال ترمز قرار ندهید. اگر پای خود را روی ترمز قرار دهید، لنت‌های ترمز بیش از حد داغ شده و باعث فرسودگی بی‌موقع و هدر رفتن سوخت می‌شود.
- هنگام رانندگی در شیب‌های تند و طولانی، سرعت خود را کم کنید و با دنده سنگین رانندگی کنید. توجه داشته باشید استفاده زیاد از ترمز باعث می‌شود ترمز بیش از حد داغ شود و نتواند درست عمل کند.
- هنگام رانندگی در سطوح لغزنده، هنگام گاز دادن، افزایش یا کاهش دنده یا ترمز گرفتن بسیار مراقب باشید. گاز دادن ناگهانی یا ترمز گرفتن موتور باعث سر خوردن خودرو یا هرزگردی چرخ‌ها می‌شود.

- ادامهٔ رانندگی زمانی‌که ترمز خیس است ممنوع می‌باشد. وقتی ترمز خیس است، مسافت ترمزگیری از حالت عادی طولانی‌تر خواهد بود. بعلاوه، ممکن است خودرو به یک طرف منحرف شود و ترمزدستی نمی‌تواند کاملاً خودرو را متوقف کند.

رانندگی در هوای بارانی

هنگام رانندگی در سطوح لغزنده

در باران با دقت رانندگی کنید چون قدرت دید کاهش می‌یابد، شیشه‌های خودرو بخار می‌گیرند، و جاده بسیار لغزنده می‌شود.

- وقتی باران شروع به بارش می‌کند، با دقت رانندگی کنید چون سطح جاده لغزنده می‌شود.
- هنگام بارش باران، در بزرگراه‌ها با سرعت زیاد رانندگی نکنید. چون لایه نازکی از آب بین تایرها و سطح جاده تشکیل می‌شود که بر عملکرد عادی سیستم ترمز و فرمان خودرو تاثیر می‌گذارد.

هشدار

- هنگام رانندگی در سطوح لغزنده، ترمز اضطراری، گاز دادن و چرخش فرمان همگی ممکن است باعث سر خوردن تایرها شوند. این امر باعث می‌شود هدایت خودرو دشوار شده و تصادف رخ دهد.
- هنگامی‌که دور موتور به شدت تغییر کند، مانند مواقعی که در آن ترمز اضطراری گرفته می‌شود، باعث می‌شود خودرو سر بخورد و موجب بروز تصادف شود.
- هنگام رانندگی در آب گرفتگی‌ها، به آرامی پدال ترمز را فشار دهید تا مطمئن شوید که ترمز درست عمل می‌کند. لنت‌های ترمز خیس ترمزگیری درست را ضمانت نمی‌کنند. خیس شدن ترمز در یک سمت و اشکال در کار آن بر عملکرد فرمان خودرو تأثیر می‌گذارد و باعث تصادف می‌شود. پس از بارندگی شدید، در خیابان‌هایی که آب‌گرفتگی دارند رانندگی نکنید. در غیر این صورت آسیب‌های جدی به خودرو وارد می‌شود.

هنگام مواجه شدن با سطوح آب‌گرفته

پس از بارندگی شدید، در خیابان‌هایی که آب‌گرفتگی دارند رانندگی نکنید. در غیر این صورت آسیب‌های جدی به خودرو وارد می‌شود.

احتیاط

در صورت رانندگی در خیابان‌هایی که آب‌گرفتگی دارند، بالا آمدن آب ممکن است باعث خاموش شدن ناگهانی موتور، نقص جدی در خودرو (اتصال کوتاه با قطعات الکتریکی) و آسیب به موتور شود. پس از رانندگی در خیابان‌هایی که آب‌گرفتگی دارند یا در صورت ورود آب به خودرو، لطفاً با نمایندگی مجاز دیارخودرو تماس بگیرید و از آنها بخواهید عملکرد ترمز، نیاز احتمالی به تعویض روغن موتور، روان‌کاری اتصالات (در قسمت‌های لازم) بین یاتاقان‌ها و سیستم تعلیق، تمام اتصالات و عملکرد یاتاقان‌ها را بررسی کنند.

نکات مهم درباره رانندگی در زمستان

مطمئن شوید که خنک کننده مشخصات لازم ضد یخ را داشته باشد

از خنک‌کننده‌ای استفاده کنید که توسط شرکت قابل تأیید باشد.

وضعیت باتری ۱۲ ولتی و کابل‌های برق را بررسی کنید

در دماهای پایین کارایی باتری ۱۲ ولت کاهش می‌یابد. باتری‌ها باید نیروی کافی داشته باشند تا در زمستان آسان راه‌اندازی شوند. در بخش باتری‌ها، روش‌های بررسی باتری‌های ۱۲ ولتی شرح داده شده است. نمایندگی‌های مجاز دیارخودرو د میزان شارژ باتری را برای شما بررسی می کنند.

مطمئن شوید ویسکوزیته روغن موتور برای رانندگی در هوای سرد مناسب باشد.

روغن موتوری که در تابستان استفاده شده و در موتور باقی مانده است ممکن است در زمستان روشن کردن خودرو را با مشکل مواجه کند. اگر نمی‌دانید از چه روغن موتوری باید استفاده کنید، لطفاً با نمایندگی مجاز دیارخودرو تماس بگیرید. نمایندگی‌های ما از کمک به شما خوشحال خواهند شد.

از یخ‌زدگی قفل درب‌ها جلوگیری کنید

مقداری یخ‌زدا یا گلیسیرین در سوراخ‌های قفل درب‌ها بریزید تا از یخ زدن آنها جلوگیری شود.

از مایع‌های شستشو که حاوی عوامل ضدیخ هستند استفاده کنید.

این محصولات در نمایندگی‌های مجاز دیارخودروو اکثر فروشگاه‌های فروش قطعات خودرو در دسترس می‌باشند. نسبت ترکیب با آب را بر طبق دستورالعمل‌های سازنده انجام دهید.

از استفاده از ترمزدستی یخ‌زده خودداری کنید.

هنگام پارک کردن، دنده را روی «P» تنظیم کرده و چرخ‌های عقب را مسدود کنید. از ترمزدستی استفاده نکنید. در غیر این صورت، ممکن است انباشته شدن برف و آب در اطراف ترمزدستی باعث یخ زدن آن شده و خواباندن ترمزدستی مشکل شود.

از انباشته شدن برف یا یخ در گلگیر جلوگیری کنید.

چنانچه برف یا یخ در گلگیر انباشته‌شود، هدایت خودرو سخت می‌شود. هنگام رانندگی در هوای سرد، مرتباً خودرو را متوقف کنید و بررسی کنید برف یا یخ در گلگیر انباشته نشده باشد.

توصیه میشود بسته به مقاصد مختلف رانندگی، لوازم ضروری را به همراه داشته باشید.

لوازمی که لازم است در خودرو وجود داشته باشد عبارتند از: زنجیر چرخ، تیغه تمیز کننده شیشه خودرو، کیسه نمک یا کیسه شن، چراغ قوه، پاروهای کوچک، کابل رابط، و غیره.

استفاده بهینه از خودرو

- فشار هوای تایرها را در وضعیت مناسب حفظ کنید. فشار هوای ناکافی تایرها سبب فرسایش تایر و هدر رفتن سوخت می‌شود.
- تایرها باید به‌طور دقیق تراز شوند. در غیر این صورت، تایرها به سرعت فرسوده می‌شوند. همچنین باعث می‌شود بار موتور افزایش یافته و سوخت هدر رود.
- خودرو با بار غیرضروری حمل نکنید. بارهای خیلی سنگین موجب افزایش بار موتور شده و مقدار زیادی سوخت مصرف می‌شود.
- به‌طور یکنواخت و آرام گاز بدهید و از روشن کردن ناگهانی خودرو خودداری کنید. تا حد امکان سریع‌تر دنده را افزایش دهید.
- تا جایی که امکان دارد از ورود به مناطقی که در آن ازدحام ترافیکی وجود دارد خودداری کنید، و از سرعت گرفتن و کاهش سرعت مداوم و همچنین توقف و حرکت زیاد خودداری کنید چون باعث هدر رفتن سوخت می‌شود.
- از توقف و ترمز غیرضروری خودداری کنید، و سرعت یکنواخت خودرو را حفظ کنید. سازگار با چراغ های راهنما رانندگی کنید تا بدین وسیله زمان‌های توقف به حداقل برسد یا در خیابان‌های

فرعی که چراغ راهنما وجود ندارد رانندگی کنید. هنگام رانندگی فاصله مناسب را با خودروهای دیگر حفظ کنید تا نیازی به ترمزهای اضطراری نباشد. با این کار سرعت فرسودگی ترمز نیز کاهش می‌یابد.

- پای خود را روی پدال ترمز نگه ندارید. این کار باعث فرسودگی زودتر از موعد و داغ شدن بیش از حد ترمز و هدر رفتن سوخت می‌شود.
- هنگام رانندگی از برخورد با جدول خودداری کنید. هنگام رانندگی در سطوح ناهموار سرعت خود را کاهش دهید.
- از چسبیدن گل و لای یا چیزهای دیگر به شاسی خودرو جلوگیری کنید. با این کار نه تنها وزن خودرو کاهش می‌یابد بلکه از زنگزدگی و خوردگی جلوگیری می‌شود.
- خودرو را تنظیم کنید و آن را در بهترین وضعیت کارکرد قرار دهید. فیلترهای کثیف هوا، لقی سوپاپ‌ها، شمع موتور، روغن موتور و گریس کثیف عملکرد موتور را کاهش داده و باعث هدر رفتن سوخت می‌شود. برای طولانی‌تر کردن عمر سرویس همه قطعات و کاهش هزینه‌ها، به‌طور مرتب خودرو را سرویس کنید. چنانچه زیاد در شرایط نامطلوب رانندگی می‌کنید، لازم است خودرو را بیشتر از حالت عادی سرویس کنید.

صرفه جویی در مصرف سوخت هنگام رانندگی

با صرفه جویی در مصرف سوخت هنگام رانندگی نه تنها در مصرف سوخت صرفه‌جویی می‌شود بلکه این روش رانندگی یک روش دوستدار طبیعت است.

- پس از روشن کردن خودرو در دمای کم، برای چند دقیقه به آرامی رانندگی کنید و پس از اینکه موتور گرم شد سرعت را افزایش دهید.
- لوازم غیرضروری را از خودرو پیاده کرده و رانندگی کنید.
- فشار باد تایرها را در وضعیت مناسب حفظ کنید.
- جاده‌های دارای سطح مناسب را برای رانندگی انتخاب کنید.
- با خشونت رانندگی نکنید. آرام گاز دهید. پس از روشن کردن خودرو ناگهان گاز ندهید یا هنگام توقف، سریع ترمزدستی را نکشید.
- هنگام رانندگی با سرعت زیاد، شیشه‌های خودرو را باز نکنید.
- به‌طور معقولانه از تهویه هوای مطبوع، سیستم صوتی، و غیره استفاده کنید.
- کلیدهای غیرضروری را خاموش کنید.
- هنگام پارک کردن برای مدت طولانی، موتور را خاموش کنید و اجازه ندهید موتور برای مدت طولانی در حالت دور درجا کار کند.
- در سطوح صاف، با سرعت مجاز حرکت کنید.
- بر اساس سرعت رانندگی، دنده مناسب را انتخاب کرده و در سرعت زیاد از دنده سنگین استفاده نکنید.
- خودرو را بر طبق زمان‌های تعیین شده سرویس، به طور منظم سرویس کنید.

مراقبت و نگهداری

ایمنی و نگهداری ۱۹۹
سیستم سوخت ۲۰۳
مراقبت و نگهداری داخلی ۲۰۵
مراقبت و نگهداری خارجی ۲۰۸
محفظه موتور ۲۱۶
روغن موتور ۲۱۸
خنک کننده ۲۲۳
روغن ترمز ۲۲۷
روغن فرمان هیدرولیک ۲۳۰
باتری ۲۳۲
مایع شستشوی شیشه جلو و تیغه برف پاک کن ۲۳۶
تایرها ۲۳۸

ایمنی و نگهداری

سرویس‌هایی که در این فصل عنوان نشده‌اند همگی باید توسط تکنسین‌های مجرب و معتبر انجام شوند.

اقدامات ایمنی

برای اجتناب از خطرات بالقوه، لطفاً قبل از شروع مراقبت و نگهداری، مطالب این بخش را مطالعه کنید و مطمئن شوید تکنیک‌ها و ابزارهای لازم را در اختیار دارید.

- خودرو را روی یک سطح صاف پارک کنید، موتور را خاموش کرده و ترمز دستی را بکشید.
- هنگام تمیز کردن قطعات، حتماً از گریس یا مواد تمیزکننده قطعات موجود در بازار استفاده کنید. استفاده از بنزین ممنوع است.
- سیگار روشن، جرقه یا آتش روباز را در نزدیکی باتری‌ها یا قطعات مربوط به سیستم سوخت قرار ندهید.
- هنگام نگهداری باتری‌ها یا هوای فشرده حتماً از عینک ایمنی و لباس محافظ استفاده کنید.

⚠ هشدار

تعمیر و نگهداری نادرست خودرو یا راندن خودروی مشکل دار می‌تواند منجر به تصادفات ترافیکی، آسیب جدی یا حتی مرگ شود.

خطرات بالقوه خودرو

- مونو اکسید کربن: مونو اکسید کربن خارج شده از اگزوز موتور یک گاز سمی است. دقت کنید موتور را در محلی که از تهویه مناسب برخوردار است راه اندازی کنید.
- سوختگی: زمان کار با خودرو، موتور و اگزوز حرارت زیادی پیدا می‌کنند که می‌توانند خیلی ساده موجب سوختگی شدید شوند. بنابراین، بعد از اینکه خودرو را خاموش کردید قبل از دست زدن به قطعات به مدت ۳۰ دقیقه منتظر بمانید تا موتور و اگزوز خنک شوند.

احتیاط

فقط تعدادی از اقدامات ایمنی مهم در این بخش عنوان شده اند. امکان بیان همه خطراتی که ممکن است شما ضمن تعمیر و نگهداری با آنها روبرو شوید وجود ندارد.

نگهداری روزمره

ایمنی خودرو، توانایی رانندگی قابل اعتماد و عملکرد مناسب تا حدی به نحوه نگهداری شما از خودروتان بستگی دارد.

زیرا نگهداری خودرو بر عهده مالک خودرو است، برای مراقبت‌های روزمره خودروی خود، تعویض روغن موتور و بررسی معمول و تعویض روغن ترمز و خنک کننده باید توصیه‌های دیارخودرو را دنبال کنید.

سوابق سرویس و نگهداری

دفترچه ضمانت دارای صفحات ثبت سرویس و نگهداری است که می‌توانید از آنها برای ثبت اطلاعات مربوط به تعویض روغن موتور و بازبینی‌هایی که برای خودروی خود انجام داده اید استفاده نمایید. نمایندگی‌های مجاز ما نیز از صفحات ثبت مراقبت و نگهداری برای ثبت اطلاعات مربوط به تعویض روغن ترمز، تعویض ایربگ، دستگاه‌های سفت کردن کمربند ایمنی و سایر موارد استفاده می‌کنند.

بعد از هر تعویض روغن موتور و بازبینی، حتماً از نمایندگی مجاز دیارخودرو بخواهید صفحه مراقبت و نگهداری را برای شما مهر و امضا کند.

تعویض روغن ترمز

صرفنظر از مقدار مسافتی که خودرو طی کرده، باید هر دو سال یکبار روغن ترمز را عوض کنید. بعد از سپری شدن مدت دو سال، نمایندگی مجاز ما هنگام تعویض روغن موتور یا انجام بازبینی‌ها، روغن ترمز را نیز عوض می‌کند، بنابراین نیازی نیست برای اینکار دوباره به نمایندگی مراجعه کنید.

تعویض خنک کننده

صرفنظر از مقدار مسافتی که خودرو طی کرده، باید حداقل هر دو سال یکبار خنک کننده موتور را عوض کنید. بعد از سپری شدن این مدت دو سال، نمایندگی مجاز ما هنگام تعویض روغن موتور یا انجام بازبینی‌ها، خنک کننده را نیز عوض می‌کند، بنابراین نیازی نیست برای اینکار دوباره به نمایندگی مراجعه کنید.

کنترل خروج دود از اگزوز

خودروی شما مجهز به دستگاه‌های تبخیر و خروج دود از اگزوز می‌باشد که با مقررات دولتی و حقوقی مطابقت دارد. توجه داشته باشید که: تمام تعویض‌های غیرمجاز، تعمیر مجدد و تنظیم این دستگاه‌ها توسط مالک خودرو یا پرسنل تعمیر خودرو غیرقانونی بوده و مالک خودرو یا پرسنل تعمیر خودرو مسئول هر گونه پیامدی است که روی می‌دهد.

علاوه بر این، نباید هیچ تغییری در تنظیمات موتور ایجاد کنید. هدف از تدوین این مقررات این است که خودروی شما با قوانین و مقررات جدی مربوط به خروج دود از اگزوز مطابقت داشته باشد.

تنظیمات نادرست موتور تأثیر منفی بر روی خروج دود از اگزوز، عملکرد موتور و مصرف سوخت و ایجاد دمای زیاد دارد، بنابراین موجب آسیب رسیدن به مبدل کاتالیزور و موتور می‌شود.

مراقبت و نگهداری توسط مالک خودرو

۱. بررسی سطح خنک کننده

۲. بررسی سطح روغن ترمز

۳. بررسی سطح مایع فرمان هیدرولیک

۴. بررسی سطح محلول تمیزکننده شیشه

۵. بررسی وضعیت و فشار باد تایر

۶. بررسی عملکرد تهویه هوا

وضعیت‌های کارکرد در موارد خاص

اگر خودرو شما اغلب در محیطهای پر از گرد و خاک، شرایط آب و هوایی بسیار سرد یا گرم، دمای بسیار بالا یا پایین کار می‌کند، باید توجه زیادی به مراقبت و نگهداری خودرو داشته باشید، برای اطلاع از جزئیات لطفاً با نمایندگی مجاز دیارخودرو تماس بگیرید.

ایمنی در طول تعمیر خودرو

بعد از توقف موتور، ممکن است فن خنک کننده هنوز برای مدتی کار کند. هنگام کار در محفظه موتور، حتماً از فن فاصله بگیرید.

برای تعمیر خودرو، حتماً موارد ایمنی زیر را مد نظر داشته باشید:

۱. دست‌ها و لباس خود را در فاصله ایمنی از تسمه محرک و پولی نگه دارید.

۲. اگر خودرو قبلاً روشن بوده است، تا خنک شدن کامل موتور به هیچ کدام از قطعات سیستم خنک کننده یا اگزوز دست نزنید.

۳. زمانی که موتور در حال کار است یا دکمه استارت/توقف روشن است، به سیم‌های برق یا قطعات الکتریکی دست نزنید.

۴. موتور را در محیطهایی که تهویه کافی ندارند راه اندازی نکنید زیرا دودی که از اگزوز خارج می‌شود سمی بوده و بسیار خطرناک است.

۵. در زیر وسیله ای که فقط توسط جک استفاده شده برای تعویض چرخ نگه داشته شده قرار نگیرید.

۶. دقت کنید جرقه‌ها از محفظه موتور دور باشند.

۷. هنگام کار لباس محافظ بپوشید. در صورت امکان، از دستکش‌هایی استفاده کنید که از مواد غیر قابل جذب ساخته شده اند.

۸. هنگام کار در محفظه موتور، جواهرات و ساعت خود را درآورید.

۹. مراقب باشید قطعات فلزی ابزارها یا خودرو در تماس با پایانه‌های سیمی باتری قرار نداشته باشند.

سیستم سوخت

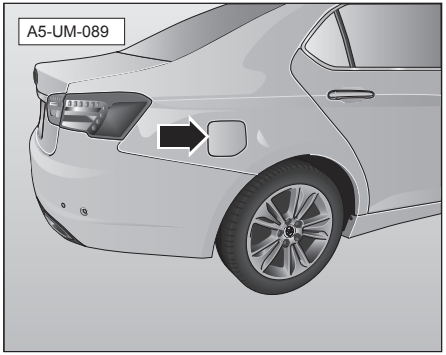

فیلر سوخت در پانل عقب سمت راست قرار دارد.

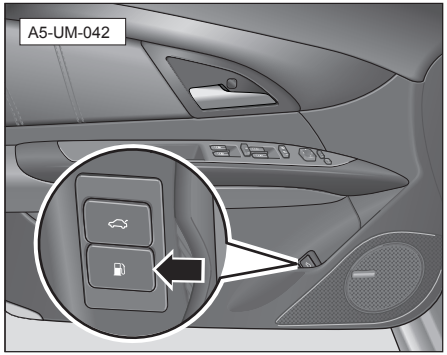

برای باز کردن درپوش فیلر سوخت، به دکمه باز کردن درپوش مخزن سوخت فشار آورید.

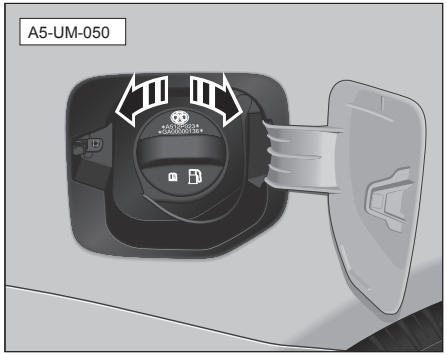

هنگام اضافه کردن سوخت، قبل از برداشتن درپوش فیلر به آرامی درپوش فیلر سوخت را در جهت خلاف حرکت عقربه‌های ساعت بچرخانید و متوقف شوید. بعد از اضافه کردن سوخت، درپوش فیلر سوخت را در جهت حرکت عقربه‌های ساعت بچرخانید تا صدای کلیکی را بشنوید. این نشان می‌دهد که درپوش فیلر سوخت بطور کامل سفت شده است.

هشدار

- زمان سوخت گیری، کشیدن سیگار ممنوع است. نباید جرقه یا آتش روبازی وجود داشته باشد زیرا بخار سوخت خیلی راحت آتش می‌گیرد.
- هنگام باز کردن مخزن سوخت، فوراً درپوش را برندارید. اگر در هوای گرم تابستان خیلی سریع درپوش فیلر سوخت را بردارید، گاز فشار بالا از فیلر به بیرون پرتاب می‌شود و موجب آسیب شخصی می‌شود.
- دقت کنید درپوش فیلر سوخت محکم و سفت شده باشد تا زمان سرریز شدن سوخت از تصادفات جلوگیری شود.

احتیاط

زمانی که نازل سوخت خودکار (که بطور خودکار طبق مقررات عمل می‌کند) متوقف شود، مخزن سوخت «پر» است و نیازی به سوخت بیشتر نیست. اگر سوخت اضافه شود، فضای بیشتری از مخزن سوخت نیز پر می‌شود و ممکن است زمان گرم شدن این سوخت سرریز شود.
فورا این سوخت سرریز شده را از روی رنگ بدنه خودرو پاک کنید.
برای مدل‌های خودرویی که مجهز به تصفیه کننده کاتالیستی هستند مراقب باشید مخزن سوخت خالی نماند. تأمین نامنظم سوخت موجب احتراق ناقص می‌شود و این سوخت بدون احتراق وارد دستگاه اگزوز شده و به دلیل حرارت زیاد به تصفیه کننده کاتالیستی آسیب می‌رساند.

سوخت

برای رسیدن به بهترین عملکرد، لازم است از بنزینی استفاده کنید که درجه خاصی دارد (برای اطلاع از جزئیات، لطفاً به فصل داده‌های فنی مراجعه کنید).

استفاده از بنزین با درجه پایین یا کیفیت ضعیف، عمر موتور را کاهش می‌دهد.

احتیاط

اگر میزان اکتان (RON) یک بنزین انتخابی در شرایط اضطراری کمتر از RON مورد نیاز موتور باشد، موتور فقط می‌تواند با دور متوسط و بار کم حرکت کند. بارهای سنگین یا دور زیاد زمانی که گاز کاملاً فشرده شده به موتور آسیب می‌رساند. سوخت‌هایی اضافه کنید که تا آنجا که ممکن است RON مورد نیاز را تأمین کند.
برای وسایل نقلیه ای که مجهز به تصفیه کننده کاتالیستی هستند فقط از بنزین بدون سرب استفاده کنید. استفاده از بنزین دارای سرب به تصفیه کننده کاتالیستی آسیب می‌رساند.

مراقبت و نگهداری داخلی

احتیاط

- دقت کنید از مواد تمیزکننده محتوی حلال برای تمیز کردن سطح داشبورد یا مدول ایربگ استفاده نکنید.
- مواد تمیزکننده محتوی حلال می‌توانند به سطح قطعه ای که در حال تمیز کردن آن هستید نفوذ کرده و سوراخ‌های ریزی در سطح آن ایجاد کرده و این قطعه را شل کنند. زمانی که ایربگ آزاد شود، این قطعات پلاستیکی شل شده می‌توانند بصورت قابل توجهی خطر آسیب را افزایش دهند!
- از حلال‌ها (مانند بنزین یا تربانتین)، واکس کف، واکس کفش یا مایعات مشابه که برای جلای چرم استفاده می‌شود استفاده نکنید.
- خودرو را برای مدت زمان طولانی در برابر تابش شدید آفتاب قرار ندهید تا از کم رنگ شدن قسمت‌های چرمی و قسمت‌های مشابه جلوگیری شود. اگر مجبورید خودرو را برای مدت زمان طولانی خارج از ساختمان پارک کنید، روی قسمت‌های چرمی خودرو را بپوشانید تا در برابر تابش مستقیم نور آفتاب قرار نگیرد.

احتیاط

- قسمت‌هایی از لباس که لبه تیزی دارند (مانند زیپ و قسمت‌های پرچ شده روی لباس) می‌توانند خراش یا خطهای دائمی بر روی سطح چرم ایجاد کنند.
- هنگام تمیز کردن کمربندهای ایمنی، پوشش آنها را در نیاورید.
- برای تمیز کردن کمربندهای ایمنی از مواد تمیزکننده شیمیایی استفاده نکنید، زیرا مواد تمیزکننده شیمیایی به بافت آنها آسیب می‌رسانند.
- کمربند ایمنی را دور از مایعات خورنده نگه دارید.
- مرتباً وضعیت کمربند ایمنی را بررسی کنید. اگر در بافت کمربند ایمنی، اتصال کمربند ایمنی، دستگاه جمع کننده خودکار یا قفل کمربند ایمنی متوجه آسیبی شدید، برای تعمیر آن به نمایندگی مجاز دیارخودرو مراجعه کنید.

تمیز کردن و نگهداری ابزارها و قطعات پلاستیکی

برای تمیز کردن ابزارها و قطعات پلاستیکی از یک پارچه خشک، تمیز و نرم و آب استفاده کنید.

اگر این سطوح تمیز نمی‌شوند برای پاک کردن آنها از مواد تمیزکننده بدون حلال مخصوص مواد پلاستیکی استفاده کنید.

هشدار

برای تمیز کردن داشبورد و ایربگ از محلول‌های اسپری تمیزکننده کابین یا مواد تمیزکننده حاوی حلال استفاده نکنید. ممکن است موجب شل شدن سطح شوند، ایربگ را آزاد کنند و آسیب جدی به سرنشینان وارد کنند.

تمیز کردن و نگهداری موکت

مکرراً و با استفاده از جاروبرقی گرد و خاک موکت را تمیز کنید.

مرتباً موکت را با مواد پاک کننده بشویید و آن را تمیز نگه دارید.

احتیاط

زمان تمیز کردن به دقت دستورالعمل‌های استفاده از مواد تمیزکننده را رعایت کنید.
نباید به مواد تمیزکننده کف دار، آب اضافه کنید.
دقت کنید کف کاملاً خشک باشد.

تمیز کردن و نگهداری چرم

۱. برای گرفتن گرد و خاک آن از جاروبرقی استفاده کنید.

۲. برای تمیز کردن چرم از یک پارچه تمیز و نرم و آب استفاده کنید.

۳. برای خشک کردن آن از پارچه خشک و نرم دیگری استفاده کنید.

۴. اگر با همه این روش‌های تمیز کردن نتوانستید لکه‌ها را از بین ببرید، می‌توانید از صابون یا مواد شوینده استفاده کنید.

احتیاط

بعد از تمیز کردن چرم با استفاده از شوینده چرم، با یک پارچه خشک و نرم آن را خشک کنید.
پارچه نرم آغشته به مواد شوینده را برای مدت زمان طولانی بر روی قطعات داخلی قرار ندهید تا رنگ آنها از بین نرود و از از بین رفتن رزین یا فیبرهای بافت داخلی جلوگیری شود.

تمیز کردن و نگهداری کمربند ایمنی

۱. به آرامی کمربند ایمنی را بیرون بکشید و آن را در حالت کشیده نگه دارید.

۲. با استفاده از یک برس نرم و آب و صابون خنثی آلودگی کمربند ایمنی را از بین ببرید.

۳. منتظر بمانید تا کمربند ایمنی کاملا خشک شود و سپس آن را جمع کنید.

هشدار

- برای تمیز کردن کمربندهای ایمنی از مواد تمیزکننده شیمیایی استفاده نکنید تا از آسیب وارد شدن به نوارهای پشتی کمربند ایمنی و اثر بر روی عملکرد آنها جلوگیری شود.
- هنگام تعویض کمربند ایمنی حتماً از کمربند ایمنی با همان مدل و ساختار استفاده کنید.
- از ورود مواد خارجی یا مایعات به درون زبانه قفل کمربند ایمنی جلوگیری کنید، چون در این صورت ممکن است زبانه قفل و کمربند ایمنی کارکرد عادی خود را از دست بدهند و درست کار نکنند.
- بدون اجازه نمایندگی مجاز شرکت کمربند ایمنی را تغییر ندهید یا پوشش آن را در نیاورید.
- مرتباً وضعیت همه کمربندهای ایمنی خودرو را بررسی کنید. در صورت آسیب به نوارهای پشتی، قطعات اتصال، مکانیسم‌های جمع کننده یا زبانه‌های قفل کمربندهای ایمنی، برای تعمیر یا تعویض به نمایندگی مجاز دیارخودرو مراجعه کنید.

احتیاط

- قبل از جمع کردن کمربندهای ایمنی منتظر بمانید تا آنها کاملاً خشک شوند چون در این صورت جمع کننده کمربند ایمنی آسیب می‌بیند.
- مرتباً همه کمربندهای ایمنی خودرو را مورد بررسی قرار دهید تا تمیز باشند و به صورت عادی کار کنند.

مراقبت و نگهداری خارجی

احتیاط

- زمانی که ترمز مرطوب یا یخ زده است، ممکن است بر عملکرد ترمز اثر داشته باشد.
- زمان تمیز کردن قسمت زیر خودرو، طرف پایین ضربه گیر (پوشش چرخ) و سطح پوشش چرخ، لطفاً با دقت اینکار را انجام دهید تا لبه‌های فلزی تیز به دستان شما آسیب نرساند.
- زمان تمیز کردن خودرو، دکمه استارت/توقف را خاموش کنید.
- برای تمیز کردن خودرو از اسفنج زبر یا ماده تمیزکننده با خاصیت خورندگی استفاده نکنید. این مواد به سطح رنگ آسیب می‌رساند!
- برای تمیز کردن تایرها از نازل‌های شستن مخزن استفاده نکنید! حتی اگر به مکانی دور از دسترس رفته باشید و برای مدت زمان طولانی آنها را نشسته باشید، باز هم موجب آسیب می‌شود.

احتیاط

- پیشنهاد می‌شود بعد از شش ماه از استفاده، خودروی جدید را فقط واکس بزنید.
- پنجره‌های خودرو را واکس نزنید.
- از وسایل نوک تیز برای تمیز کردن سطح چراغ جلو استفاده نکنید. این کار به سطح رنگی محافظ آسیب می‌رساند و بر روی چراغ‌های جلو خراش ایجاد می‌کند.
- زمان تمیز کردن چرخ‌ها به موارد زیر توجه کنید: رطوبت، یخ یا نمک اسپری شده بر روی عملکرد ترمز اثر می‌گذارد.
- در اطراف صدا خفه کن اگزوز، لوله‌های اگزوز، تصفیه کننده کاتالیستی یا سایر قطعات داغ، سطح محافظ نصب نکنید یا آنها را با مواد ضد خورندگی نپوشانید. زمانی که خودرو در حال کار است، ممکن است این مواد مشتعل شوند.

شستن خودرو

شستن مرتب خودرو به حفظ ظاهر آن کمک می‌کند.

خودرو را در یک مکان خنک بشویید. خودرو را برابر نور مستقیم آفتاب نشویید. اگر خودرو به مدت طولانی در برابر نور آفتاب قرار داشته است، قبل از شستن صبر کنید تا سطح بدنه خودرو خنک شود.

زمان شستن خودرو با یک دستگاه شستشوی خودکار، حتماً دستورالعمل‌های اپراتور دستگاه را رعایت کنید

احتیاط

- رنگ بدنه خودرو به اندازه کافی قدرت دارد که بتواند شستن دستگاه شستشوی خودکار خودرو را تحمل کند. با اینحال، باید به اثر آن بر روی سطح رنگ توجه داشته باشید. زمانی که ترکیب، ماده تمیزکننده مورد استفاده، وضعیت فیلترینگ آب یا نوع حلال واکس دستگاه شستشوی خودرو از شرایط مربوطه برخوردار نیست، ممکن است به سطح رنگ آسیب برساند.
- قبل از تمیز کردن خودرو، دکمه استارت/توقف را خاموش کنید.

دستگاه شستشوی خودکار خودرو

رنگ بدنه با دوام است و برای تمیز کردن خودرو با استفاده از تجهیزات شستشوی خودکار مناسب است. تاثیر آن بر رنگ بدنه تا حد زیادی به ساختار تجهیزات شستشوی خودرو، فیلتر آب مورد استفاده برای شستن آن و نوع ماده تمیزکننده و ماده نگهدارنده مورد استفاده بستگی دارد. اگر رنگ بدنه بعد از شستن خودرو درخشندگی ندارد یا روی آن خراش‌هایی دیده می‌شود فورا آن را به اپراتور دستگاه شستشو اطلاع دهید.

وسایل نقلیه دارای سان روف را هم می‌توانید با استفاده از دستگاه‌های شستشوی خودکار خودرو بشویید. اما، مرحله آخر واکس گرمنباید استفاده شود، زیرا واکس می‌تواند به قسمت‌های بالای خودرو نفوذ کرده و با گذشت زمان به آن قسمت آسیب برساند. علاوه بر این، به این مورد هم باید توجه کنید که مقدار کمی آب بین بدنه خودرو و قسمت بالای آن نشت می‌کند. این هم طبق اصول کار دستگاه شستشوی خودرو تعیین می‌شود.

شستشوی دستی خودرو

۱. برای شستن خودرو و پاک کردن گرد و خاک آن از آب استفاده کنید.

۲. یک سطل آب تهیه کرده و مقداری ماده تمیزکننده به آن اضافه و آن را ترکیب کنید.

۳. با یک پارچه نرم، اسفنج یا برس نرم به آرامی خودرو را بشویید سپس از بالا به پایین چندین مرتبه روی آن آب بریزید.

۴. چرخ‌ها و رکاب را در آخر بشویید. در طول شستشو حتماً اسفنج یا پارچه نرم را تعویض کنید.

۵. بعد از شستن و تمیز کردن، خودرو را با آب بطور کامل بشویید.

۶. بعد از شستن، با استفاده از یک حوله نرم یا پارچه نرم سطح رنگی خودرو را تمیز و خشک کنید.

احتیاط

زمانی که بر روی بدنه خودرو آسفالت یا آلودگی باشد، از یک ماده تمیزکننده ویژه برای تمیز کردن آن استفاده کنید و بعد با آب آن را بشویید تا به بدنه خودرو آسیبی وارد نشود. زمان خشک کردن بدنه خودرو، بررسی کنید خراش یا رنگ ورقه شده ای روی بدنه نباشد. اگر وجود دارد برای تعمیر به نمایندگی مجاز دیارخودرو مراجعه کنید.

هنگام شستن خودرو با شوینده فشاری باید دقت زیادی داشته باشید. هنگام استفاده از شوینده فشاری، آن را طبق نیازمندی‌ها و دستورالعمل‌های استفاده بکار ببرید. توجه خاصی به فشار کار و فاصله اسپری کردن داشته باشید.

⚠ هشدار

اگر در سیستم ترمز آب، یخ و نمک ضد لغزش وجود داشته باشد، ترمز کندتر گرفته می‌شود و فاصله ترمز گرفتن افزایش می‌یابد و همین خطر تصادفات ترافیکی را افزایش می‌دهد.

- قبل از رانندگی کمی پدال ترمز را فشار دهید و آن را امتحان کنید.
- قبل از خارج کردن یخ یا نمک ضد لغزش چسبیده به ترمز، از ترمز ناگهانی بپرهیزید و زمان ترمز کردن بسیار مراقب باشید تا از تصادف اجتناب شود.

⚠ هشدار

- قبل از استفاده حتماً اطلاعات مربوطه و دستورالعمل‌های هشدار را با دقت مطالعه و دنبال کنید.
- هنگام شستن خودرو به صورت دستی، به ایمنی شخصی توجه داشته باشید. به قسمت زیر خودرو و طرف داخل پوشش چرخ توجه زیادی داشته باشید تا قطعات تیز به دست و بازوی شما آسیب نرسانند.
- زمان شستن خودرو آب را با فشار روی محفظه موتور نریزید. اینکار روی طول عمر قسمت‌های مختلف محفظه موتور اثر می‌گذارد.

واکس زدن

واکس زدن مرتب می‌تواند از رنگ بدنه محافظت کرده و بدنه خودرو را تمیز نگه دارد.

فقط بعد از خشک کردن کامل خودرو می‌توانید واکس زدن را انجام دهید.

تنها از واکسی با کیفیت برتر استفاده کنید که محافظ رنگ باشد.

برای محافظت موثر از رنگ بدنه پیشنهاد می‌شود سالی یکبار از واکس سختی با کیفیت برتر استفاده شود تا از سطح رنگ در برابر خوردگی محیط خارجی ناسازگار و همینطور از خراش‌های کوچک مکانیکی محافظت کند. انواع واکس‌های با کیفیت برتر:

واکس بدنه:

واکسی است که برای محافظت از سطح رنگ در برابر نور آفتاب، آلودگی هوا و سایر محیطهای خارجی ناسازگار استفاده می‌شود. معمولا بر روی وسایل نقلیه جدید استفاده می‌شود.

واکس جلا دهنده: این واکس می‌تواند درخشندگی را به سطوح رنگی که اکسیده شده اند یا درخشندگی خود را از دست داده اند برگرداند. در اصل برای برگرداندن درخشندگی به سطح رنگی استفاده می‌شود.

احتیاط

در یک محیط گرد و خاک دار واکس نزنید.

جلا دادن (پولیش)

جلا دادن تنها زمانی لازم است که رنگ بدنه نامطلوب شده و واکس زدن هم نمی‌تواند درخشندگی خوبی به آن بدهد. اگر ماده جلا دهنده استفاده شده محتوی ترکیب ضد خوردگی نیست باید از واکس زدن استفاده کنید.

احتیاط

برای قسمت‌های فاقد درخشندگی و قسمت‌های پلاستیکی نباید از مواد جلادهنده یا واکس سخت استفاده کنید.

آسیب به رنگ بدنه

آسیب‌های کوچک رنگ بدنه (مانند خراش‌ها، خراشیدگی‌ها یا اثرات قابل توجه سنگ) باید قبل از اینکه شروع به زنگ زدن کنند با رنگ بدنه پوشیده شوند.

اگر زنگ زده اند باید زنگ زدگی را بطور کامل جدا کنید. علاوه بر این، قسمت زنگ زده باید یک رنگ پایه ضد خوردگی داشته باشد و یک رنگ پوششی روی آن زده شود. همه این اقدامات باید در نمایندگی مجاز دیارخودرو انجام شود.

تمیز کردن و نگهداری قطعات پلاستیکی بیرونی

بطور معمول می‌توان قطعات پلاستیکی بیرونی را با آب، یک پارچه نرم و یک برس نرم تمیز کرد. در غیر اینصورت از یک ماده تمیزکننده محتوی حلال ویژه برای قطعات پلاستیکی استفاده کنید.

احتیاط

هنگام تمیز کردن قطعات پلاستیکی از مواد شوینده محتوی حلال استفاده نکنید. این کار به قطعات پلاستیکی آسیب می‌رساند.

نگهداری قطعات کروم اندود

قطعات کروم اندود را با یک پارچه خیس تمیز کرده و با استفاده از یک پارچه خشک و نرم خشک نمایید. اگر به خوبی تمیز نشدند می‌توانید از یک ماده نگهدارنده کروم استفاده کنید.

لکه‌ها و لایه کثیف روی قطعات کروم اندود را می‌توانید با استفاده از یک ماده نگهدارنده کروم تمیز کنید. استفاده مرتب از ماده نگهدارنده کروم می‌تواند از شکل گیری لایه کثیف روی سطح جلوگیری کند. زمان استفاده از ماده نگهدارنده کروم دقت کنید کل سطح را بپوشانید.

تمیز کردن شیشه پنجره و آینه نمای عقب

از یک ماده تمیزکننده شیشه محتوی الکل برای تمیز کردن شیشه پنجره و آینه نمای عقب خودرو استفاده کنید و سپس از یک پارچه نرم، تمیز و عاری از پرز یا چرم برای خشک کردن سطح شیشه استفاده نمایید.

احتیاط

از پارچه‌ای که برای خشک کردن رنگ بدنه استفاده شده برای پاک کردن شیشه پنجره یا آینه نمای عقب بیرونی استفاده نکنید. در این صورت، واکس باقیمانده بر روی پارچه روی سطح شیشه لکه ایجاد می‌کند.
اگر مواد سیلیکونی، گریس یا پلاستیک بر روی شیشه باقی ماند، باید از ماده تمیزکننده مخصوص شیشه پنجره یا ماده تمیزکننده سیلیکونی برای تمیز کردن آنها استفاده کنید.

بعد از تمیز کردن بدنه، باید با استفاده از یک ماده تمیزکننده مخصوص و یک پارچه واکس باقیمانده بر روی شیشه را تمیز کنید تا از ایجاد خراش بر روی تیغه برف پاک کن جلوگیری شود.

برای تمیز کردن برف انباشته شده بر روی پنجره‌ها و آینه وسط خودرو از یک برس کوچک استفاده کنید.

برای تمیز کردن یخ انباشته شده از یک ماده اسپری از بین برنده یخ یا یک یخ زدا استفاده کنید. اما، به دقت اینکار را انجام دهید تا به قطعات آسیبی وارد نشود.

احتیاط

- روی شیشه پنجره یا آینه وسط یا بغل خراش ایجاد نکنید.
- برای تمیز کردن برف و یخ شیشه پنجره یا آینه وسط از آب سرد و گرم استفاده نکنید. ممکن است موجب ترک خوردگی شیشه شود.

تمیز کردن تیغه برف پاک کن شیشه جلو

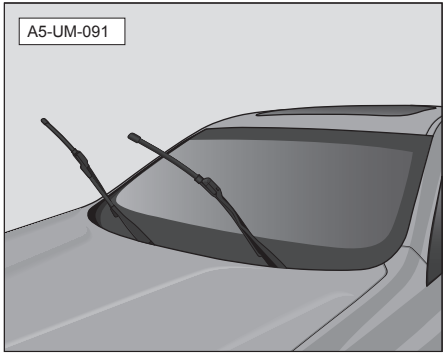

عمل تمیز کردن:

۱. بازوی برف پاک کن را از روی شیشه جلو بالا بیاورید.
۲. در طول این عمل، تنها قلاب تیغه برف پاک کن را نگه دارید.
۳. با یک پارچه نرم با دقت گرد و خاک و آلودگی را از تیغه برف پاک کن تمیز کنید.
۴. بعد از تمیز کردن، به آرامی بازوی برف پاک کن را در جای اصلی خود قرار دهید.

احتیاط

- تیغه برف پاک کن را به موقع عوض کنید
- یک لایه گرافیتی بر روی سطح تیغه برف پاک کن جدید کشیده شده است. این لایه برف پاک کن را نرم می‌کند و مانع از ایجاد صدا می‌شود. آسیب به این گرافیت صدای برف پاک کن را افزایش می‌دهد. در این صورت باید تیغه برف پاک کن را عوض کنید.
- قبل از استفاده از برف پاک کن در زمستان یا هوای سرد، بررسی کنید که تیغه برف پاک کن به شیشه جلو یخ نزده باشد. در این صورت ابتدا یخ را تمیز کنید. در غیر اینصورت، تیغه برف پاک کن و موتور برف پاک کن آسیب می‌بینند.

نگهداری نوار آب بندی

نگهداری منظم و مناسب نوارهای پلاستیکی پنجره‌ها و درهای خودرو می‌تواند به حفظ قابلیت انعطاف و دوام آنها کمک کند. همچنین عملکرد آب بندی آنها را بهبود می‌بخشد، موجب می‌شود درهای خودرو به راحتی باز شوند و صدای شدید بسته شدن در را کاهش می‌دهد. همینطور مانع از از کار افتادن درهای خودرو می‌شود.

عملیات نگهداری:

۱. برای تمیز کردن گرد و خاک و آلودگی از سطح نوارهای آب بندی از یک پارچه نرم استفاده کنید.

۲. برای پوشش نوارهای آب بندی بطور مرتب از ماده محافظ مخصوص استفاده کنید.

تمیز کردن و نگهداری چرخ‌ها

نگهداری منظم موجب می‌شود چرخ‌ها خوشایند بنظر برسند. همچنین لازم است مرتباً نمک ضد لغزش و خراشیدگی‌های ناشی از ترمز را از چرخ‌ها پاک کنید تا جلای سطح چرخ‌ها حفظ شده و عمر آنها افزایش یابد.

بررسی منظم:

هر دو هفته

نمک ضد لغزش و خراشیدگی‌های ناشی از ترمز را از چرخ‌ها پاک کنید.

برای تمیز کردن چرخ‌ها از یک ماده تمیزکننده بدون اسید استفاده کنید.

هر سه ماه

روی آلیاژ چرخ‌ها، واکس سخت استفاده کنید.

⚠ هشدار

- برای تمیز کردن آلیاژ چرخ‌ها از یک ماده تمیزکننده بدون اسید استفاده کنید.
- از ماده جلادهنده یا مواد ساینده بر روی سطح چرخ استفاده نکنید.
- چرخ‌هایی که لایه محافظ سطح آنها آسیب دیده باید فورا تعمیر شوند.
- استفاده از شوینده با فشار ممکن است موجب آسیب دائمی و غیر قابل رویت در چرخ‌ها شود و حوادث مرگباری را در پی داشته باشد.
- برای تمیز کردن تایرها از نازل‌های شستن مخزن استفاده نکنید! حتی اگر دور باشید و نتوانید برای یک مدت زمان طولانی آنها را بشویید، باز هم موجب آسیب می‌شود و می‌تواند منجر به تصادفات ترافیکی شود.

محافظت از کف خودرو

قسمت کف خودرو با مواد محافظت کننده پوشیده شده است که می‌تواند میزان آسیب مکانیکی و شیمیایی را کاهش دهد.

با اینحال، زمانی که خودرو در حال کار کردن است، آسیب به لایه محافظ اجتناب ناپذیر است. برای همین پیشنهاد می‌شود قبل از زمستان و در بهار یک فاصله زمانی مشخص را برای بررسی لایه‌های محافظ کف خودرو و شاسی تعیین نمایید. در صورت لزوم، تعمیرات را انجام دهید. نمایندگی مجاز دیارخودرو می‌تواند خدمات تعمیر مناسبی را به شما ارائه دهد.

نکاتی درباره تصفیه کننده اگزوز کاتالیستی

از آنجا که خروج گاز از اگزوز بعد از سوختن حرارت زیادی ایجاد می‌کند، لایه‌های عایق دیگری در تصفیه کننده اگزوز کاتالیستی نصب شده است.

از هیچ لایه محافظ کفی بر روی این لایه‌های عایق، تصفیه کننده کاتالیستی یا لوله‌های اگزوز استفاده نکنید. لایه‌های عایق را برندارید.

محافظت حفره‌ها در برابر خوردگی

همه حفره‌های خودرو که در برابر خوردگی آسیب پذیرند توسط شرکت با مواد محافظت کننده برای افزایش دوام و افزایش عمر پوشانده شده‌اند.
مراقبت در برابر خوردگی به بررسی یا به اقدامات بعدی نیاز ندارد. اگر به دلیل دمای زیاد قسمت بیرونی، واکس سخت از حفره ای جدا شود، با استفاده از یک زداینده پلاستیکی یا بنزین تمیزکننده قابل پاک کردن است.

دستورالعمل‌های ایمنی کار با محفظه موتور

زمان کار با موتور یا محفظه موتور مثلاً بررسی یا افزودن روغن موتور، ممکن است سوختگی یا سایر آسیب‌ها روی دهد. همینطور خطر تصادف و آتش سوزی نیز وجود دارد!

برای همین لازم است به دستورالعمل‌های هشدار و مقررات اساسی ایمنی توجه کنید.

زمانی که روغن موتور را اضافه می‌کنید، دقت کنید روغن‌های موتور را ترکیب نکنید. در غیر اینصورت، ممکن است عملکردهای اصلی دچار مشکل شوند.

⚠ هشدار

- اگر متوجه هر نوع سرریز بخار یا ماده خنک کننده شدید، درپوش محفظه موتور را باز نکنید. در غیر اینصورت، خطر سوختگی وجود دارد! درپوش محفظه موتور را فقط زمانی باز کنید که سرریز بخار یا ماده خنک کننده وجود نداشته باشد و موتور خنک شده باشد.
- روغن موتور را روی موتور داغ یا قطعه اگزوز نریزید. در غیر اینصورت، خطر آتش سوزی وجود دارد!
- فن خنک کننده را لمس نکنید. از آنجا که فن خنک کننده از نظر دما کنترل می‌شود، می‌تواند حتی بعد از اینکه خودرو خاموش شده است هنوز هم بطور خودکار روشن بماند.
- به دلایل ایمنی، زمان رانندگی درپوش محفظه موتور باید محکم قفل شده باشد. بنابراین، بعد از بسته شدن درپوش محفظه موتور، لازم است بررسی کنید که دستگاه قفل به درستی در جای خود گیر کرده و قفل شده باشد. اگر دستگاه قفل به درستی در جای خود قفل شده باشد، درپوش محفظه موتور باید با قطعاتی که در اطراف بدنه خودرو هستند هم راستا باشند.

⚠ هشدار

- زمانی که موتور هنوز خنک نشده است، درپوش قفل مخزن خنک کننده را باز نکنید. زیرا دمای خنک کننده بسیار بالاست و زمانی که درپوش قفل باز شود خنک کننده داغ سرریز شده و موجب سوختگی می‌شود.
- برای محافظت از صورت، دستان و بازوهای خود از بخار و خنک کننده داغ، زمان باز کردن درپوش قفل حتماً از یک پارچه نخی بزرگ و ضخیم برای گرفتن درپوش قفل استفاده کنید.
- مراقب باشید مواردی چون پارچه تمیزکننده یا ابزارها را داخل محفظه موتور جا نگذارید.
- زمانی که فردی زیر خودرو کار می‌کند دقت کنید وسیله حرکت نکند. برای نگه داشتن صحیح خودرو از یک نگهدارنده مناسب استفاده کنید. جک خودرو به تنهایی کافی نیست و ممکن است موجب صدمه شود!

محفظه موتور

باز کردن درپوش محفظه موتور

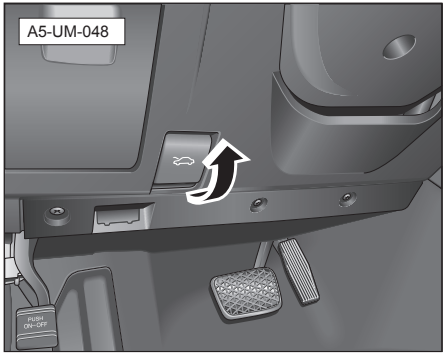

خودرو را به درستی پارک کنید، ترمز دستی را بکشید و دسته باز کردن قفل درپوش موتور را از داخل بچرخانید. با این کار قفل اصلی درپوش موتور باز می‌شود و درپوش موتور به آرامی به بالا می‌پرد.

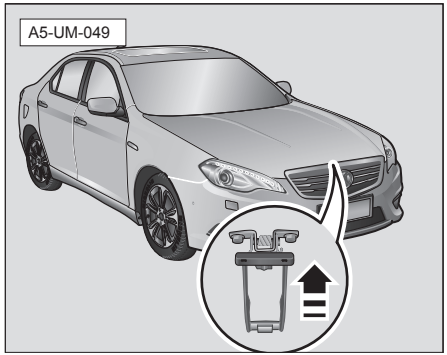

به آرامی درپوش محفظه موتور را بالا بیاورید، با یک انگشت روی دسته باز کردن قفل سطح ۲ به طرف بالا فشار بیاورید. درپوش محفظه موتور را بالا بیاورید و اهرم نگهدارنده هیدرولیکی به شما اطمینان می‌دهد که درپوش محفظه موتور در جایگاه خود ثابت شده است.

برای بستن درپوش محفظه موتور، درپوش محفظه موتور را تا نزدیک ضربه گیر پایین آورید و با هر دو دست و با فشار درپوش محفظه موتور را به پایین فشار دهید. بعد از بسته شدن درپوش محفظه موتور، بررسی کنید زبانه قفل محکم قفل شده باشد.

⚠ هشدار

اگر درپوش محفظه موتور محکم بسته نشده است، با خودرو رانندگی نکنید.

i نکات مفید

اگر درپوش محفظه موتور محکم بسته نشده باشد و سرعت خودرو بالاتر از ۵ کیلومتر در ساعت شود، یک هشدار صوتی شنیده می‌شود. صفحه نمایش چند منظوره کامپیوتری یک فرمان تصویری نشان می‌دهد.

ترتیب اجزای محفظه موتور

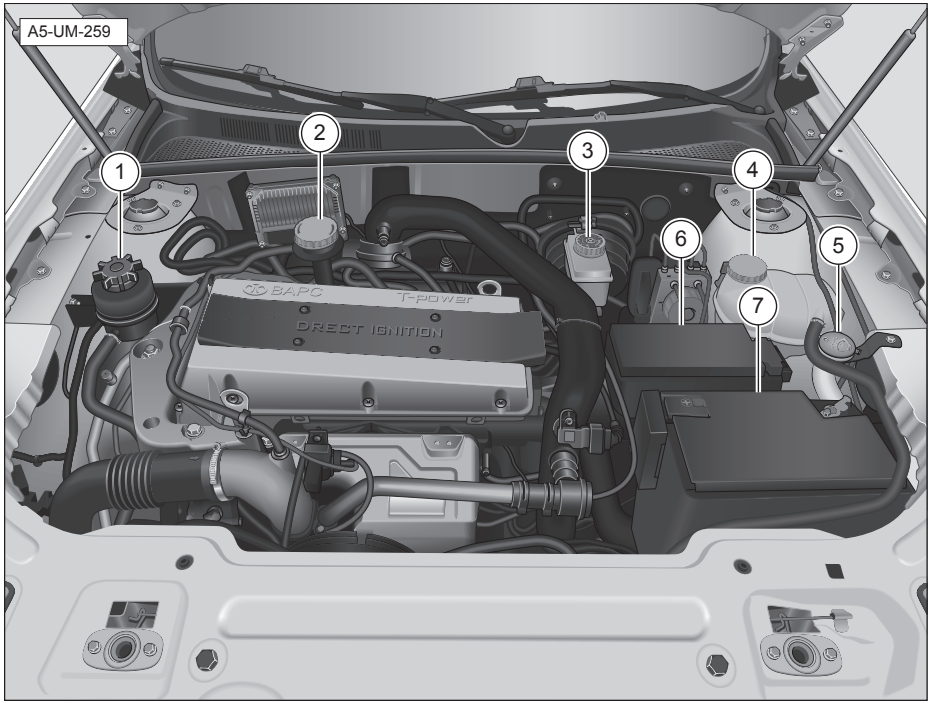

۱. مخزن ذخیره روغن فرمان هیدرولیک
۲. درپوش فیلر روغن موتور
۳. مخزن ذخیره روغن ترمز
۴. مخزن انبساط خنک کننده
۵. مخزن مایع شوینده شیشه جلو
۶. فیوز (زیر صفحه قاب)
۷. روغن موتور باتری

روغن موتور

هر هفته سطح روغن موتور را بررسی کنید. اگر مقدارِ روغن زیر علامت حداقل قرار دارد، لازم است فوراً خودرو را بر روی سطح صافی پارک کنید. هنگامی که موتور خنک است زمان مناسبی برای بررسی سطح روغن موتور است. اگر موتور در حال کار کردن است و از قبل گرم شده است، لازم است موتور را خاموش کنید و قبل از بررسی سطح روغن موتور تقریباً ۵ دقیقه صبر کنید.

دقت کنید از روغن موتوری با مشخصات تعیین شده استفاده کنید

زمانی که خودرو از کارخانه خارج می‌شود، از قبل روغن موتور با کیفیت برتر به موتور اضافه شده است. به جز در شرایط آب و هوایی بسیار سرد، این روغن موتور می‌تواند برای کل سال مورد استفاده قرار بگیرد.

زمان خرید روغن موتور، لطفاً بررسی کنید که مشخصات روی بسته بندی روغن موتور با موتور خودرو تناسب داشته باشد.

⚠ هشدار

- دقت کنید نوع روغن موتور با موتور خودرویی که خریداری کرده اید تناسب داشته باشد.
- اگر مشخصات روغن موتور استفاده شده برای موتور این خودرو مناسب نباشد، ممکن است به موتور آسیب برساند و موجب تصادف شود.

چراغ هشدار فشار روغن موتور

اگر چراغ هشدار چشمکِ بزند و یک هشدار صوتی از زنگ پخش شود، فوراً موتور را خاموش کرده و سطح روغن موتور را بررسی کنید. در صورت نیاز روغن موتور اضافه کنید.

علاوه بر این، صفحه نمایش چندمنظوره کامپیوتی نیز یک پیام متنیِ نشان می‌دهد تا به راننده هشدار دهد که باید فوراً اقدامات مناسب را انجام دهد.

اگر سطح روغن موتور عادی است ولی چراغ هشدار هنوز چشمک می‌زند، به رانندگی ادامه ندهید و مراقب باشید موتور با دور درجا نیز کار نکند. در عوض برای بررسی سیستم باید به سرعت با یکی از نمایندگی‌های مجاز دیارخودرو تماس بگیرید.

⚠ هشدار

بی توجهی به چراغ هشدار یا دستورات هشدار مربوطه می‌تواند منجر به حوادث جدی شود.

بررسی سطح روغن موتور

اگر چراغ هشدار روی داشبورد روشن باشد، باید فوراً سطح روغن موتور را بررسی کنید و در صورت نیاز روغن موتور اضافه کنید.

برای بررسی سطح روغن موتور از یک میله بررسی استفاده کنید.

- افزودن مقدار خیلی کمی روغن موتور ممکن است به موتور آسیب برساند؛
- افزودن مقدار خیلی زیاد روغن موتور ممکن است به مبدل کاتالیزور آسیب برساند؛

احتیاط

جهت بررسی سطح روغن موتور برای زمانی که موتور داغ است، قبل از بررسی سطح روغن موتور باید موتور را خاموش کنید و حداقل ۵ دقیقه صبر کنید تا همه روغن موتور به ظرف روغن سرازیر شود. زمانی که موتور خنک است، می‌توانید فوراً سطح روغن را بررسی کنید.

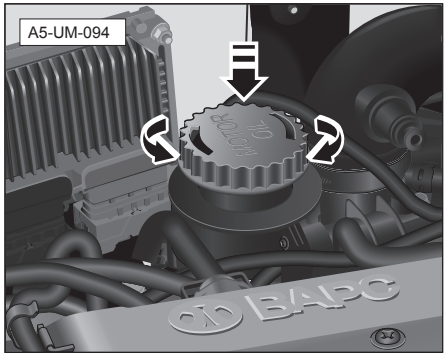

۱. خودرو را بر روی سطح صاف خیابان پارک کنید.
۲. درپوش محفظه موتور را باز کنید.
۳. درپوش فیلر روغن موتور را فشار دهید، و برای باز کردن آن درپوش فیلر روغن موتور را در جهت خلاف حرکت عقربه ساعت بچرخانید.

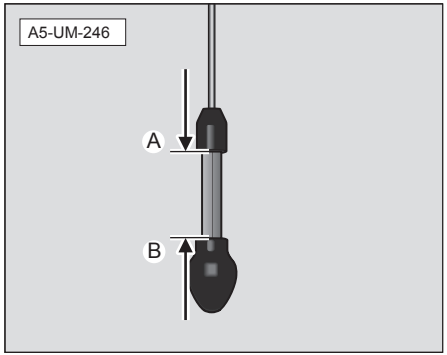

۴. گیج روغن را بیرون بکشید.
۵. لکه‌های روغن روی گیج را با یک پارچه تمیز پاک کنید، گیج را درون فیلر موتور وارد کنید، درپوش فیلر روغن موتور را فشار دهید و آن ر جهت حرکت عقربه‌های ساعت بچرخانید.
۶. دوباره گیج را بیرون بیاورید، سطح روغن موتور را بررسی کنید و روغن موتور را طبق سطح روغن اضافه کنید.

- A – علامت حداکثر برای روغن موتور.
- B – علامت حداقل برای روغن موتور.
- سطح روغن باید بین علامت حداکثر و حداقل باشد.

زمان حرکت، موتور مقدار مشخصی از روغن موتور را مصرف می‌کند. مقدار روغن موتور مصرفی به راهی که خودرو طی می‌کند و از خودرو استفاده شده بستگی دارد. برای همین لازم است تا به طور مرتب سطح روغن موتور را بررسی کنید. قبل از سوخت گیری و رانندگی در یک مسیر طولانی، توصیه می‌شود سطح روغن موتور را بررسی کنید.

هنگام رانندگی در یک مسیر طولانی در بزرگراه، یدک کشی کردن یا بالا رفتن از یک مسیر کوهستانی، موتور تحت فشار زیادی است و سطح روغن موتور نباید از علامت حداکثر فراتر رود. – A –.

افزودن روغن موتور

روغن موتور را به مقدار کم و طی چند مرحله اضافه کنید.

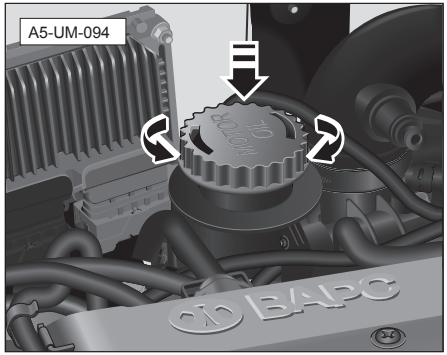

۱. خودرو را بر روی سطح صاف خیابان پارک کنید.

۲. درپوش محفظه موتور را باز کنید.

۳. درپوش فیلر روغن موتور را فشار دهید، و برای باز کردن آن درپوش فیلر روغن موتور را در جهت خلاف حرکت عقربه‌های ساعت بچرخانید.

۴. برای اجتناب از اضافه کردن روغن موتور اضافی، هر بار باید مقدار کمی روغن موتور اضافه شود، سطح روغن موتور را بررسی کنید و بسته به سطح روغن دوباره روغن اضافه کنید.

۵. زمانی که سطح روغن به علامت محدوده حداکثر می‌رسد– A –، اضافه کردن روغن را متوقف کرده و درپوش فیلر روغن موتور را قرار داده و محکم کنید.

⚠ هشدار

- قبل از شروع عملیات مراقبت و نگهداری، دستورالعمل‌های هشداردهنده مربوطه را کاملاً خوانده و رعایت کنید.
- روغن موتور یک ماده بسیار قابل اشتعال است. زمان اضافه کردن روغن موتور، بسیار دقت کنید. دقت کنید روغن موتور را بر روی موتور یا سیستم اگزوز نپاشید.
- درپوش فیلر روغن موتور باید محکم باشد، تا از پاشیده شدن روغن موتور به بیرون جلوگیری شود تا زمان کار کردن موتور آتش سوزی نشود.

احتیاط

اگر سطح روغن موتور از علامت حداکثر بیشتر شد – A –، موتور را روشن نکنید. این کار به موتور و مبدل کاتالیزوری آسیب می‌رساند. اگر آسیبی روی داد، لطفاً با نمایندگی مجاز دیارخودرو تماس بگیرید.

تعویض روغن موتور

روغن موتور را طبق دوره ای که در دفترچه راهنمای ضمانت مشخص شده تعویض کنید.

تعویض روغن موتور باید در نمایندگی مجاز دیارخودرو انجام شود.

اگر خودرو باید تحت شرایط سخت کار کند، از سوخت‌هایی با محتوای سولفور بالا استفاده کند، اغلب در مسیرهای کوتاه حرکت می‌کند، در مدت زمان طولانی با دور درجا کار می‌کند (مانند یک تاکسی)، در مناطق پر از گرد و خاک کار می‌کند، اغلب تریلری را یدک می‌کشد، یا در مناطق مرتفع و سرد کار می‌کند، لازم است تعداد دفعات برخی از موارد مراقبت و نگهداری را افزایش دهید یا دوره‌های سرویس بین دوره‌های معمولی مراقبت و نگهداری را کاهش دهید.

مواد افزودنی موجود در روغن موتور ممکن است موجب شود رنگ روغن موتور جدید خیلی زود بی رنگ شود. این حالت عادی است. لازم نیست روغن موتور را زودتر از دوره تعویض معمول آن عوض کنید.

هشدار

اگر در این مورد اطلاعات تخصصی ندارید خودتان روغن موتور را تعویض نکنید.

- مراقب باشید حتماً بعد از خنک شدن موتور این کار را انجام دهید تا از سوختگی با روغن موتور داغ جلوگیری شود.
- هنگام باز کردن توپی تخلیه روغن موتور، دقت کنید بازو را در وضعیت افقی قرار دهید تا از ریختن روغن موتور روی بازویتان جلوگیری شود.
- اگر پوست شما به روغن موتور آغشته شد کاملاً آن را بشویید.
- روغن موتور مصرف شده تخلیه شده باید در ظرف ویژه ای نگهداری شود و این ظرف باید به اندازه کافی بزرگ باشد تا همه روغن موتور مصرف شده را در خود جای دهد.
- روغن موتور مصرف شده را در ظرفی که برای نگه داشتن غذا بوده یا در ظرفی به جز ظرف اصلی نگه ندارید تا هم ظرف‌ها را با هم اشتباه نگیرید و هم از مسمومیت ناشی از استفاده اشتباه جلوگیری کنید.
- روغن موتور یک ماده سمی است. قبل از استفاده از روغن موتور مصرف شده دقت کنید آن را در محل امنی قرار داده و دور از دسترس کودکان نگه دارید.

احتیاط

هیچ ماده افزودنی به روغن موتور اضافه نکنید. این کار به موتور آسیب می‌رساند. مشکلات ناشی از افزودن روان سازها در حیطه موارد ضمانت شده قرار ندارند.

نکات مفید

- نحوه کنترل روغن موتور مصرف شده نوع کار بسیار تخصصی است که به اطلاعات تخصصی و ابزارهای خاص نیاز دارد. به همین دلیل توصیه می‌شود روغن موتور مصرف شده توسط نمایندگی مجاز دیارخودرو کنترل شود.
- روغن موتور مصرف شده برای محیط و منابع آب بسیار مضر است. به همین دلیل روغن موتور مصرف شده را در لوله‌های آب یا بر روی زمین نریزید. علاوه بر این، پالایش روغن‌هایی که روغن موتور مصرف شده را جذب کرده اند بسیار گران است.

انتخاب روغن موتور

توصیه می‌شود از Mobil ۱ Engine Oil که میزان ویسکوزیته SAE آن ۵W-۳۰ است استفاده کنید.

روغن موتور را براساس زمانی که در برگه نگهداری منظم دیارخودرو تعیین شده تعویض کنید. عمر موتور تنها در صورتی ضمانت می‌شود که از آن نگهداری شود و روغن موتور بر اساس دستورات تعویض شود.

احتیاط

از ترکیب کردن و استفاده از مارک‌های مختلف روغن موتور خودداری کنید.

خنک کننده

نقش خنک کننده

خنک کننده نقش ضد یخ و ضد خوردگی دارد.

مشخصات خنک کننده

مشخصات خنک کننده: ضد یخ محتوی گلیکول

زمانی که این خودرو از کارخانه خارج می‌شود، باید این ضد یخ محتوی گلیکول به سیستم خنک کننده آن اضافه شده باشد.

نکات مفید

بدون در نظر گرفتن اینکه ضد یخ نیاز است یا خیر، باید در طول سال از ضد یخی که مشخصات مورد نظر را دارد استفاده شود.

برای بالا بردن کیفیتِ ضد یخ خنک کننده در فصل‌های سرد، لطفاً از خنک کننده‌ای استفاده کنید که برای استفاده در پایین ترین دمای هوای محل مناسب است.

هشدار

- خنک کننده باید در یک ظرف کاملاً بسته نگهداری شود. مراقب باشید در دسترس کودکان قرار نگیرد.
- خنک کننده را در ظرفی که برای نگه داشتن غذا بوده یا در ظرفی به جز ظرف اصلی نگه ندارید تا هم ظرف‌ها را با هم اشتباه نگیرید و هم از مسمومیت ناشی از استفاده اشتباه جلوگیری کنید. خنک کننده مصرفی تخلیه شده را نیز باید به همین صورت نگهداری کنید.
- برای اطمینان از خاصیت ضد یخ خنک کننده در آب و هوای سرد، از یک مایع ضد یخ مناسب بر اساس دمای محیط استفاده کنید. در غیر اینصورت، ممکن است خنک کننده یخ بزند و موجب آسیب خودرو شود. اگر سیستم گرمایی کار نکند، ممکن است راننده و سرنشینان در معرض هوای بسیار سرد قرار بگیرند و خطر سرمازدگی نیز وجود دارد.

احتیاط

خنک کننده از سازنده دیگری را به خنک کننده اضافه نکنید.

- خنک کننده را با خنک کننده دیگری که مورد تأیید این شرکت نیست ترکیب نکنید. این کار آسیب جدی به موتور و سیستم خنک کننده می‌زند.
- اگر خنک کننده موجود در مخزن انبساط خنک کننده بی رنگ شده و خنک کننده رنگ دیگری با آن ترکیب نشده است، کافیست بر اساس دوره مورد نیاز، خنک کننده را تعویض کنید.

نکات مفید

روغن ترمز مصرف شده را باید طبق قوانین و مقررات محافظت محیطی جمع آوری کرده و دور بریزید.

دمای خنک کننده بسیار بالا

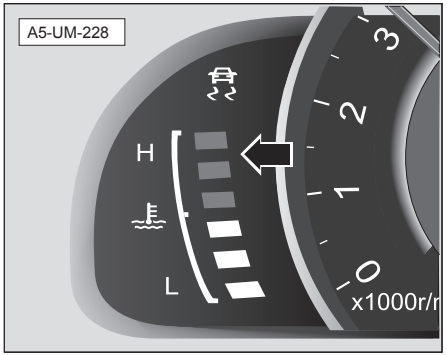

در شرایط رانندگی عادی، درجه مقیاس نشان دهنده روی داشبورد باید در قسمت وسط باشد. زمانی که موتور تحت بار زیاد یا در شرایط دمای محیطی بسیار بالا کار می‌کند، دمای خنک کننده بالا می‌رود و درجه مقیاس نیز به تبعیت از آن بالا می‌رود.
زمانی که دمای خنک کننده بسیار بالاست و اشاره گر روی ناحیه قرمز قرار می‌گیرد، چراغ هشدار روشن می‌شود و به راننده یادآوری می‌کند که خودرو مشکلی دارد. در این زمان اگر می‌توانید و شرایط ایمن است فوراً خودرو را متوقف کرده، موتور را خاموش کنید و منتظر بمانید تا خنک کننده خنک شده و سپس سطح خنک کننده را بررسی کنید.

اگر سطح خنک کننده عادی است ممکن است علت بالا رفتن دما مشکلی در فن رادیاتور باشد. بررسی کنید و ببینید فیوز فن رادیاتور ذوب نشده باشد و در صورت نیاز آن را عوض کنید.

اگر بعد از رانندگی در یک مسیر کوتاه باز هم چراغ هشدار روشن است، باید فوراً خودرو را در یک مکان امن متوقف کرده، موتور را خاموش کنید و در اسرع وقت با نمایندگی مجاز دیارخودرو تماس بگیرید تا سیستم شما را مورد بررسی قرار دهند.

⚠ هشدار

زمان کار در محفظه موتور بسیار دقت کنید.

- محفظه موتور محیطی بسیار خطرناک است. قبل از باز کردن درپوش محفظه موتور با دقت دستورالعمل‌های هشدار مربوطه را مطالعه کرده و آنها را دنبال کنید.
- اگر مجبورید به دلایل فنی خودرو را متوقف کنید، آن را در مکانی امن و دور از مسیر اصلی وسایل نقلیه پارک کنید، موتور را خاموش کرده و چراغ هشدار خطر را روشن کنید.
- اگر از محفظه موتور جریان زیاد بخار یا خنک کننده را می‌بینید، درپوش محفظه موتور را باز نکنید تا از سوختگی جلوگیری شود. منتظر بمانید تا دیگر جریان بخار یا خنک کننده وجود نداشته باشد و سپس درپوش محفظه موتور را باز کنید.

بررسی سطح خنک کننده و افزودن ماده خنک کننده

سطح عادی ماده خنک کننده برای سیستم خنک کننده موتور جهت کارکرد عادی آن بسیار مهم است.

قبل از باز کردن درپوش محفظه موتور، حتماً خودرو را روی سطح صاف جاده پارک کنید.
همچنین با دقت دستورالعمل‌های هشدار مربوطه را مطالعه و دنبال کنید.

بررسی سطح خنک کننده

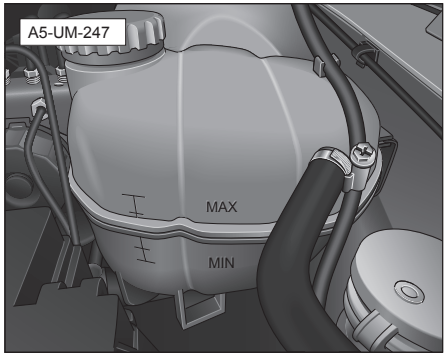

زمانی که موتور خنک است بهترین زمان است که می‌توانید بررسی کنید که آیا سطح ماده خنک کننده در محدوده علامت گذاری شده روی مخزن انبساط قرار دارد یا خیر.

- «MAX» علامت حداکثر برای خنک کننده است.
- «MIN» علامت حداقل برای خنک کننده است.
- سطح ماده خنک کننده باید بین علامت حداکثر و حداقل باشد.

اگر این سطح پایین تر از «MIN» باشد باید خنک کننده اضافه کنید.

باز کردن درپوش مخزن انبساط خنک کننده

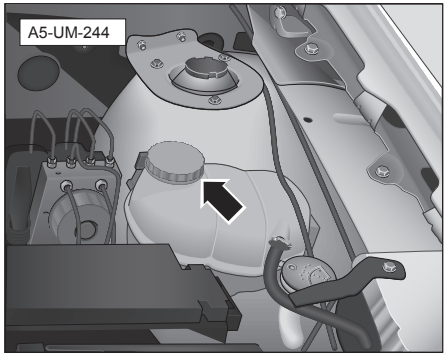

موتور نباید در حال کار کردن باشد.

برای جلوگیری از سوختگی، از یک پارچه بزرگ و کلفت برای پوشاندن درپوش مخزن انبساط استفاده کنید و سپس با دقت آن را باز کنید.

i نکات مفید

بهتر است زمانی که موتور در حال کار کردن نیست درپوش مخزن انبساط خنک کننده را باز کنید.

هشدار

زمان کار در محفظه موتور بسیار دقت کنید.

- قبل از شروع عملیات مراقبت و نگهداری، دستورالعمل‌های هشداردهنده مربوطه را کاملاً خوانده و رعایت کنید.
- زمانی که موتور گرم یا داغ شده و سیستم خنک کننده در وضعیت فشار بالا قرار دارد، باید جهت بررسی درپوش مخزن انبساط خنک کننده را باز کنید. در غیر اینصورت ممکن است با سرریز بخار روبرو شوید.

افزودن ماده خنک کننده

فقط خنک کننده جدید را می‌توانید اضافه کنید.

بعد از اینکه خنک کننده اضافه شد، سطح خنک کننده باید بین علامت «MIN» و «MAX» باشد.

احتیاط

سطح خنک کننده نباید از علامت «MAX» بالاتر رود.

بستن درپوش مخزن انبساط خنک کننده

درپوش مخزن انبساط را بسته و محکم کنید.

نکات مفید

زمانی که موتور داغ است، ممکن است سطح خنک کننده کمی بیشتر از علامت حداکثر باشد.

احتیاط

توصیه می‌شود خنک کننده را فقط زمانی اضافه کنید که موتور خنک باشد ولی سطح مایع خنک کننده نباید از علامت حداکثر بیشتر شود. در غیر اینصورت، زمانی که موتور داغ شود، ماده خنک کننده اضافی سرریز می‌شود.

فقط خنک کننده جدید را می‌توانید اضافه کنید. ماده خنک کننده باید با دستورات این دفترچه راهنما مطابقت داشته باشد. اگر نمی‌توانید خنک کننده مناسبی خریداری کنید، نوع دیگری از مایع خنک کننده را اضافه نکنید. در صورت نیاز، می‌توانید بطور موقت از آب خالص استفاده کنید. با اینحال، باید طبق دستورات در اسرع وقت مایع خنک کننده را اضافه کنید.

اگر خنک کننده زیادی مصرف شده است، حتماً بعد از خنک شدن موتور، خنک کننده سرد را اضافه کنید. در غیر اینصورت، ممکن است به موتور آسیب برسد. اگر خنک کننده زیادی مصرف شده است، نشان دهنده این است که سیستم خنک کننده نشتی دارد. در این حالت به نمایندگی مجاز دیارخودرو مراجعه کنید تا سیستم خنک کننده را بررسی کرده و مانع از وارد شدن آسیب به موتور شوند.

روغن ترمز

عملکرد روغن ترمز

از روغن ترمز برای انتقال نیرو در سیستم ترمز هیدرولیکی خودرو استفاده می‌شود.

روغن ترمز خاصیت خوردگی دارد – لطفاً ظرف محتوی آن را کاملاً بسته و آن را در مکانی دور از دسترس کودکان قرار دهید. اگر بصورت تصادفی روغن ترمز خورده شد، فوراً به پزشک مراجعه کنید. پوست و چشمانتان را از تماس با روغن ترمز دور نگه دارید.

اگر تماس پیدا کرد، فوراً با مقدار زیادی آب تمیز پوست یا چشمانتان را بشویید.

مراقب باشید روغن ترمز را بر روی موتور داغ نپاشید. اینکار می‌تواند منجر به آتش سوزی شود.

زمان استفاده ممکن است به دلیل وجود لنت ترمز، سطح مایع درون مخزن روغن ترمز تا حدی کاهش یابد. در این صورت، می‌توانید بر اساس سطح روغن ترمز، فوراً روغن ترمز اضافه کنید. اگر فشار پدال ترمز ناگهان طولانی تر شود یا سطح روغن ترمز به میزان قابل توجهی پایین آید، فوراً با نمایندگی مجاز دیارخودرو تماس بگیرید. اگر سطح روغن ترمز کمتر از علامت حداقل مخزن ذخیره باشد، با خودرو رانندگی نکنید.

مشخصات روغن ترمز: DOT۴+

احتیاط

هر دو سال یکبار باید روغن ترمز بطور کامل تعویض شود.

هشدار

اگر روغن ترمز را در زمان مشخص شده تعویض نکنید ممکن است موجب عملکرد نامناسب سیستم ترمز شود و تصادفات جدی و آسیب‌های شخصی را به دنبال داشته باشد.

سطح روغن ترمز

سطح روغن ترمز باید طبق دوره مشخص شده در دفترچه ضمانت بررسی شود.

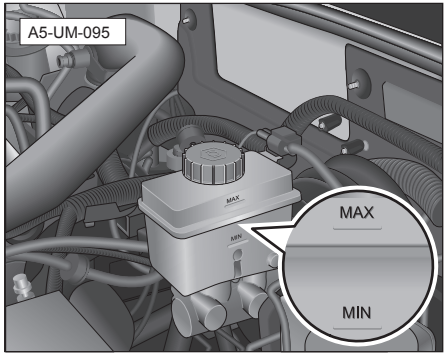

زمانی که موتور کار نمی‌کند بهترین زمان است که می‌توانید بررسی کنید که آیا سطح روغن ترمز در محدوده علامت گذاری شده روی مخزن انبساط قرار دارد یا خیر.

- «MAX» علامت حداکثر برای روغن ترمز است.
- «MIN» علامت حداقل برای روغن ترمز است.
- سطح روغن ترمز باید بین علامت حداکثر و حداقل باشد.

- اگر روغن ترمز کمتر از علامت «MIN» باشد، لازم است روغن ترمز اضافه کنید.

قبل از باز کردن درپوش محفظه موتور، با دقت دستورالعمل‌های هشدار مربوطه را مطالعه و دنبال کنید.

مخزن ذخیره روغن ترمز خودرو داخل محفظه موتور قرار دارد. درپوش مخزن ذخیره روغن ترمز زرد رنگ است.

به دلیل وجود لنت ترمز، سیستم ترمز خودرو به صورت خودکار لنت‌های ترمز را تنظیم می‌کند. در نتیجه سطح روغن ترمز ممکن است کمی کاهش یابد. این حالت عادی است. جای نگرانی نیست.

اگر در مدت کوتاهی سطح روغن ترمز بطور قابل توجهی کاهش یابد، نشانه این است که سیستم ترمز نشتی دارد. در این شرایط، باید فوراً خودرو را متوقف کنید. رانندگی نکنید. برای بررسی کامل سیستم باید به سرعت با یکی از نمایندگی‌های مجاز دیارخودرو تماس بگیرید.

⚠ هشدار

- قبل از باز کردن درپوش محفظه موتور، با دقت دستورالعمل‌های هشدار مربوطه را مطالعه و دنبال کنید.
- اگر چراغ هشدار سیستم ترمز خاموش نمی‌شود یا زمان رانندگی روشن است، احتمالاً سطح روغن ترمز موجود در مخزن ذخیره روغن ترمز بسیار پایین است. برای جلوگیری از تصادف، در چنین شرایطی باید فوراً خودرو را متوقف کنید. رانندگی نکنید. و به سرعت با نمایندگی مجاز دیارخودرو تماس بگیرید تا سیستم را مورد بررسی قرار دهند.

تعویض روغن ترمز

روغن ترمز استفاده شده در این خودرو به صورت ویژه از طرف شرکت برای سیستم ترمز این خودرو تولید شده است. برای اطمینان از اینکه سیستم ترمز می‌تواند بطور عادی کار کند، توصیه می‌شود از یک نمایندگی مجاز دیارخودرو بخواهید روغن ترمز استفاده شده را با نمونه ای که از استاندارد مربوطه برخوردار است جایگزین کند.

روغن ترمز خاصیت جذب دارد و می‌تواند رطوبت موجود در هوای اطراف را جذب کند. اگر روغن ترمز مقدار زیادی رطوبت داشته باشد، موجب زنگ زدن سیستم ترمز می‌شود. در این صورت نقطه جوش روغن ترمز پایین می‌آید و موجب کاهش اثر ترمز می‌شود.

⚠ هشدار

استفاده از روغن ترمز مصرف شده یا روغن ترمزی که برای این خودرو مناسب نیست می‌تواند تا حد زیادی اثر ترمز گرفتن را کاهش دهد یا حتی اثر سیستم ترمز را از بین ببرد.

- مشخصات روغن ترمز بر روی ظرف بسته بندی روغن ترمز مشخص شده است. فقط از روغن ترمزی استفاده کنید که مشخصات صحیح را داشته باشد.
- روغن ترمز یک ماده سمی است.
- روغن ترمز را در ظرفی که برای نگه داشتن غذا بوده یا در ظرفی به جز ظرف اصلی نگهداری نکنید تا هم ظرف‌ها را با هم اشتباه نگیرید و هم از مسمومیت ناشی از استفاده اشتباه جلوگیری کنید. روغن ترمز را در ظرف اصلی و کاملاً بسته شده نگه دارید و آن را در مکان امنی قرار دهید. مراقب باشید آن را دور از دسترس کودکان قرار دهید. در غیر اینصورت، ممکن است به صورت تصادفی مسموم شوند.

⚠ هشدار

- طبق دوره مشخص شده در دفترچه ضمانت باید روغن ترمز را تعویض کنید. اگر روغن ترمز برای مدت طولانی در سیستم باقی بماند، زمان ترمز گرفتن، درون خطوط لوله سیستم مقاومت هوا ایجاد می‌شود. اینکار اثر ترمز و ایمنی رانندگی را کاهش می‌دهد، یا حتی موجب می‌شود سیستم ترمز به طور کامل اثر خود را از دست بدهد و منجر به تصادف می‌شود.

احتیاط

روغن ترمز بر روی سطح رنگ بدنه خودرو اثر خوردگی دارد. فوراً روغن ترمزی را که بر روی سطح رنگ پاشیده شده تمیز کنید.

i نکات مفید

روغن ترمز مصرف شده را باید طبق قوانین و مقررات محافظت محیطی جمع آوری کرده و دور بریزید.

روغن فرمان هیدرولیک

روغن فرمان هیدرولیک را در سیستم فرمان هیدرولیک منتقل می‌کند و به فرمان خودرو کمک می‌کند.

⚠ هشدار

- روغن فرمان هیدرولیک خاصیت خوردگی دارد. لطفاً ظرف را بسته و آن را دور از دسترس کودکان قرار دهید. اگر فردی به صورت تصادفی روغن فرمان خورد، فوراً او را به نزد پزشک ببرید.
- اگر روغن فرمان هیدرولیکی در تماس با پوست یا چشم قرار گرفت فوراً با مقدار زیادی آب تمیز آن را بشویید.

بررسی سطح روغن فرمان هیدرولیک

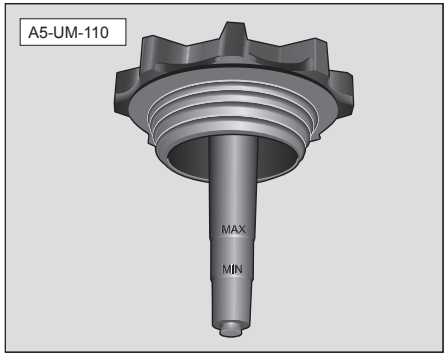

برای جلوگیری از ورود گرد و خاک به مخزن ذخیره، قبل از بررسی سطح روغن، درپوش فیلر را تمیز کنید و آن را طبق تصویر نشان داده شده باز کنید:

- «MAX» علامت حداکثر برای روغن فرمان هیدرولیک است.
- «MIN» علامت حداقل برای روغن فرمان هیدرولیک است.
- سطح روغن فرمان هیدرولیک باید بین علامت حداکثر و حداقل باشد.
- اگر سطح روغن کمتر از علامت «MIN» باشد، روغن فرمان هیدرولیک اضافه کنید.

- **افزودن روغن فرمان هیدرولیک**

روغن فرمان هیدرولیک را به آرامی و با دقت اضافه کنید. مراقب باشید روغن فرمان هیدرولیک سرریز نشود.

i نکات مفید

روغن فرمان هیدرولیک به سطح رنگ آسیب می‌رساند. برای جذب روغن فرمان هیدرولیک که بر روی خودرو پاشیده شده فوراً از یک پارچه جذب کننده استفاده کنید و برای شستن از یک ماده تمیزکننده خودرو که با آب تمیز ترکیب شده استفاده کنید.

مشخصات روغن فرمان هیدرولیک

می‌توانید از روغن فرمان هیدرولیک که دارای مشخصات ATF IIIH یا DEXRON IIIH است استفاده کنید.

احتیاط

ممکن است رنگ شیمیایی روغن فرمان هیدرولیک که می‌تواند مورد استفاده قرار بگیرد با رنگ روغن فرمان هیدرولیکی که در روند ساخت وارد سیستم شده متفاوت باشد. جای نگرانی نیست.

اقدامات اضطراری

زمانی که مرتباً روغن فرمان هیدرولیکی کاهش می‌یابد از نمایندگی مجاز دیارخودرو بخواهید خودرو شما را مورد بررسی قرار دهد.

در همه شرایط زمانی که سطح روغن فرمان هیدرولیکی کمتر از علامت «MIN» است یا کاهش سریع و قابل توجهی از روغن فرمان هیدرولیکی وجود دارد، رانندگی نکنید. اگر مشخص شد روغن فرمان هیدرولیکی به آرامی نشت می‌کند، باید مقدار بیشتری روغن فرمان هیدرولیکی تا علامت «MAX» اضافه کنید تا مطمئن شوید می‌توانید خودروی خود را به یک نمایندگی مجاز دیارخودرو برسانید تا آن را مورد بررسی قرار دهند.

اگر سطح روغن فرمان هیدرولیکی کمتر از علامت MIN است، باید قبل از روشن کردن موتور، روغن فرمان را اضافه کنید. در غیر اینصورت، به پمپ فرمان آسیب می‌رساند.

باتری

نمادهای هشدار عملکرد باتری و توضیحات آنها

	۱. در طول کارهای مراقبت و نگهداری از عینک ایمنی استفاده کنید!
	۲. الکترولیت باتری ماده ای با خاصیت خوردگی زیاد است. هنگام کار با آن باید دستکش محافظ و عینک ایمنی استفاده کنید!
	۳. محیطی که در آن کار می‌کنید باید عاری از آتش روباز، جرقه، لامپ‌های بدون روکش و سیگار کشیدن باشد!
	۴. زمان شارژ شدن، باتری‌ها گازهای ترکیبی قابل انفجار تولید می‌کنند!
	۵. کودکان را دور از الکترولیت و باتری‌های خودرو نگه دارید!

اگر با روند تعمیر آشنایی ندارید یا ابزارهای مورد نیاز را در اختیار ندارید، تعمیرات سیستم الکتریکی خودرو را انجام ندهید. اگر مطمئن نیستید، برای انجام تعمیرات مربوطه به نمایندگی مجاز دیارخودرو مراجعه کنید.

⚠ هشدار

در تعمیر و نگهداری باتری‌های خودرو و قطعات الکتریکی خطر آسیب، خوردگی، تصادف یا آتش سوزی وجود دارد!

- مراقب باشید ذرات حاوی سرب یا اسید با چشم، پوست یا لباس شما تماس نداشته باشند.
- اسید موجود در باتری‌ها خاصیت خوردگی بسیار بالایی دارد. زمان کار با آنها حتماً دستکش محافظ و عینک ایمنی استفاده کنید. باتری‌ها را نچرخانید. در این صورت اسید موجود در آنها از منفذ خروجی آنها به بیرون تراوش می‌کند. اگر اسید باتری به چشمتان وارد شد فوراً با آب تمیز و چند مرتبه آنها را بشویید و فوراً به پزشک مراجعه کنید. اگر اسید باتری بر روی پوست یا لباس شما پاشیده شد، فوراً با استفاده از مایع صابون غلیظ اثر آن را خنثی کنید و سپس با مقدار زیادی آب آنها را بشویید. اگر اسید اشتباهی خورده شد، فوراً به پزشک مراجعه کنید.
- زمان شارژ شدن، باتری‌ها گازهای ترکیبی قابل انفجار تولید می‌کنند. برای همین باید باتری‌ها را در مکانی که تهویه مناسب دارد شارژ کنید.

⚠ هشدار

- روشن کردن آتش، جرقه، چراغ‌های رشته ای و سیگار کشیدن ممنوع است. هنگام استفاده از کابل‌های برق و تجهیزات الکتریکی و از بین بردن بارهای استاتیک، باید مراقب باشید از تولید جرقه جلوگیری شود. مراقب باشید در پایانه‌های باتری مدار کوتاه ایجاد نشود. در غیر اینصورت، ممکن است جرقه‌های با انرژی بالای ایجاد شده در مدار کوتاه به پرسنل تعمیر و نگهداری آسیب برساند.
- هنگام برداشتن پوشش باتری، ابتدا کابل منفی و سپس کابل مثبت را جدا کنید.
- کودکان باید از اسید و باتری‌ها دور نگه داشته شوند.
- قبل از اتصال دوباره باتری‌ها، حتما همه تجهیزات الکتریکی را خاموش کنید. ابتدا کابل مثبت و سپس کابل منفی را وصل کنید. مراقب باشید کابل‌های برق را اشتباه وصل نکنید. این کار می‌تواند منجر به آتش سوزی شود.
- خودتان اقدام به برداشتن یا جاگذاری باتری‌ها نکنید زیرا در برخی مواقع این کار موجب آسیب جدی به باتری‌ها و جعبه فیوز می‌شود. اگر نیاز به این کار باشد به نمایندگی مجاز دیارخودرو مراجعه کنید.

بررسی برق باتری

اگر باید در مسیر طولانی یا منطقه گرمی رانندگی کنید یا اگر از باتری برای مدت زمان طولانی استفاده می‌شود، مرتباً برق باتری را بررسی کنید.

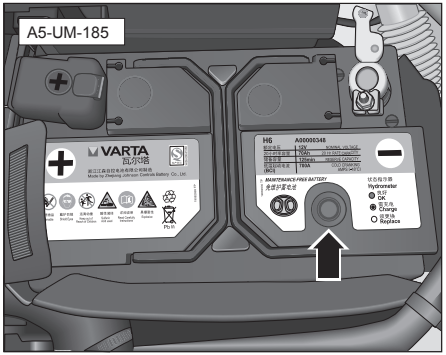

- اگر رنگ داخل پنجره نشانگر بازبینی سبز است، نشان دهنده این است که وضعیت برق باتری عالی است.
- اگر رنگ داخل پنجره نشانگر بازبینی مشکی است، نشان دهنده این است که میزان آب باتری کافی نیست.
- اگر پنجره نشانگر بازبینی بدون رنگ است، نشان دهنده این است که باتری نیاز به تعویض دارد.

نکات مفید

اگر پنجره نشانگر بازبینی بدون رنگ است، از یک آچار پیچ گوشتی برای ضربه زدن آرام به پنجره نشانگر بازبینی جهت خالی کردن حباب‌های هوا استفاده کنید. اگر رنگ داخل پنجره نشانگر بازبینی تغییر نکند، باید باتری را تعویض کنید.

در شرایط و موقعیت‌های استفاده زیر، مرتباً برق باتری را بررسی کنید:

- خودرو مسافت طولانی را پیموده است.
- رانندگی در کشورها یا مناطق گرمسیری.
- باتری بسیار کهنه است.

هشدار

- قبل از نگهداری، با دقت دستورالعمل‌های هشدار ایمنی مربوطه را برای نگهداری باتری مطالعه و دنبال کنید.
- باتری را باز نکنید تا از سوختگی با مواد شیمیایی و انفجار باتری جلوگیری شود.
- باتری آسیب دیده یا دارای نشتی را وصل نکنید. باتری آسیب دیده یا دارای نشتی را باید طبق قوانین و مقررات محافظت محیطی بازیافت کرده و دور بریزید.
- محیطی که در آن کار می‌کنید باید عاری از آتش روشن، جرقه، لامپ‌های بدون روکش و بدون سیگار کشیدن باشد. هنگام کار با کابل‌های برق و تجهیزات الکتریکی، توجه بسیاری داشته باشید تا از ایجاد الکتریسیته ساکن یا جرقه‌های الکتریکی جلوگیری شود. مراقب باشید در پایانه‌های باتری مدار کوتاه ایجاد نشود. در غیر اینصورت، جرقه‌های با انرژی بالای تولید شده در طول مدار کوتاه به پرسنل تعمیر و نگهداری آسیب می‌رساند.

کار با باتری در زمستان

برای باتری‌های داخلی در زمستان نیازمندی‌های ویژه ای وجود دارد، زیرا برق استارتی که آنها می‌توانند در دمای پایین ارائه دهند فقط بخشی از برق استارت در دمای عادی است. برای همین پیشنهاد می‌کنیم قبل از شروع فصل سرد باتری‌های داخلی را از طریق نمایندگی مجاز دیارخودرو بررسی کنید. در صورت لزوم باتری را شارژ کنید.

اگر خودرو شما برای چند هفته در هوای بسیار سرد حرکت نمی‌کند، باید باتری را خارج کنید و درون ساختمان نگه دارید تا به آن آسیبی وارد نشود.

شارژ و تعویض باتری

فقط زمانی که دانش فنی لازم را در اختیار دارید باید نگهداری و تعمیر باتری را انجام دهید.

اگر خودرو را اغلب برای مسافت‌های کوتاه استفاده می‌کنید یا آن را پارک می‌کنید و برای مدت طولانی استفاده نمی‌شود، دفعات بررسی باتری را بین دوره‌های سرویس و نگهداری تعیین شده افزایش دهید.

در صورت آسیب به باتری، برق باتری کافی نیست و نیروی کافی برای استارت خودرو را تامین نمی‌کند. در این حالت، پیشنهاد می‌شود برای شارژ یا تعویض باتری نزد نمایندگی مجاز دیارخودرو بروید.

احتیاط

فقط تجهیزات الکتریکی که از نظر سازگاری الکترومغناطیسی با مشخصات ملی مطابقت دارند و توسط شرکت تأیید شده اند قابل استفاده است.

شارژ کردن باتری

هشدار

- زمانی که باتری در خودرو است آن را شارژ نکنید زیرا این کار آسیب جدی به سیستم الکتریکی خودرو وارد می‌کند.
- اگر نمایشگر پنجره نشانگر بازبینی بدون رنگ است، باتری را شارژ نکنید.
- اگر باتری یخ زده آن را شارژ نکنید.

اگر باتری برای مدت زمان نسبتاً طولانی استفاده شده، ممکن است زمانی که کاملا جدید است نتواند بطور مؤثر شارژ را نگه دارد. اگر از خودرو خیلی به ندرت مورد استفاده قرار می‌گیرد، یا خودرو استارت‌های کوتاه زیادی دارد یا در هوای سرد کار می‌کند، لازم است باتری آن را مرتباً شارژ کنید.

قبل از شارژ، حتماً وضعیت باتری را بررسی کنید.

زمان شارژ شدن، باتری جریان و گازهای فرار اسیدی خورنده تولید می‌کند که می‌تواند موجب آسیب جدی شود. زمان شارژ باتری، همیشه به موارد احتیاطی زیر توجه داشته باشید:

- قبل از شارژ، پایانه‌های باتری را از خودرو جدا کرده و باتری را خارج کنید. شارژ کردن باتری در حالی که سیم‌های آن وصل است به سیستم الکتریکی خودرو آسیب می‌رساند.
- قبل از روشن کردن شارژر، دقت کنید سیم‌های شارژر باتری با ایمنی به پایانه‌های باتری وصل شده باشند. زمانی که شارژر روشن شد، نمی‌توانید سیمی را جدا کنید.
- زمان شارژ باتری، از چشم‌های خود محافظت کنید.
- دقت کنید بالا و کناره‌های باتری از تهویه مناسب برخوردار باشد و از نور شدید در نزدیکی باتری خودداری کنید (قبل و بعد از شارژ شدن باتری، هیدروژن قابل اشتعال ایجاد می‌کند). زمانی که رنگ پنجره نشانگر بازبینی باتری سبز است، شارژ را متوقف کنید. در غیر اینصورت، منجر به شارژ زیادی باتری می‌شود.
- زمانی که شارژ تمام شد، لازم است قبل از جدا کردن سیم‌ها از پایانه‌های باتری، شارژر باتری را خاموش کنید.

بعد از خاموش شدن موتور، اگر دکمه استارت/توقف برای مدت زمان طولانی در حالت ON باشد یا چراغ‌های عقب یا چراغ سیگنال پارک هنوز بعد از پارک شدن خودرو در حالت روشن باشد، شاید باتری به سرعت تخلیه می‌شود و کمبود برق را ایجاد می‌کند.

احتیاط

ممکن است در هوای سرد باتری دیرتر شارژ شود. قبل از اتصال باتری شارژ شده به خودرو، لازم است باتری را به مدت یک ساعت به یک طرف قرار دهید تا گازهای قابل اشتعال دفع شده و خطر انفجار کاهش یابد.

تعویض باتری

برای تعویض باتری فقط از باتری با همین مدل و مشخصات استفاده کنید. در غیر اینصورت، ممکن است وضعیت ابعاد ناهماهنگ یا محل پایانه‌های متفاوت پیش آید، و موجب آسیب باتری، نشتی یا آتش سوزی شود.

برای تعویض باتری، دقت کنید باتری به درستی نصب شود طوری که سمت پایانه‌ها به سمت راست خودرو باشد. دقت کنید سینی باتری و تخته فشاری به طور صحیح قرار گرفته باشند تا هنگام تصادف یا ترمز اضطراری مانع از جابجا شدن باتری شود.

باتری‌های اصلی شرکت با نیازمندی‌های ایمنی، عملکرد و مراقبت و نگهداری خودرو مطابقت دارند.

- قبل از شروع عملیات تعمیر و نگهداری باتری، دستورالعمل‌های هشداری و ایمنی مربوط به تعمیر و نگهداری باتری را کاملاً خوانده و رعایت کنید.

مایع شستشوی شیشه جلو و تیغه برف پاک کن

افزودن مایع شستشوی شیشه جلو

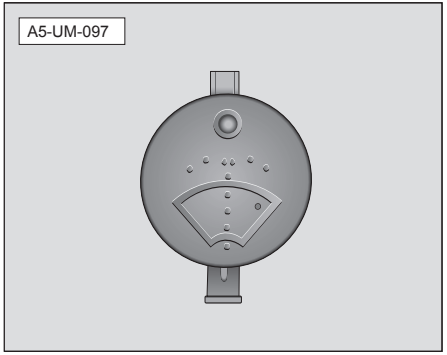

مایع شوینده شیشه جلو و سیستم تمیز کردن چراغ جلو از مخزن ذخیره مایع شستشوی داخل محفظه موتور تامین می‌شود. قبل از استفاده از شوینده شیشه جلو و سیستم تمیز کردن چراغ جلو (برای برخی از مدل‌ها کاربرد دارد)، اگر سطح مایع شوینده بسیار پایین است، فورا به مخزن مایع، مایع شوینده اضافه کنید.

تمیز کردن شیشه جلو یا چراغ جلو فقط با آب کار آسانی نیست. برای همین لازم است به آب، مایع شوینده ای اضافه کنید که مورد تأیید شرکت است. لطفا مایع شوینده را طبق درصد تعیین شده در روی بسته بندی ماده افزودنی اضافه کنید.

هشدار

هنگام کار در محفظه موتور بسیار مراقب باشید.

- قبل از شروع عملیات مراقبت و نگهداری، دستورالعمل‌های هشداردهنده مربوطه را کاملاً خوانده و رعایت کنید.
- هیچ ماده خنک کننده یا ماده افزودنی دیگری به مایع شوینده شیشه جلو اضافه نکنید. زیرا باعث می‌شود زمانی که شیشه جلو را تمیز می‌کنید لکه چربی بر جای بگذارند، بنابراین روی دید جلو اثر گذاشته و می‌تواند موجب تصادف شود.

تعویض تیغه برف پاک کن شیشه جلو

احتیاط

- تیغه برف پاک کن باید در وضعیت مناسبی قرار داشته باشد. اینکار برای داشتن دید واضح ضروری است.
- برای جلوگیری از تشکیل بخار، باید با استفاده از ماده پاک کننده شیشه جلو، تیغه برف پاک کن را بطور مرتب تمیز کنید. اگر شیشه جلو بسیار کثیف است، مثلا حشرات روی آن باقی مانده است، می‌توانید با یک اسفنج و پارچه تیغه برف پاک کن را تمیز و خشک کنید.
- اگر هوا سرد است، لازم است هر بار شوینده شیشه جلو روشن می‌شود بررسی کنید تیغه برف پاک کن یخ نزده باشد. شوینده شیشه جلو تنها در صورتی می‌تواند روشن شود که هیچ مانع یا تداخلی وجود نداشته باشد.
- هنگام تمیز کردن گرد و خاک از سطح شیشه جلو، از پارچه خشک یا گردگیر برای تمیز کردن مستقیم شیشه جلو استفاده نکنید. اینکار خراش‌هایی بر روی شیشه باقی می‌گذارد زیرا مقدار زیادی ذرات کوچک شن در گرد و خاک وجود دارد.

اگر صدای اصطکاکی در تیغه برف پاک کن وجود دارد، ممکن است به دلایل زیر باشد:

- زمان شستن خودرو با کمک دستگاه شستشوی خودکار، ذراتی از واکس سخت به شیشه جلو چسبیده است. این ذرات واکس سخت فقط با استفاده از یک ماده تمیزکننده خاص تمیز می‌شود.
- ماده تمیزکننده ای برای شیشه جلو اضافه کنید که بتواند پارافین را حل کند و این صدای اصطکاک را از بین ببرد. مایع‌های معمولی شستشو که فقط می‌توانند چربی را در خود حل کنند نمی‌توانند این مواد باقیمانده را تمیز نمایند.
- اگر تیغه برف پاک کن آسیب دیده است، ممکن است علت صدای اصطکاک هم همین آسیب دیدگی باشد. در این زمان، باید تیغه برف پاک کن را عوض کنید.
- زاویه قرارگیری بازوی برف پاک کن درست نیست. برای بررسی زاویه قرارگیری و تنظیم آن لطفاً به نمایندگی مجاز دیارخودرو مراجعه کنید.

لازم است مرتباً تیغه برف پاک کن را بررسی کرده و در صورت نیاز آن را تعویض کنید. در غیر اینصورت، به شیشه جلو آسیب می‌رسد.

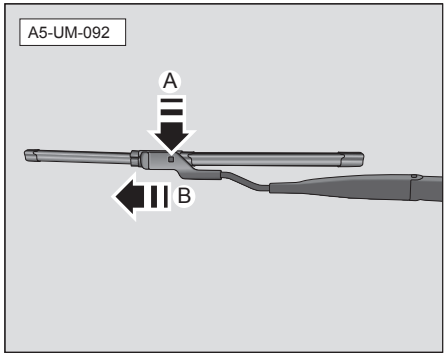

برداشتن تیغه جلو

مطابق جهت پیکان A، دستگیره قفل را به پایین فشار دهید تا قفل تیغه برف پاک کن باز شود و سپس تیغه را در جهت پیکان B– بردارید.

نصب تیغه برف پاک کن

تیغه برف پاک کن را به ترتیب معکوس باز کردن نصب کنید.

⚠ هشدار

هنگام رانندگی، کل شیشه پنجره خودرو را برای داشتن دیدی مناسب تمیز کنید!

- مرتباً تیغه برف پاک کن و همه پنجره‌های خودرو را تمیز کنید.
- تیغه برف پاک کن باید یک یا دو مرتبه در سال تعویض شود.
- زمانی که تیغه برف پاک کن خشک است از تمیز کردن شیشه جلو اجتناب کنید تا از کهنه شدن و پوسیدگی نوارهای لاستیکی و همینطور از پرزدار شدن پنجره‌های خودرو جلوگیری شود که می‌توانند بر ایمنی رانندگی اثر داشته باشند.

تایرها

تایرهای معیوب بسیار خطرناک هستند! اگر تایرها آسیب دیده اند، بیش از حد فرسوده شده اند یا فشار نامناسبی دارند، رانندگی نکنید.

هنگام رانندگی، توجهٍ زیادی به وضعیت تایرها داشته باشید و مرتباً آنها را از نظر تغییر شکل (برآمدگی) در قسمت آج و طرفین آن مورد بررسی قرار دهید. همینطور خراشیدگی‌ها، فرسودگی غیرعادی، ترکها، میخ و سایر موارد را نیز بررسی کنید.

شایع ترین عوامل ناکارآمد شدن تایرها:

- اثرات ایجاد شده یا سایش با جدول‌ها
- رانندگی در چاله‌های عمیق خیابان
- فشار بسیار زیاد یا بسیار کم باد تایر

احتیاط

مراقب باشید در اثر ریختن روغن موتور، گریس، بنزین و سایر مایعات خودرو تایر دچار خوردگی نشود.

دستورات نگهداری از تایرها

قبل از خارج کردن تایرها، آنها را علامت بزنید تا جهت چرخش آنها مشخص شود. هنگام نصب تایرها، با توجه به همین علامت دوباره آنها را در جای خود قرار دهید. به این ترتیب جهت چرخش و وضعیت تعادل دینامیکی چرخ‌ها بدون تغییر باقی می‌ماند.

چرخ‌ها و تایرهای خارج شده را در مکانی خنک و خشک نگه دارید و بهتر است در سایه و دور از نور آفتاب باشد.

تایرهایی که هنوز در خودرو نصب نشده اند لازم است بطور عمودی نگهداری شوند.

فشار باد تایر

فشار مناسب و صحیح تایر به طول عمر تایر کمک می‌کند. همینطور می‌تواند تضمین کننده بهترین ترکیب رانندگی راحت، مقرون به صرفه بودن سوخت و قابلیت حرکت باشد.

زمانی که فشار باد تایر بسیار پایین است، فرسودگی تایر را تشدید می‌کند، تا حد زیادی بر روی قابلیت رانندگی و مصرف سوخت خودرو اثر می‌گذارد و خطر ناکارآمد بودن تایر را افزایش می‌دهد. اگر فشار باد تایر بسیار بالاست، موجب رانندگی بی ثبات و فرسودگی ناهموار تایر می‌شود و عمر تایر را کاهش می‌دهد.

حداقل هفته ای یکبار فشار باد تایر (از جمله تایرهای زاپاس) را بررسی کنید. تایرها را باید زمانی که در حالت دمای عادی قرار دارند بررسی کنید – زمانی که خودرو به اندازه ۱,۶ کیلومتر حرکت کرده است تایرها به طور کامل گرم شده اند و می‌تواند روی فشار باد تایر اثر بگذارد.

فشار باد تایرهای دا غ افزایش می‌یابد. اگر باید فشار باد تایر را زمانی که گرم شده اند بررسی کنید (بعد از اینکه خودرو برای مدتی حرکت کرده است)، فشار باید تقریبا ۰,۲~۰,۵ بار افزایش داشته باشد. در چنین شرایطی، لطفاً برای رساندن فشار باد تایر به فشار استاندارد باد آن را خالی

نکنید.

در مورد فشار باد تایر سرد، به صفحه ۲۷۵ بخش فشار باد تایر مراجعه کنید.

چه زمانی باید فشار باد تایر را بررسی کرد؟

باید حداقل یکبار در هفته تایرها را بررسی کنید. فراموش نکنید تایرهای زاپاس فشرده را نیز بررسی کنید. فشار آنها باید ۴,۲ بار باشد.

چگونه باید فشار باد تایر را بررسی کرد؟

می‌توان از یک گیج فشار باد تایر کوچک با کیفیت بالا برای بررسی فشار باد تایر استفاده کرد. فقط با بررسی چشمی نمی‌توان مشخص کرد که فشار باد تایر معمولی و در حالت عادی است. حتی اگر به اندازه کافی باد نداشته باشند، تایرهای رادیال هنوز هم بسیار معمولی بنظر می‌رسند. زمانی که تایر سرد شد فشار باد تایر را بررسی کنید. منظور از «تایرهای سرد» تایرهایی هستند که بیشتر از سه ساعت با آنها رانندگی نشده یا بیشتر از ۱,۶ کیلومتر حرکت نکرده اند.

درپوش والو را از روی والو تایر بردارید، سنجه فشار باد تایر را با فشار در والو وارد کنید و سپس فشار باد تایر نشان داده می‌شود. اگر فشار باد تایر سردی که باد شده با فشار توصیه شده والو روی برچسب اطلاعات تایر و بار مطابقت دارد نیاز به تنظیم نیست. اگر فشار بسیار پایین است، لازم است آن را باد کنید تا مقدار فشار به مقدار توصیه شده برسد (=> ۲۷۵).

اگر فشار بسیار بالاست، مرکز والو را فشار دهید تا باد آن خالی شود و مقدار فشار به مقدار توصیه شده برسد (=> ۲۷۵).

بعد از اینکه بررسی کامل شد، حتما درپوش سوپاپ را روی والو ببندید. درپوش سوپاپ می‌تواند از ورود گرد و خاک و رطوبت به تایر جلوگیری کند.

بررسی فشار باد تایر

این سیستم شامل چهار حسگر فشار و یک گیرنده فشار باد تایر است. حسگرها داخل چهار توپی نصب شده اند. حسگرها به صورت بی سیم فشار، دما و زمان واقعی جمع آوری شده از سیگنال‌های ولتاژ باتری سنسور را منتقل می‌کنند. گیرنده آنها را برای نمایش بر روی صفحه نمایش چندمنظوره کامپیوتر سفری داشبورد ارسال می‌کند => صفحه ۵۷.

پنچری تایر

خودروی شما به تایرهای بدون تیوب مجهز است. هنگامی‌که تایرها در اثر چیز تیزی پنچر می‌شوند، ممکن است نشتی هوای تایرها مشخص نباشد. اگر متوجه چنین وضعیتی شدید، فورا سرعت را کم کرده و با دقت رانندگی کنید. تایر پنچر شده را با تایر یدکی تعویض یا آن را تعمیر کنید.

این نوع پنچری موجب کاهش فشار باد تایر می‌شود. برای همین بررسی مرتب فشار باد تایر بسیار مهم است. تایرهای پنچر شده یا آسیب دیده باید فورا تعمیر شده یا در اسرع وقت تعویض شوند.

آسیب پنهان

تشخیص آسیب وارد شده به تایرها و رینگ‌ها اغلب مشکل است. زمانی که خودرو در حال حرکت است، اگر لرزش غیرعادی داشته یا منحرف شود، به احتمال زیاد یکی از تایرها مشکل دارد. در چنین حالتی، برای بررسی سریع تایر باید به نمایندگی مجاز دیارخودرو مراجعه کنید.

⚠ هشدار

در ۵۰۰ کیلومتر اول، بعید است که تایرهای جدید بتوانند به بهترین وضعیت چسبندگی جاده برسند. بنابراین، باید با دقت و با سرعت متوسط خودرو را حرکت دهید تا از تصادف جلوگیری شود.

- تایرهایی که در مرحله فرسودگی هستند یا تایرهایی که بسیار فرسوده شده اند چسبندگی کافی با جاده پیدا نمی‌کنند. این امر بطور مستقیم بر روی ترمز گرفتن اثر می‌گذارد.
- اگر تایرها آسیب دیده اند رانندگی نکنید، زیرا تایرهای آسیب دیده ممکن است زمان رانندگی پنجر شده و موجب تصادف و آسیب فردی شوند.
- فشار باد تایر باید طبق مقررات باشد. در غیر این صورت، می‌تواند موجب تصادف شود. اگر زمانی که فشار باد تایر کافی نیست خودرو را با سرعت زیادی برانید، تایرها خم می‌شوند و به راحتی موجب گرم شدن بیش از حد تایر می‌شود. ممکن است تایر بترکد.

- از تایرهای آسیب دیده یا تایرهایی که تا علامت الگوی ساییدگی خود فرسوده شده اند استفاده نکنید. این تایرها را باید فوراً عوض کنید.
- تا آنجا که امکان دارد از تایرهایی که بیش از شش سال عمر دارند استفاده نکنید. اگر مجبورید از این تایرها استفاده کنید زمان رانندگی بسیار مراقب باشید و آهسته رانندگی کنید.
- از چرخ‌ها و تایرهای استفاده شده ای که شناخته شده نیستند استفاده نکنید زیرا ممکن است این چرخ‌ها و تایرها آسیب دیده باشند هر چند آسیب قابل مشاهده ای نداشته باشند. ممکن است زمان رانندگی موجب شوند خودرو از کنترل خارج شود و موجب تصادف شوند.
- هنگام رانندگی، اگر متوجه لرزش غیرعادی یا انحرافی در خودرو شدید، فوراً توقف کرده و بررسی کنید تایرها آسیب ندیده باشند.

روزنه والو

درپوش والو تایر را محکم به طرف پایین بچرخانید تا از ورود گرد و خاک به روزنه والو جلوگیری شود. هنگام بررسی فشار باد تایر، نشتی از روزنه والو را بررسی کنید (بهتر است برای بیرون آمدن حباب‌های هوا از مایع صابون استفاده کنید).

نکات مفید

مقدار مناسبی از مایع شستشوی خانگی را به آب تمیز اضافه کنید و بر روی سوراخ سوپاپ بپاشید تا اگر حباب‌های هوایی وجود دارد آنها را ببینید. اگر حباب هوا وجود داشت، نشان می‌دهد که هوا نشتی دارد.

بررسی و چرخش محل تایرها

تایرها باید برای هر ۸۰۰۰ تا ۱۳۰۰۰ کیلومتر رانندگی چرخانده شده و محل آنها تعویض شود.

زمانی که فرسودگی غیرعادی مشاهده کردید، باید خیلی سریع تایرها را بچرخانید و محل آنها را عوض کنید و تراز چرخ را بررسی کنید. همینطور لازم است بررسی کنید که آیا تایرها و چرخ‌ها آسیب دیده اند.

نکات مفید

هدف از تعویض منظم محل تایرها این است که همه تایرها بصورت مساوی دچار فرسودگی شوند.

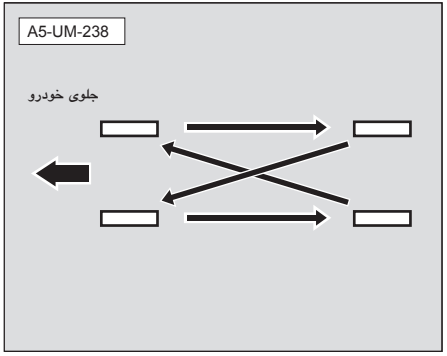

زمان چرخاندن تایرها، دقت کنید از حالت تعویض محل صحیح که در نمودار نشان داده شده تبعیت کنید. زمان عوض کردن محل تایرها، از تایرهای زاپاس فشرده استفاده نکنید.

بعد از عوض کردن محل تایرها، فشار باد کردن تایرهای جلو و عقب را طبق برچسب اطلاعات عنوان شده در => صفحه ۲۷۵ تنظیم کنید. مطمئن شوید که همه پیچ‌ها به طور صحیح محکم شده‌اند.

⚠ هشدار

زنگ زدگی یا آلودگی چرخ‌ها یا اتصالات چرخ‌ها می‌تواند بعد از مدتی موجب شل شدن پیچ‌های چرخ شود. ممکن است چرخ‌ها بیفتند و موجب تصادف شوند. برای همین زمان تعویض چرخ‌ها لازم است زنگ زدگی یا آلودگی را از روی چرخ‌ها و اتصالات آنها تمیز کنید. در شرایط اضطراری، می‌توانید برای تمیز کردن از پارچه هم استفاده کنید. در صورت نیاز، برای تمیز کردن زنگ زدگی و آلودگی می‌توانید از یک برس سیمی یا زداینده استفاده کنید.

چه زمانی تایرها را تعویض کنید؟

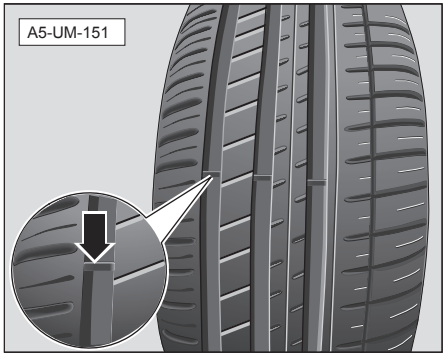

بر روی تایرهای اصلی علامت‌های فرسودگی وجود دارد. این علامت‌ها در پایین الگوی آج قرار دارند و در اطراف محیط تایر هستند. زمانی که آج‌ها به حدی فرسوده می‌شوند که به به این علامت‌ها می‌رسند، زمان ترمز کردن اضطراری اثر ممتد لاستیک بر روی زمین باقی می‌ماند. این اثر تایر از کل عرض تایرها باقی می‌ماند.

i نکات مفید

اگر تایرها بصورت نامساوی (فقط یک طرف آنها) یا بسیار زیاد فرسوده شده اند، از نمایندگی مجاز دیارخودرو بخواهید چرخها را تراز کند.

اگر هر کدام از شرایط زیر اتفاق افتاد لازم است تایرها را عوض کنید:

- علامت مشخص کننده فرسودگی تایر نشان دهد تایر فرسوده شده است.
- بافت یا رشته‌های نخ لاستیک تایر قابل دیدن باشد.
- آجها یا دیواره تایر تا عمقی ترک داشته باشند که رشته‌های نخی یا بافت قابل دیدن باشد.
- تایرها برآمدگی یا تاب داشته باشند یا لایه لایه شده باشند.
- تایرها پنچری یا خراشیدگی یا آسیب دیگری داشته باشند و اندازه و محل آسیب نیز به سختی قابل تعمیر باشد.

اطلاعات مربوط به تایر

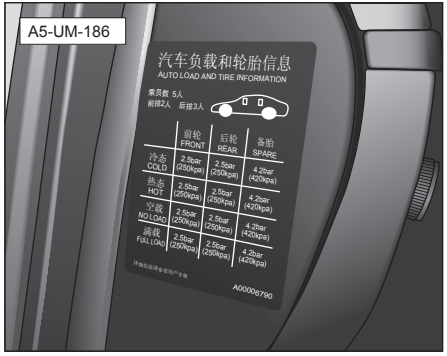

برچسب اطلاعات تایر بر روی داشبورد سمت راننده قرار دارد. تایرها را طبق فشار باد تایر مشخص شده در برچسب باد کنید.

خریداری تایرهای جدید

برای کسب اطلاع از حالت و ابعاد تایر مورد نیاز به برچسب اطلاعات قرار گرفته بر روی خودرو مراجعه کنید.

⚠ هشدار

استفاده از چند تایر مختلف موجب می‌شود زمان رانندگی، خودرو از کنترل خارج شود. اگر تایرهایی با ابعاد یا مدل‌های مختلف را با هم استفاده کنید (تایرهای رادیال و تایرهای بایاس)، امکان هدایت معمول خودرو وجود ندارد و همین موجب تصادف می‌شود. استفاده از تایرهایی که ابعاد مختلفی دارند ممکن است موجب آسیب به خودرو شود. همه چرخ‌ها باید ابعاد و مدل مشابهی داشته باشند. زمانی که یک تایر آسیب می‌بیند می‌توانید موقتا از یک تایر یدکی فشرده که به طور ویژه برای خودروی شما جهت تعویض طراحی شده استفاده کنید.

تعادل چرخ

قبل از اینکه خودرو از کارخانه خارج شود، چرخ‌ها از قبل تحت تعادل دینامیکی قرار می‌گیرند. با اینحال، بسیاری از عوامل در روند استفاده از خودرو بر روی تعادل چرخ‌ها اثر می‌گذارد و موجب عدم تعادل چرخ می‌شود.

فوراً تعادل دینامیکی را بر روی چرخ‌های بدون تعادل اعمال کنید. در غیر اینصورت، فرسودگی زیادی در سیستم فرمان، سیستم تعلیق و تایرها ایجاد می‌شود.

بعد از اینکه تایرها تعویض شدند، باید دوباره تعادل دینامیکی چرخ‌ها را انجام دهید.

استاندارد تعادل دینامیکی برای چرخ‌ها: یک طرف: کمتر یا مساوی ۵۰ گرم، انباشته: کمتر یا مساوی ۵ گرم

تراز نادرست چرخ

تراز نادرست چرخ موجب فرسودگی ناهموار تایرها شده و ایمنی رانندگی را کاهش می‌دهد. اگر تایر ناهموار فرسودگی زیادی دارد، برای تراز چرخ‌ها به نمایندگی مجاز دیارخودرو مراجعه کنید.

تعویض رینگ

رینگ‌های خم شده، ترک خورده، بسیار زنگ زده یا خورده شده را تعویض کنید. اگر مهره‌های قفلی اغلب شل می‌شوند، تایرها و پیچ و مهره‌های چرخ را عوض کنید. تایرهایی که نشتی دارند باید تعویض شوند (به جز برای برخی از چرخ‌های آلومینیومی قابل تعمیر). اگر موارد بالا اتفاق افتاد، برای تعمیرات به نمایندگی مجاز دیارخودرو مراجعه کنید.

نمایندگی مجاز می‌داند کدام نوع رینگ باید استفاده شود. رینگ جدید باید ظرفیت بار، قطر، عرض و تراز مشابهی مانند تایرهای اصلی داشته باشد. همچنین رینگ جدید را باید مشابه تایرهای اصلی نصب کنید.

رینگ‌ها را فقط می‌توانید با استفاده از قطعات اصلی جدید شرکت تعویض کنید. کنید. تا مطمئن شوید رینگ‌های جدید با خودرو شما مطابقت دارند.

⚠ هشدار

استفاده از رینگ نامناسب خطرناک است. اینکار بر روی عملکرد ترمز گرفتن و فرمان خودرو اثر می‌گذارد، موجب نشتی تایر و از کنترل خارج شدن خودرو می‌شود. موجب تصادف شده و به شما و دیگران آسیب می‌رساند.
استفاده از رینگ اشتباه بر طول عمر یاتاقان، خنک کننده ترمز، تنظیم سرعت سنج یا کیلومترشمار، میزان کردن چراغ‌های جلو، ارتفاع سپر، فاصله زمینی خودرو و فاصله بین تایرها یا زنجیر چرخ ضد لغزش تایر و بدنه خودرو و شاسی و غیره اثر می‌گذارد.
استفاده از رینگ استفاده شده بر روی خودرو خطرناک است. راهی وجود ندارد که بتوانید متوجه شوید مدت زمان مصرف رینگ چقدر بوده یا چند مایل با آن رانندگی شده است. ممکن است این رینگها ناگهان بشکنند و موجب تصادف شوند. اگر می‌خواهید رینگها را تعویض کنید، از چرخ‌های اصلی و جدید شرکت استفاده نمایید.

هنگام پنچر شدن تایر

پنچری تایر زمان رانندگی اغلب دیده نمی‌شود. این حالت زمانی که تایرها به خوبی بررسی و نگهداری شده اند بیشتر صادق است. اگر تایری نشتی دارد، حرکت آن آهسته است. با اینحال زمانی که پنچری تایر روی می‌دهد، شرایطی که پیش می‌آید و اقداماتی که می‌توانید انجام دهید به قرار زیر است:

اگر تایر جلو پنچر شد، موجب می‌شود تایر پنچر شده، خودرو را به سمت خود منحرف کند. در این حالت، باید فوراً پدال گاز را رها کنید و محکم فرمان را نگهدارید. خودرو را طوری حرکت دهید که در خط اصلی قرار بگیرد و آرام ترمز را فشار دهید تا خودرو در مسیر اضطراری یا محل امنی متوقف شود.

اگر تایر عقبی پنچر شد، باید پدال گاز را رها کنید. فرمان را به مسیر رانندگی دلخواه خود بچرخانید تا بتوانید خودرو را کنترل کنید. می‌تواند پر سر و صدا و ناهموار باشد ولی هنوز هم می‌توانید خودرو را کنترل کنید. آرام ترمز را فشار دهید تا خودرو در مسیر اضطراری یا محل امنی متوقف شود.

تایرهای دارای الگوی جهت (اختیاری)

نصب تایرهای علامت گذاری شده با یک الگو در جهتی خلاف آنچه روی تایر نشان داده شده اثری جدی بر روی ظرفیت حمل و ایمنی حرکت خودرو دارد.

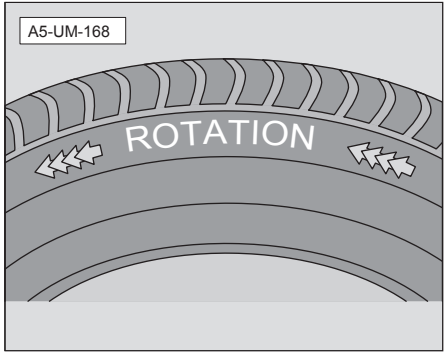

تایرهای دارای الگوی جهت را می‌توانید از طریق جهت نشان داده شده با پیکان‌های روی تایر تشخیص دهید. این تایرها دارای کلمه «ROTATION» نیز می‌باشند. لازم است بررسی کنید زمان حرکت رو به جلو خودرو، تایرها در جهت نشان داده شده با پیکان بچرخند.

بنابراین، جهت نصب این تایرها نمی‌تواند برعکس باشد. همچنین، تایرهای زاپاس مورد استفاده برای تعویض هم باید ابعاد صحیحی داشته باشند و زمان چرخش محورها/چرخ‌ها و با توجه کامل به شرایط نصب شوند.

زنجیر چرخ‌های ضد لغزش

از نصب زنجیر چرخ ضد لغزشی که مورد قبول شرکت نیست خودداری کنید. در غیر اینصورت، اینکار به قطعات ترمز آسیب می‌رساند.

زنجیر چرخ‌های ضد لغزشی که برای زمین‌های برفی مناسب نیستند به تایرها، رینگ‌ها، تعلیق، ترمز و بدنه خودرو آسیب می‌رساند. فقط می‌توانید از زنجیر چرخ‌های ضد لغزشی که توسط نمایندگی مجاز شرکت توصیه شده و توسط آن مورد آزمایش قرار گرفته استفاده کنید. زمان استفاده از زنجیر چرخ‌های ضد لغزش، به موارد زیر توجه داشته باشید:

۱. زنجیر چرخ‌های ضد لغزش را فقط باید بر روی چرخ‌های جلو نصب کنید.

۲. برای نصب زنجیر چرخ‌های ضد لغزش دستورالعمل‌های محکم کردن و محدودیت‌های سرعت خودرو برای شرایط مختلف جاده را دنبال کنید.

۳. سرعت خودرو نباید از ۵۰ کیلومتر در ساعت بیشتر شود.

برای اجتناب از آسیب رسیدن به تایرها و فرسودگی زیاد زنجیر چرخ ضد لغزش، هنگام حرکت بر روی جاده بدون برف، حتما زنجیر چرخ ضد لغزش را جدا کنید.

کنترل حادثه

مثلث های هشدار..... ۲۴۸
تایرهای زاپاس و ابزارها ۲۴۸
تعویض تایرهای پنچر شده ۲۵۱
تعویض فیوز..... ۲۵۶
تعویض لامپ ۲۶۵
راه اندازی اضطراری ۲۶۵
بکسل اضطراری ۲۶۷

مثلث های هشدار

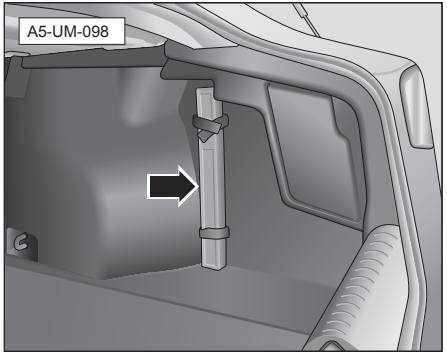

همانطور که با علامت پیکان در تصویر نشان داده شده است، مثلث های هشدار در سمت راست صندوق عقب قرار دارند.

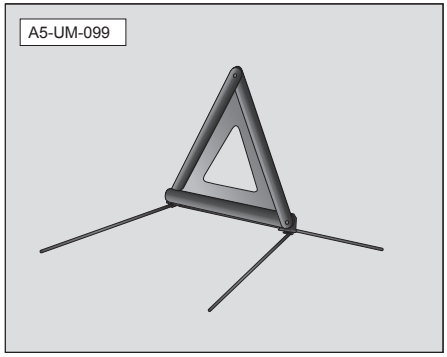

مثلث های هشدار را از کف صندوق عقب بردارید و باز کنید. اکنون آماده استفاده هستند.

احتیاط

لطفاً از مثلث های هشدار به درستی و مطابق با قوانین و مقررات دولتی مرتبط استفاده کنید.

تایرهای زاپاس و ابزارها

تایر زاپاس

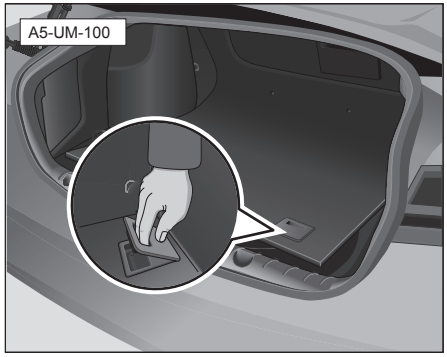

تایر زاپاس در زیر کفپوشِ صندوق عقب قرار دارد. برای استفاده از آن، لطفاً طبق مراحل زیر آن را بیرون بیاورید:

۱. در صندوق عقب را باز کنید.

۲. قلاب کفپوش صندوق عقب را بکشید.

۳. کفپوش صندوق عقب را بالا بیاورید.

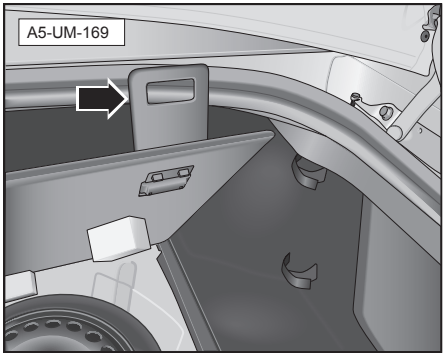

۴. همانطور که در تصویر نشان داده شده است، قلاب کفپوش را در لبه فوقانی صندوق عقب آویزان کنید.

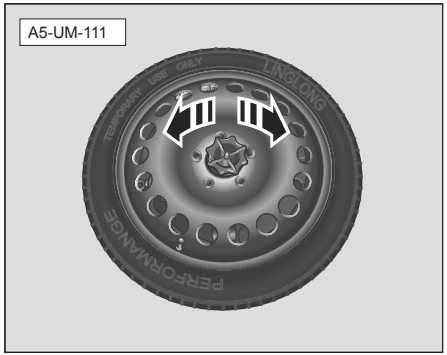

۵. میل محور دستی در مرکز چرخ زاپاس را (خلاف جهت عقربه های ساعت) باز کنید.

۶. سوراخ مرکز چرخ تعویضی را با پایه پیچ موجود در مکان قرار دادن چرخ زاپاس تراز کنید.

۷. میل محور دستی را برای محکم کردن چرخ جهت عقربه های ساعت بچرخانید.

۸. کفپوش صندوق عقب را پایین برده و در محل اصلی خود قرار دهید.

۹. در صندوق عقب را ببندید.

⚠ هشدار

- از چرخ های زاپاس معیوب یا چرخ های زاپاسی که تا انتها سائیده شده اند استفاده نکنید.
- تایرهای زاپاس که بیش از شش سال عمر دارند را تنها می توان در شرایط اضطراری استفاده کرد و باید با دقت تمام رانندگی کرد.
- بعد از بستن تایر زاپاس روی خودرو، حتماً فشار باد آن را در اسرع وقت چک کنید و مطمئن شوید در محدوده مشخص شده باشد.
- هنگام استفاده از تایر زاپاس، با سرعت بیش از ۷۰ کیلومتر در ساعت رانندگی نکنید. از گاز دادن ناگهانی یا ترمز شدید تا حد ممکن بپرهیزید.

ℹ نکات مفید

فشار باد تایرهای زاپاس ۴,۲ بار است.

ابزارها

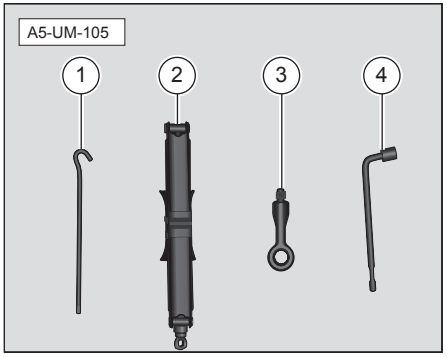

ابزارهای ارائه شده برای این خودرو درون جعبه ابزار در طرف داخلی تایرهای زاپاس قرار داده شده است. برای استفاده از یک ابزار، لازم است ابتدا چرخ زاپاس را بیرون بیاورید.

۱. آچار جک

۲. جک

۳. رینگ کشش

۴. آچار چرخ

⚠ هشدار

استفاده نامناسب از جک ممکن است باعث جراحات جدی شود.

- از جک باید تنها بر روی سطحی محکم و صاف استفاده کرد.
- از این جک تنها می توان برای تعویض چرخ های این خودرو استفاده کرد. از آن نمی توان برای بلند کردن دیگر اشیاء سنگین یا خودروها استفاده کرد.
- هنگامی که در حال استفاده از جک هستید به هیچ عنوان موتور را روشن نکنید. در غیر اینصورت موجب حادثه می شود.
- هنگام استفاده از جک برای بالابردن خودرو، حتماً به خاطر داشته باشید که هیچ قسمتی از بدن خود را زیر خودرو قرار ندهید (جهت پیشگیری از حادثه).
- اگکار در زیر خودرو ضروریست، باید نگهدارنده ای محکم و مناسب در زیر خودرو قرار داده شود.

⚠ هشدار

- پیچ های چرخ را به درستی و با میزان گشتاور نیروی مشخص شده محکم کنید. در غیر اینصورت ممکن است هنگام رانندگی پیچ ها شل شوند و در نتیجه خیلی ساده موجب حوادث جاده ای شود.
- زمانی که از آچار چرخ ارائه شده با خودرو برای بستن پیچ های چرخ استفاده می کنید اما نمی توانید مطمئن شود که میزان گشتاور نیروی وارده چقدر است، در هنگام رانندگی سرعت خودرو را به طور منطقی کنترل کنید، از گاز دادن یکباره و ترمز شدید بپرهیزید و حتماً به یک تعمیرگاه مراجعه کنید تا پیچ ها را تنظیم کند و مطمئن شود که با میزان گشتاور بستن محکم شده اند. گشتاور نیروی چرخ: ۱۱۰±۵ نیوتن متر است.

احتیاط

پس از استفاده از جک باید آن را در محل اصلی خود قرار دهید. همچنین به زاویه نگهدارنده جک توجه کنید و مطمئن شوید که می‌توانید آن را در جعبه جک قرار دهید.

تعویض تایرهای پنچر شده

ممکن است ابعاد رینگ و تایرهای زاپاس اضطراری با چرخ های پنچر شده متفاوت باشد.

پس از نصب تایر زاپاس اضطراری، عملکرد چرخاندن فرمان تغییر می کند. لطفاً سرعت خودرو را به طور معقول کنترل کنید و از گاز دادن یکباره و ترمز شدید بپرهیزید.

از تایرهای زاپاس اضطراری تنها می توان برای مدتی کوتاه استفاده کرد. حداکثر سرعت خودرو نباید بیش از ۷۰ کیلومتر در ساعت باشد.

هنگام رانندگی، از بیش از یک تایر زاپاس اضطراری استفاده نکنید.

آماده سازی

اگر متوجه شدید که تایری پنچر شده است باید خودرو را به آرامی به محلی امن برانید که بتوانید به طور ایمن به تعمیر آن بپردازید و در نتیجه از صدمه بیشتر به تایر و رینگ بپرهیزید. همچنین یک مثلث هشدار را در مکانی مناسب و پشت خودرو قرار دهید و چراغ های خطر اضطراری را روشن کنید.

⚠ هشدار

هنگام تعویض تایر خطراتی وجود دارند. ممکن است خودرو از روی جک بلغزد، واژگون شود یا روی شما یا دیگران بیفتد و در نتیجه موجب صدمات جدی شود. لطفاً برای تعویض تایرها مکانی صاف و ایمن بیابید. قوانین و مقررات مربوطه باید کاملاً رعایت شوند. کلیه سرنشینان باید از خودرو خارج شوند و در مکانی ایمن منتظر بمانند.

برای جلوگیری از حرکت کردن خودرو، اقدامات زیر را انجام دهید:

۱. ترمز دستی را بکشید.
۲. اهرم دنده را در حالت دنده پارک «P» قرار دهید.
۳. موتور را خاموش کنید. هنگامی که خودرو را با جک بالا برده اید، موتور را دوباره روشن نکنید.
۴. اجازه ندهید سرنشینان در داخل خودرو بمانند.

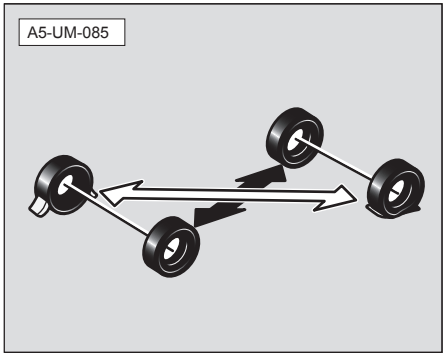

برای اطمینان بیشتر از عدم حرکت خودرو، باید یک متوقف کننده در جلو و پشت تایری قرار دهید که بیشترین فاصله را با تایر تعویضی دارد. (تایری که در قطر اریب تایر تعویضی قرار دارد)

شل کردن پیچ های چرخ

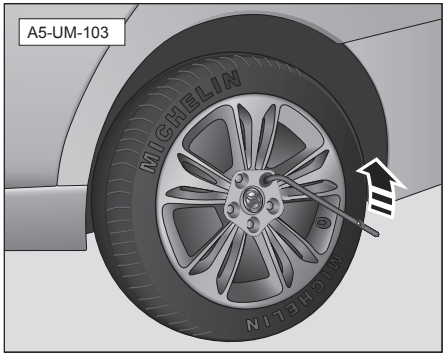

قبل از جک زدن در زیر خودرو، حتما در ابتدای کار پیچ های چرخ را شل کنید.

برای شل کردن پیچ های چرخ آنها را خلاف جهت عقربه های ساعت بچرخانید. برای داشتن حداکثر گشتاور نیرو، حتماً آچار را مطابق شکل بالا روی پیچ قرار دهید و انتهای دسته آچار را بگیرید و به طرف بالا بکشید. نگذارید آچار از روی پیچ در برود.

پیچ را بیرون نیاورید. در عوض، آن را تقریباً یک دور شل کنید.

i نکات مفید

- قبل از بالابردن خودرو با استفاده از جک، تنها پیچ های چرخ را یک دور شل کنید.
- میتوانید از آچار چرخ ارائه شده با خودرو برای شل کردن پیچ ها استفاده کنید.

بالابردن خودرو

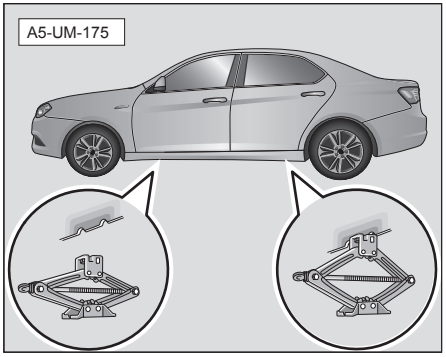

جک را در محل بالابری صحیح قرار دهید. مطمئن شوید که جک روی سطحی صاف و محکم قرار داده شود.

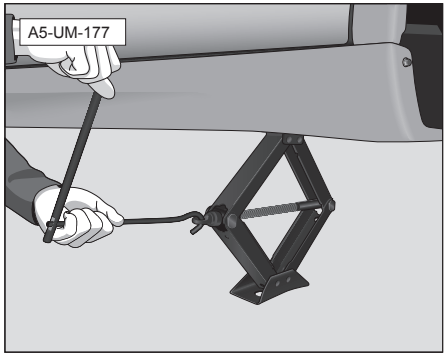

همانطور که در تصویر نشان داده شده است، از آچار جک و آچار چرخ برای چرخاندن جک در جهت عقربه های ساعت استفاده کنید و خودرو را تا جایی بالا ببرید که تایر پنچر از زمین بلند شود.

ابتدا پیچ های چرخ و سپس تایر پنچر را بیرون بیاورید. هنگام دست زدن به پیچ های چرخ بسیار مراقب باشید زیرا ممکن است این پیچ های چرخ به دلیل رانندگی بسیار داغ شده باشند. تایر پنچر را در حالی که سطح خارجی آن رو به بالا است، روی زمین بگذارید.

احتیاط

بالابردن و تعویض تایر را تنها می توان بعد از شل کردن پیچ های تایر تعویضی انجام داد.

هشدار

- از جک باید روی سطحی محکم و صاف استفاده کنید
- جک را باید در نقطه بالابر مناسبی قرار دهید.
- اقدامات احتیاطی کار با جک را به طور دقیق رعایت کنید.
- اگر تریلر بکسل شده است، باید تریلر را از خودروی اصلی جدا کنید.
- هنگام بالا بردن خودرو، باید به طور مستمر شرایط خودرو را بازبینی کنید. اگر احساس می کنید بدنه خودرو به طور مشهودی کج شده است، باید بالا بردن را متوقف کرده و مشکل را بیابید و تنها پس از رفع مشکل بالا بردن را دوباره شروع کنید.

سوارکردن تایر زاپاس

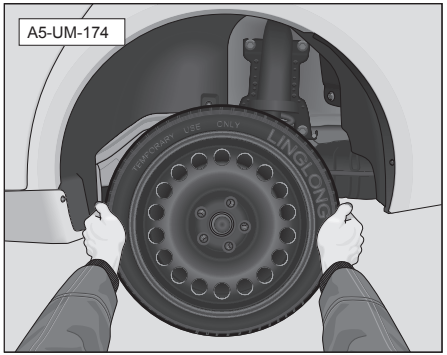

سوراخ نصب چرخ زاپاس را با سوراخ نصب روی دیسک ترمز همتراز کنید.

احتیاط

قبل از سوار کردن تایر، حتماً از یک برس سیمی (یا ابزاری مشابه) برای پاک کردن مواد خورنده از سطح نصب استفاده کنید.

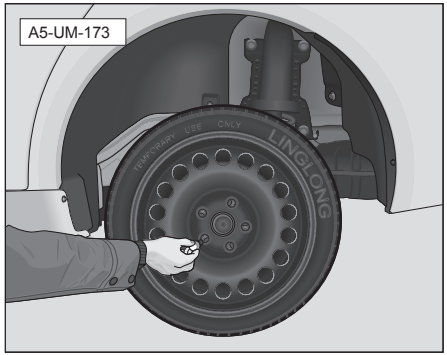

هنگام نصب پیچ های چرخ، ابتدا با دست آنها را سفت کنید. سپس چرخ را به عقب هل دهید تا ببینید پیچ ها می توانند کمی سفت تر شوند.

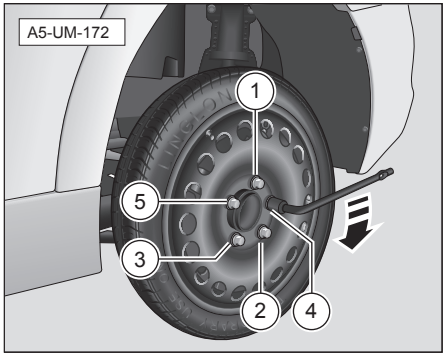

دسته جک را در جهت عقربه های ساعت بچرخانید تا خودرو پایین آورده شود.

از آچار چرخ برای محکم کردن پیچ های چرخ استفاده کنید. به جز دست خود، از هیچ وسیله یا ابزار اهرمی دیگری همچون چکش، لوله یا پایه استفاده نکنید و مطمئن شوید آچار روی پیچ محکم است.

طبق مراحل نشان داده شده در تصویر عمل کنید و پیچ های چرخ را به طور یکنواخت محکم کنید.

احتیاط

- پیچ های چرخ باید به طور یکنواخت و با رعایت مراحل نشان داده شده در تصویر محکم شوند.
- پس از سوارکردن و نصب چرخ، در اسرع وقت به نمایندگی مجاز فروش دیارخودرو مراجعه کنید تا گشتاور نیروی بستن پیچ چرخ را بررسی کنند.
- اگر پیچی زنگ زده است یا چرخاندن آن هنگام تعویض چرخ دشوار است، باید هنگام بررسی گشتاور نیروی بستن پیچ چرخ، پیچ تعویض شود و سوراخ رزوه باید تمیز شود.

هشدار

رزوه های روی پیچ ها و توپی چرخ باید تمیز و بدون گریس و هر گونه ماده چسبنده دیگر باشند.

دستورالعمل تعویض چرخ

- چرخ تعویض شده باید فوراً و به درستی در محل نگهداری تایر زاپاس قرار داده شود.
- پس از استفاده، ابزارهای همراه باید به سرعت تمیز شده و در محل اصلی آنها قرار داده شوند.
- گشتاور نیروی بستن پیچ چرخ را در اسرع وقت چک کنید.
- چرخ های معیوب باید در اسرع وقت تعمیر شوند.

احتیاط

چرخ زاپاس اضطراری یا چرخ تعویضی باید به طور ایمن در صندوق عقب محکم شود.

هشدار

- چرخ های زاپاسی که بیش از شش سال عمر دارند باید تنها در مواقع اضطراری استفاده شوند و در صورت استفاده با احتیاط رانندگی کنید.
- بعد از بستن تایر زاپاس روی خودرو، حتماً فشار باد آن را در اسرع وقت چک کنید و مطمئن شوید در محدوده مشخص شده باشد.
- زمانی که از تایر زاپاس استفاده می شود سرعت خودرو نباید از ۷۰ کیلومتر در ساعت بیشتر شود. اگر نقص همچنان وجود دارد، لطفاً با نمایندگی مجاز فروش دیارخوردو تماس بگیرید.

تعویض فیوز

جعبه فیوز مدار

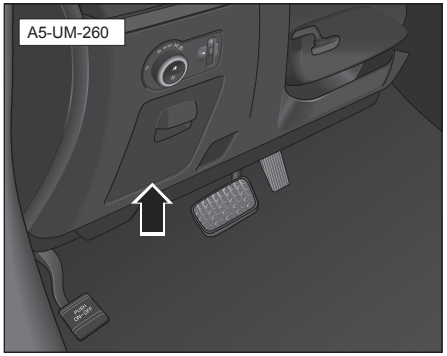

جعبه فیوز مدار در زیر صفحه قاب جعبه فیوز در سمت چپ داشبورد قرار دارد. قاب جعبه فیوز را می توانید با دست بکشید تا باز شود.

جعبه فیوز محفظه موتور

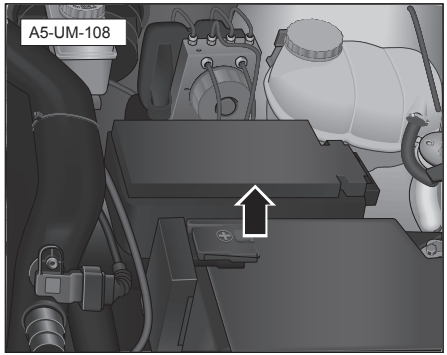

جعبه فیوز محفظه موتور پشت باتری قرار دارد.

بررسی و تعویض فیوز

اگر عملکرد مدار خاصی از یک وسیله الکتریکی متوقف شود، باید بررسی کنید آیا به دلیل نقص فیوز بوده است یا خیر. می‌توانید تصاویر و جداول صفحات ۲۵۶ و ۲۶۰ یا نقشه موقعیت روی قاب جعبه فیوز را برای یافتن فیوز یا چند فیوزی که آن قطعه را کنترل می کنند، دنبال کنید. قبل از اینکه تعیین کنید نقص به دلیل خرابی فیوز است یا خیر، می توانید تمامی فیوزهای معیوب را تعویض کنید و ببینید لوازم الکتریکی به درستی عمل می کنند یا خیر. اگر نقص همچنان وجود دارد، لطفاً با نمایندگی مجاز فروش دیارخوردو تماس بگیرید.

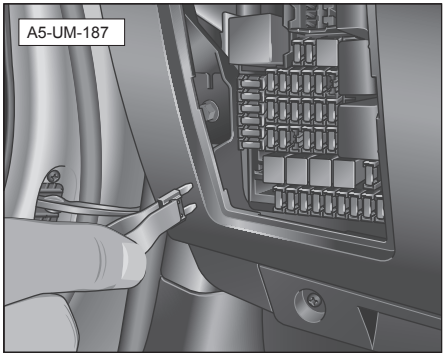

میتوانید از فیوزکش داخل جعبه فیوز مدار برای بیرون کشیدن فیوزهای ذوب شده استفاده کنید.

نکات مفید

فیوزکش در گوشه بالای سمت راست جعبه فیوز مدار قرار دارد و سفیدرنگ است.

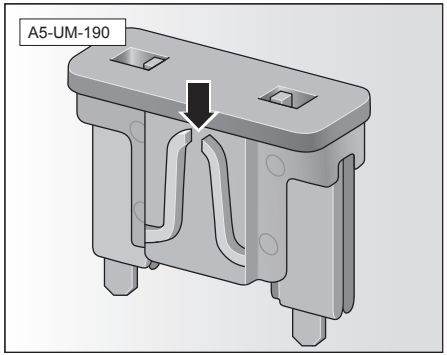

فیوز وسیله الکتریکی که کار نمی کند را بیرون بکشید و بررسی کنید.

سیم فلزی ذوب شده فیوز را بیابید. اگر فیوز ذوب شده است (فیوز موجود در محل علامت پیکان تصویر قطع شده است)، حتما از یک فیوز یدک با آمپر یکسان یا کمتر برای تعویض آن استفاده کنید.

اگر نمی توانید از فیوز یدک استفاده کنید و در نتیجه نمی توانید خودرو را جابجا کنید، می توانید فیوزی با آمپر یکسان یا کمتر از مداری دیگر بیرون بکشید و فیوز ذوب شده را تعویض کنید. با این حال، حتماً مطمئن شوید که این مدار، از جمله مدار فندک یا رادیو، که به طور موقت استفاده نمیشود تأثیری بر رانندگی شما نداشته باشد.

اگر فیوز جایگزین با مقدار اسمی یکسان نیز طی مدتی کوتاه ذوب شد، احتمالاً حاکی از آن است که خودرو دچار نقص الکتریکی جدی است. در این زمان، باید فیوز ذوب شده را در مدار نگه دارید و با نمایندگی مجاز فروش دیارخودرو تماس بگیرید.

احتیاط

اگر از فیوز یدکی با آمپراژ نسبتاً پایین برای تعویض فیوز ذوب شده استفاده کنید، ممکن است دوباره ذوب شود. اگر نقص رفع شد، باید از فیوزی با مقدار اسمی صحیح برای تعویض آن در اسرع وقت استفاده کنید.

جعبه فیوز محفظه موتور ۱*

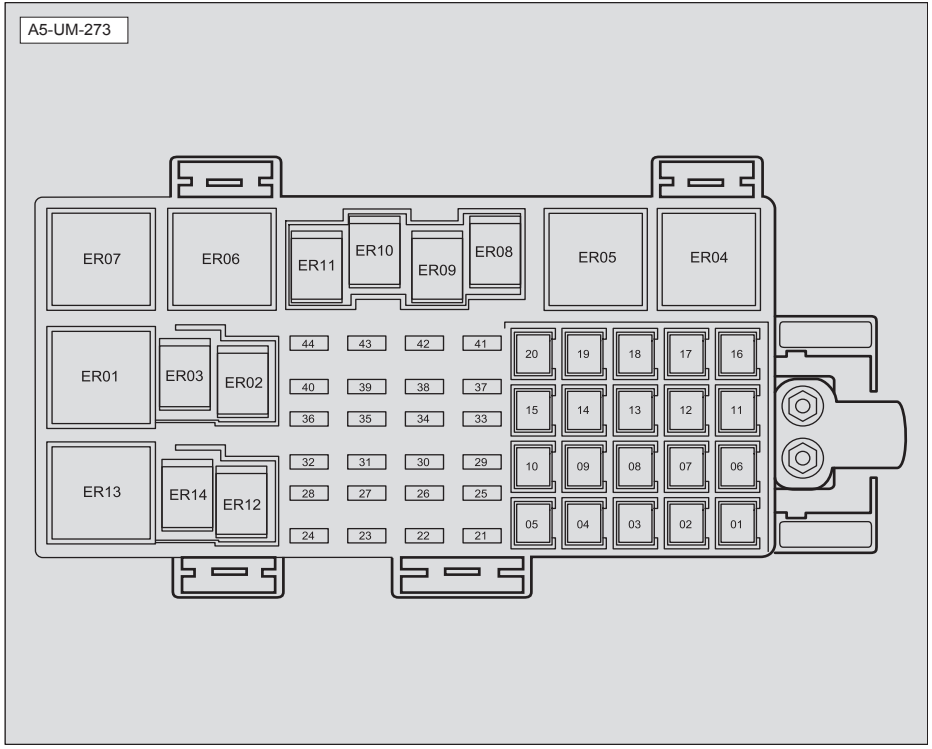

جعبه فیوز محفظه موتور ۱* مشخصات و کارکردهای فیوزهای محفظه موتور

شماره	طبقه	مدار محافظتی
۱	۴۰ آمپر	رله اصلی
۲	۳۰ آمپر	رله استارت
۳	۳۰ آمپر	رله فن الکترونیکی ۱
۴	۴۰ آمپر	رله فن الکترونیکی ۲
۵	۶۰ آمپر	یدکی
۶	۴۰ آمپر	یدکی
۷	–	ذخیره
۸	۳۰ آمپر	یدکی
۹	–	ذخیره
۱۰	۴۰ آمپر	پمپ ESP
۱۱	–	ذخیره
۱۲	۴۰ آمپر	رله فن دمنده
۱۳	–	ذخیره
۱۴	۶۰ آمپر	جعبه الکتریکی داشبورد
۱۵	–	ذخیره
۱۶	۴۰ آمپر	رله ACC/IG۱
۱۷	–	ذخیره
۱۸	–	ذخیره
۱۹	–	ذخیره
۲۰	۳۰ آمپر	شوینده چراغ جلو
۲۱	۷,۵ آمپر	رله کمپرسور
۲۲	۱۰ آمپر	واحد کنترل موتور
۲۳	۱۰ آمپر	ECU گیربکس

۲۴	۲۵ آمپر	کنترل گر ESP
۲۵	۳۰ آمپر	رله برف پاک کن/رله های برف پاک کن سریع و کند
۲۶	۲۵ آمپر	یدکی
۲۷	۱۵ آمپر	رله نور بالا
۲۸	۱۵ آمپر	رله بوق مرکب
۲۹	۱۰ آمپر	بوق ضد سرقت
۳۰	۲۰ آمپر	رله نور پایین
۳۱	۳۰ آمپر	آمپلی فایر AMP
۳۲	۱۵ آمپر	چراغ های ترکیبی چپ جلو
۳۳	۱۰ آمپر	یدکی
۳۴	۱۵ آمپر	یدکی
۳۵	۲۰ آمپر	یدکی
۳۶	۱۵ آمپر	چراغ های ترکیبی راست جلو
۳۷	۷,۵ آمپر	یدکی
۳۸	۵ آمپر	رله استارت
۳۹	۲۰ آمپر	کویل استارت
۴۰	۱۵ آمپر	منبع برق
۴۱	۵ آمپر	یدکی
۴۲	۲۰ آمپر	رله پمپ سوخت
۴۳	۱۵ آمپر	ECU موتور
۴۴	۱۰ آمپر	رله کمپرسور/ فن الکترونیکی ۱/فن الکترونیکی ۲/فن کم سرعت و پر سرعت

نکات مفید

همانطور که در تصور نشان داده شده است، نُه فیوز یدکی در جعبه فیوز محفظه موتور وجود دارد. اگر فیوزی از خودروی شما معیوب شد، می توانید از فیوز یدک برای تعویض آن استفاده کنید.

نکات مفید

تضمین نمی شود که مشخصات فیوز ذکر شده در بالا در مورد کلیه مدل های خودرو صدق کند. برای کسبِ اطلاعات کامل مربوط به استفاده از فیوزها، لطفاً به مدل خاص خودرو مراجعه کنید. فیوزهای مدل های مختلف خودرو ممکن است کمی متفاوت باشند.
بعضی لوازم الکتریکی مجهز به چند فیوز هستند. همچنین ممکن است چندین لوازم الکتریکی با هم تنها یک فیوز داشته باشند.

جعبه فیوز محفظه موتور ۲*

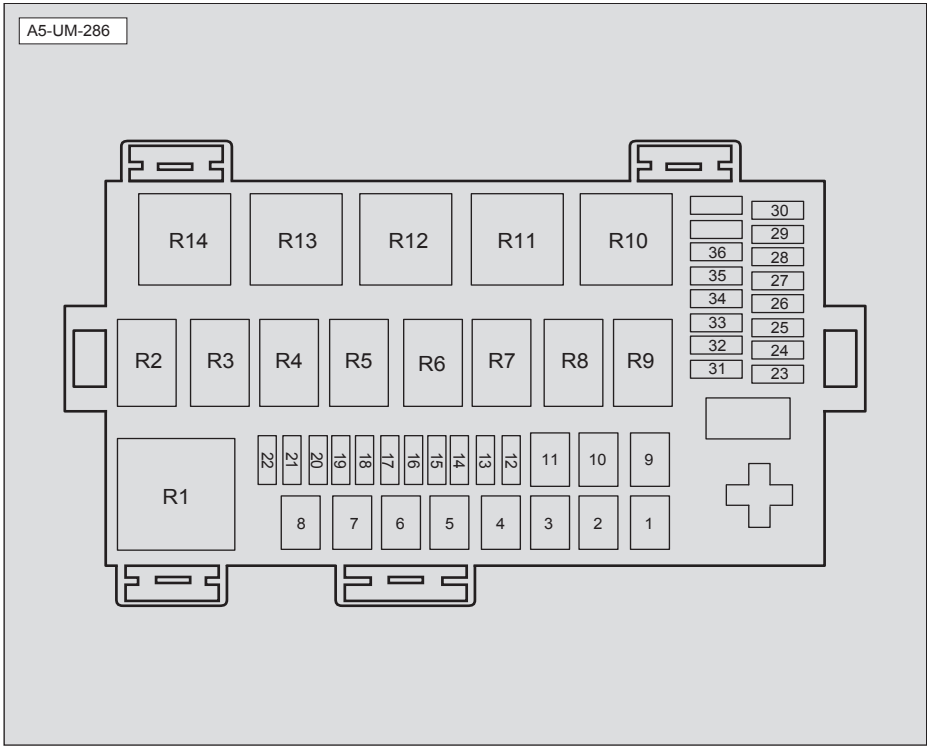

مشخصات و کارکردهای فیوزهای مدار

شماره	طبقه	مدار محافظتی
۱	۶۰ آمپر	منبع نیروی جعبه فیوز
۲	۳۰ آمپر	استارت
۳	۳۰ آمپر	فن خنک کننده ۱
۴	۴۰ آمپر	فن خنک کننده ۲
۵	۳۰ آمپر	منبع برق ACC
۶	۳۰ آمپر	منبع برق سوئیچ استارت
۷	۴۰ آمپر	ECU موتور
۸	۴۰ آمپر	پمپ ESP
۹	۳۰ آمپر	شوینده چراغ جلو
۱۰	۴۰ آمپر	فن دمنده
۱۱		یدکی
۱۲	۷,۵ آمپر	کمپرسور تهویه هوا
۱۳	۱۰ آمپر	ECU موتور مدار پیوسته
۱۴	۱۰ آمپر	نیروی مستمر برای ECU گیربکس
۱۵	۲۵ آمپر	شیر ESP
۱۶		یدکی
۱۷	۲۰ آمپر	چراغ های نور بالا و پایین
۱۸	۱۵ آمپر	چراغ مه شکن جلو
۱۹		یدکی
۲۰	۳۰ آمپر	آمپلی فایر صوتی
۲۱	۱۵ آمپر	بوق مرکب
۲۲	۱۵ آمپر	بوق ضد سرقت
۲۳	۲۰ آمپر	پمپ سوخت
۲۴	۱۰ آمپر	کویل رله فن خنک کننده

۲۵	۱۵ آمپر	ECU موتور
۲۶	۱۵ آمپر	انژکتور سوخت، سنسور اکسیژن، توربوشارژر، شیر مارپیچ مخزن کربن، شیر اگزوز
۲۷	۲۰ آمپر	کویل استارت
۲۸		یدکی
۲۹		یدکی
۳۰		یدکی
۳۱		یدکی
۳۲	۱۵ آمپر	چراغ جلو چپ
۳۳		یدکی
۳۴	۱۵ آمپر	چراغ جلو راست، و تنظیم ارتفاع چراغ جلو
۳۵		یدکی
۳۶	۵ آمپر	سیگنال بازخورد راه اندازی

⚠ هشدار

استفاده از فیوز نامناسب یا دستکاری شده ممکن است باعث آتش سوزی یا حادثه مرگبار شود.

احتیاط

بعضی فیوزها باید توسط نمایندگی مجاز فروش دیارخودرو تعویض شوند. برای اطلاع از جزئیات، لطفاً پرسش های خود را با نمایندگی مجاز فروش دیارخودرو در میان بگذارید.

i نکات مفید

تضمین نمی شود که مشخصات فیوز ذکر شده در بالا در مورد کلیه مدل های خودرو صدق کند. برای کسب اطلاعات کامل مربوط به استفاده از فیوزها، لطفاً به مدل خاص خودرو مراجعه کنید. فیوزهای مدل های مختلف خودرو ممکن است کمی متفاوت باشند.

بعضی لوازم الکتریکی مجهز به چند فیوز هستند. همچنین ممکن است چندین لوازم الکتریکی با هم تنها یک فیوز داشته باشند.

فیوز مدار

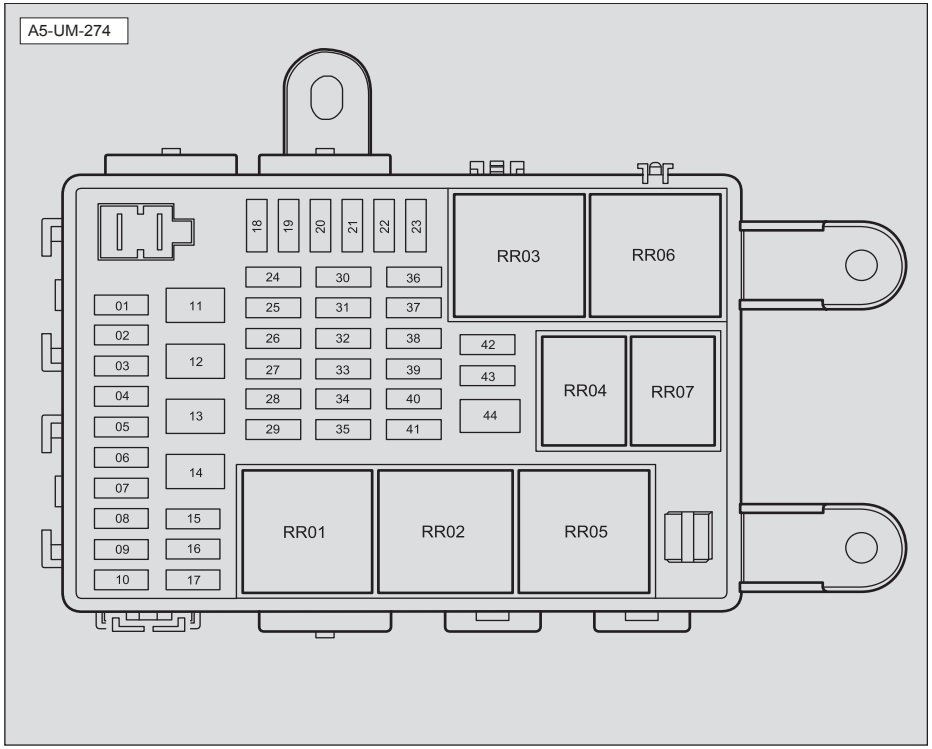

مشخصات و کارکردهای فیوزهای مدار ۱*

شماره	طبقه	مدار محافظتی
۱	۳۰ آمپر	منبع برق
۲	۱۵ آمپر	کنترل کننده بدنه خودرو
۳	۱۰ آمپر	سوئیچ ترمز
۴	۱۵ آمپر	قفل الکتریکی ستون فرمان
۵	۲۰ آمپر	کنترل کننده بدنه خودرو
۶	۳۰ آمپر	یدکی
۷	۱۵ آمپر	کنترل کننده بدنه خودرو
۸	۷,۵ آمپر	منبع برق رله چراغ پلاک
۹	۱۵ آمپر	منبع برق فندک
۱۰	۷,۵ آمپر	منبع برق
۱۱	۳۰ آمپر	صندلی راننده
۱۲	۳۰ آمپر	موتورهای بالابرنده شیشه جلو چپ/ عقب چپ
۱۳	۳۰ آمپر	موتورهای بالابرنده شیشه جلو راست/ عقب راست
۱۴	۳۰ آمپر	صندلی برقی سرنشین
۱۵	۲۰ آمپر	ECU سایروف
۱۶	۲۰ آمپر	یدکی
۱۷	۱۰ آمپر	منبع برق چراغ های داخلی
۱۸	۲۰ آمپر	کنترل کننده بدنه خودرو
۱۹	۷,۵ آمپر	موتور راه انداز قاب باک سوخت
۲۰	۲۰ آمپر	کنترلگر سیستم گرمایشی و تهویه صندلی راننده
۲۱	۲۰ آمپر	کنترلگر سیستم گرمایشی و تهویه صندلی سرنشین

۲۰	۲۰ آمپر	کنترلگر سیستم گرمایشی و تهویه صندلی راننده
۲۱	۲۰ آمپر	کنترل گر سیستم گرمایشی و تهویه صندلی سرنشین
۲۲	۲۰ آمپر	گرم کن/تهویه صندلی عقب
۲۳	۷,۵ آمپر	کویل مارپیچ میله دنده
۲۴	۷,۵ آمپر	کنترلگر سیستم راه اندازی بدون کلید منبع نیروی IG۲ و انتهای کویل رله فن دمنده
۲۵	۷,۵ آمپر	منبع نیروی IG۲ ویژه سنسور دمای داخلی/آینه وسط /سان روف سنسور باران
۲۶	۱۰ آمپر	منبع نیروی IG۲ ویژه تهویه و گرم کن صندلی/سوئیچ های کنترل مرکزی و غیره
۲۷	۱۵ آمپر	موتور شوینده شیشه جلو
۲۸	۷,۵ آمپر	چراغ دنده عقب
۲۹	۱۵ آمپر	خروجی برق ۱۲ ولت
۳۰	۵ آمپر	واحد کنترل سیستم راه اندازی بدون کلید منبع نیروی IG۲
۳۱	۷,۵ آمپر	منبع نیروی IG۱ ویژه ایربگ ها
۳۲	۷,۵ آمپر	منبع نیروی IG۱ ویژه سوئیچ ترمز / تجهیزات/ کنترل کننده بدنه خودرو/ تهویه هوا
۳۳	۷,۵ آمپر	منبع نیروی IG۱ ویژه ماژول کمکی دید بغل/دوربین ویدیویی آینه بغل/کنترل فشار باد تایر/YRS/سیستم های SAS
۳۴	۱۵ آمپر	منبع نیروی IG۲ ویژه ECU گیربکس
۳۵	۱۰ آمپر	منبع نیروی IG۲ ویژه ECU موتور
۳۶	۵ آمپر	یدکی
۳۷	۱۰ آمپر	منبع نیروی مستمر ویژه واحد کنترل سیستم راه اندازی بدون کلید ۱

مشخصات و کارکردهای فیوزهای مدار ۲*

شماره	طبقه	مدار محافظتی
۱	۳۰ آمپر	منبع نیروی مستمر برای سیستم راه اندازی بدون کلید/سیستم صوتی/ تجهیزات/تنظیم خودکار ارتفاع چراغ جلو/ سیستم های کنترل فشار باد تایر
۲	۱۵ آمپر	منبع نیروی ۲ کنترل کننده بدنه خودرو
۳	۱۰ آمپر	سوئیچ ماژول عیب یابی داخلی/ترمز
۴	۱۵ آمپر	قفل الکتریکی ستون فرمان ESCL
۵	۲۰ آمپر	منبع نیروی ۳ کنترل کننده بدنه خودرو
۶	۳۰ آمپر	منبع برق برف پاک کن
۷	۲۰ آمپر	منبع نیروی ۱ کنترل کننده بدنه خودرو
۸	۷,۵ آمپر	چراغ پلاک
۹	۱۵ آمپر	فندک
۱۰	۷,۵ آمپر	منبع نیروی ACC برای سیستم راه اندازی بدون کلید/کنترل کننده کننده بدنه خودرو/ سیستم صوتی/سوئیچ تنظیم آینه بغل
۱۱	۳۰ آمپر	صندلی برقی راننده
۱۲	۳۰ آمپر	موتورهای بالابرنده شیشه جلو چپ/ عقب چپ
۱۳	۳۰ آمپر	موتورهای بالابرنده شیشه جلو راست/ عقب راست
۱۴	۳۰ آمپر	صندلی برقی سرنشین جلو
۱۵	۲۰ آمپر	منبع برق مستمر برای ماژول سان روف
۱۶	۲۰ آمپر	یدکی
۱۷	۱۰ آمپر	منبع برق چراغ های داخلی
۱۸	۲۰ آمپر	منبع نیروی رله IG۲
۱۹	۷,۵ آمپر	موتور راه انداز قاب باک سوخت

۲۲	۱۵ آمپر	یدکی
۲۳	۷,۵ آمپر	یدکی
۲۴	۷,۵ آمپر	رله کنترل گر سیستم راه اندازی بدون کلید و فن دمنده
۲۵	۷,۵ آمپر	منبع برق
۲۶	۱۰ آمپر	منبع برق
۲۷	۱۵ آمپر	موتور شوینده شیشه جلو
۲۸	۷,۵ آمپر	چراغ و علامت خطر دنده عقب
۲۹	۱۵ آمپر	منبع برق ۱۲ ولتی
۳۰	۵ آمپر	واحد کنترل سیستم راه انداز بدون کلید
۳۱	۷,۵ آمپر	ایربگ
۳۲	۷,۵ آمپر	منبع برق
۳۳	۷,۵ آمپر	منبع برق
۳۴	۱۵ آمپر	منبع برق
۳۵	۱۰ آمپر	ECU موتور
۳۶	۱۰ آمپر	کنترل کننده بدنه خودرو
۳۷	۱۰ آمپر	واحد کنترل سیستم راه انداز بدون کلید
۳۸	۵ آمپر	واحد کنترل سیستم راه انداز بدون کلید
۳۹	۱۵ آمپر	سیستم صوتی
۴۰	۱۰ آمپر	منبع برق
۴۱	—	ذخیره
۴۲	۱۰ آمپر	ذخیره
۴۳	۷,۵ آمپر	آینه بغل چپ/راست
۴۴	۴۰ آمپر	یخ زدا و گرم کن شیشه عقب

۳۸	۱۰ آمپر	منبع نیروی مستمر ویژه واحد کنترل سیستم راه اندازی بدون کلید ۲
۳۹	۱۵ آمپر	منبع نیروی مستمر ویژه سیستم رادیو/ تله ماتیک
۴۰	۱۰ آمپر	منبع نیروی مستمر ویژه تجهیزات/ تنظیم خودکار ارتفاع چراغ جلو/ سیستم های کنترل فشار باد تایر
۴۱	۱۵ آمپر	یدکی
۴۲	۱۵ آمپر	یدکی
۴۳	۷,۵ آمپر	گرم کن آینه بغل
۴۴	۴۰ آمپر	یخ زدای شیشه عقب

⚠ هشدار

استفاده از فیوز نامناسب یا تعمیر شده ممکن است باعث آتش سوزی یا حادثه مرگبار شود.

احتیاط

بعضی فیوزها باید توسط نمایندگی مجاز فروش دیارخودرو تعویض شوند. برای اطلاع از جزئیات، سؤالاتتان را مستقیماً از یک نمایندگی مجاز فروش دیارخودرو بپرسید.

i نکات مفید

تضمین نمی شود که مشخصات فیوز ذکر شده در بالا در مورد کلیه مدل های خودرو صدق کند. برای کسب اطلاعات کامل مربوط به استفاده از فیوزها، لطفاً به مدل خاص خودرو مراجعه کنید. فیوزهای مدل های مختلف خودرو ممکن است کمی متفاوت باشند.

بعضی لوازم الکتریکی مجهز به چند فیوز هستند. همچنین ممکن است چندین لوازم الکتریکی با هم تنها یک فیوز داشته باشند.

تعویض لامپ

معمولاً تعویض لامپ بدون باز کردن بعضی قطعات خودرو امکان پذیر نیست. این مورد به طور ویژه برای آن دسته از لامپ هایی صدق می کند که کار با آنها تنها از درون محفظه موتور ممکن است. چنین کاری به مهارت های حرفه ای نیاز دارد.

در نتیجه توصیه می کنیم برای تعویض لامپ به نمایندگی مجاز فروش دیارخودرو مراجعه کنید.

⚠ هشدار

هنگام کار بر روی محفظه موتور باید دقت ویژه ای به خرج داد!
لامپ ها تحت فشارند. ممکن است هنگام تعویض منفجر شوند.

راه اندازی اضطراری

راه اندازی اضطراری– اگر در اثر تخلیه شدن شارژ باتری روشن کردن موتور امکان پذیر نیست، می توانید با استفاده از باتری خودرویی دیگر از طریق کابل اتصال آن را روشن کنید. نکات زیر نیز باید رعایت شوند:

- ولتاژ اسمی باتری های تأمین کننده برق باید ۱۲ ولت باشد و ظرفیت آنها (آمپرساعت) نباید کمتر از باتری خودرویی باشد که خالی شده است.
- تنها کابل های اتصال با سطح مقطع کافی را می توان استفاده کرد. باید از دستورالعمل های ارائه شده از سوی شرکت سازنده کابل برق پیروی کرد.
- تنها باید از کابل های اتصال دارای نگهدارنده الکترود عایق دار استفاده کرد.

i نکات مفید

ظرفیت باتری نصب شده بر روی این خودرو ۷۰ آمپرساعت است.

⚠ هشدار

مطلقاً باتری های یخ زده را شارژ نکنید. این امر ممکن است باعث انفجار شود! حتی اگر یخ آن باز شود، ممکن است هنگامی که باتری ها شارژ شد اسید از آنها تراوش کند و در نتیجه موجب خوردگی شود. باتری های یخ زده باید تعویض شوند.

احتیاط

هنگام روشن کردن موتور از طریق کابل های اتصال، نگذارید دو خودرو با هم تماس داشته باشند. در غیر اینصورت، زمانی که قطب های مثبت دو باتری به هم وصل می شوند، جریان فوراً وصل می شود و احتمال بروز حادثه وجود دارد.
قبل از شروع عملیات تعمیر و نگهداری باتری، دستورالعمل های هشداری و ایمنی مربوط به تعمیر و نگهداری باتری را کاملاً خوانده و رعایت کنید.

کابل های اتصال

برای اتصال باتری ها از طریق کابل های اتصال، لازم است ابتدا پایانه های مثبت و سپس منفی را وصل کنید.

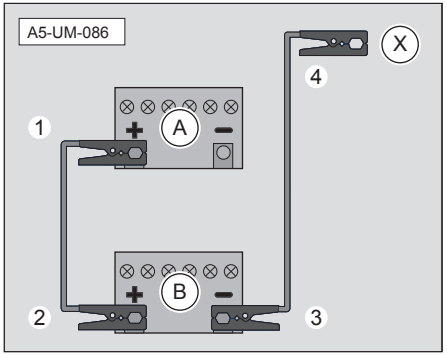

۱. دکمه استارت/توقف را در حالت خاموش («OFF») قرار دهید.

۲. یک طرف –۱– کابل برق قرمز رنگ را به قطب مثبت (+) باتری دریافت کننده نیرو «A» وصل کنید.

۳. طرف دیگر –۲– را به قطب مثبت (+) باتری تأمین کننده نیرو «B» وصل کنید.

۴. یک طرف –۳– کابل برق مشکی رنگ را به قطب منفی (–) باتری تأمین کننده نیرو «B» و طرف دیگر –۴– را به سیلندر موتور باتری دریافت کننده نیرو «A» یا قطعه ای فلزی متصل به سیلندر موتور وصل کنید.

۵. خودرو را با باتری تأمین کننده نیرو روشن کنید و بگذارید در حالت خلاص کار کند و سپس موتور خودرو را با باتری دریافت کننده نیرو روشن کنید و بگذارید مدتی کار کند تا موتور باتری دریافت کننده نیرو را شارژ کند.

احتیاط

- کابل های اتصال را محکم ببندید و از تماس کابل های اتصال با قطعات متحرکت خودرو جلوگیری کنید.
- هنگام باز کردن کابل های اتصال، لازم است فن دمنده یا گرم کن شیشه عقب خودرو را با باتری دریافت کننده نیرو روشن کنید تا از مقدار نهایت ولتاژ ایجاد شده هنگام قطع کابل های برق کاسته شود.
- برای اطمینان از اتصال موفق باتری به باتری، موتور باید هنگام قطع کابل ها همچنان کار کند.

هشدار

برای اطمینان از اتصال موفق باتری به باتری، موتور باید هنگام قطع کابل ها همچنان کار کند.

- محفظه موتور قسمتی پرخطر است. تعمیر و نگهداری نامناسب ممکن است به آسانی به وقوع حوادثٍ مرگبار منجر شود.
- مطلقاً کابل برق منفی را مستقیم به قطب منفی باتری گیرنده نیرو وصل نکنید. در غیر اینصورت زمانی که کابل های برق وصل می شوند ایجاد جرقه می کند. ممکن است گازهای اشتعال زای ایجاد شده توسط باتری با جرقه آتش بگیرند و در نتیجه موجب حوادث انفجاری گردد.
- مطلقاً کابل برق منفی را به هیچ یک از قطعات سیستم سوختررسانی یا خط لوله ترمز وصل نکنید. انجام این کار ممکن است باعث آتش سوزی شود.
- هنگام انجام امور تعمیر و نگهداری، مطلقاً خم نشوید و به باتری نگاه نکنید تا از سوختگی ناشی از اسید جلوگیری کنید.
- به شعله های روباز دست نزنید. انجام این کار ممکن است باعث انفجار شود.

بکسل اضطراری

قسمت جلو و عقب خودرو هر دو به حلقه بکسل مجهز هستند که میتوان از آنها جهت بکسل کردن استفاده کرد. زمانی که خودروی شما از کار می افتد یا دچار حادثه می شود، می توانید از حلقه بکسل جلو یا عقب به عنوان نقطه کشش استفاده کرده و خودروی خود را بکسل کنید.

احتیاط

از حلقه بکسل نباید برای بکسل کردن سایر خودروها استفاده کرد. از آن نمی توان برای بکسل کردن تریلرها استفاده کرد.

بهترین روش بکسل کردن استفاده از کشنده ویژه بکسل یا معلق کردن خودرو (با بالابردن چرخ های جلو) جهت بکسل کردن است. اگر خودرو باید در حالی که چهار چرخ آن روی زمین است بکسل شود، باید مراقب موارد زیر باشید:

- دکمه استارت/توقف باید در حالت حرکت («RUN») باشد. چراغ های خطر اضطراری را روشن کنید.
- اهرم دنده را در حالت خلاص («N») قرار دهید.

بکسل کردن قسمت جلوی خودرو

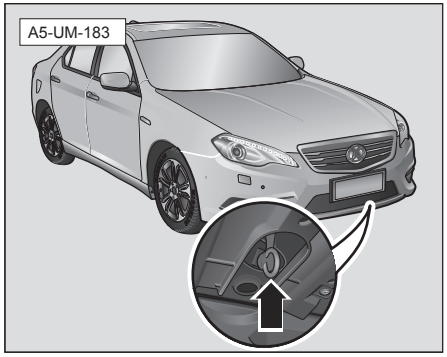

مراحل ویژه آن به شرح ذیل است:

۱. آچار چرخ و حلقه بکسل را از صندوق عقب بیرون بیاورید.

۲. درپوش لاستیکی را از قاب جلو مطابق علامت پیکان قطع کنید.

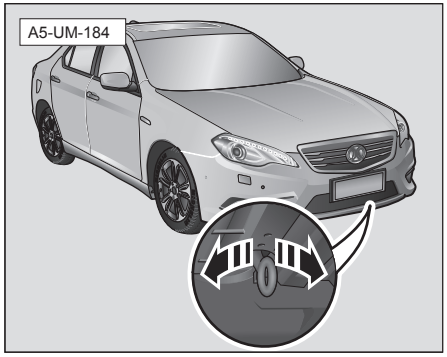

۳. حلقه بکسل را در جهت عقربه های ساعت در سوراخ رزوه شده در سمت راست سپر جلو بچرخانید و محکم کنید.

۴. آچار چرخ را وارد حلقه بکسل کرده و بچرخانید تا به موقعیت محدودکننده برسد.

هشدار

- رانندگان بی تجربه نباید سعی کنند دیگر خودروها را بکسل کنند تا از بروز حادثه جلوگیری شود.
- حلقه بکسل باید محکم در سوراخ رزوه بسته شود. در غیر اینصورت ممکن است حلقه بکسل هنگام بکسل کردن خودرو از سوراخ رزوه خارج شود.

پس از انجام بکسل، حلقه بکسل را با دنبال کردن مراحل بالا به صورت معکوس باز کنید و درپوش لاستیکی را به درستی بر روی آن قرار دهید.

احتیاط

- راننده خودروی بکسل شده باید چراغ های هشدار اضطراری را روشن کند. همچنین باید قوانین و مقررات مربوطه را رعایت کند.
- زمانی که خودرو بکسل می شود، لازم است اهرم دنده در حالت خلاص «N» قرار داشته باشد.
- مطمئن شوید که طناب بکسل همواره محکم باشد.
- حلقه بکسل باید همراه با خودرو حمل شود.

بکسل کردن قسمت عقب خودرو

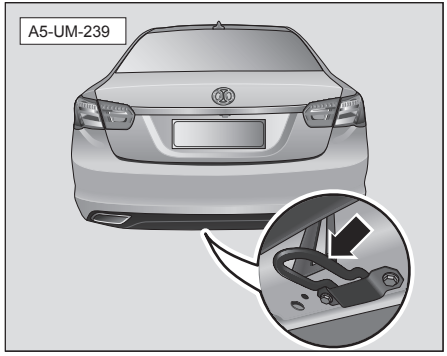

حلقه بکسل عقب – پیکان– بر روی صفحه جوشکاری شده در قسمت عقب خودرو نصب است.

کشیدن (بکسل) خودرو

اگر لازم است خودرو بکسل شود، توصیه می کنیم آن را به نمایندگی مجاز فروش دیارخودرو یا شرکت تجاری یدک کشی بسپارید. زمانی که با آنها تماس میگیرید، باید به آنها بگویید خودرو باید چگونه بکسل شود.

برای بکسل کردن خودرو، می توان از وسیله مناسب بکسل استفاده کرد تا خودرو بدون آسیب بکسل شود. کارکنان شرکت های تجاری یدک کشی با قوانین بکسل ملی/استانی/شهری و محلی آشنایی دارند. می توانید از آنها درخواست کمک کنید.

بکسل کردن از جلو

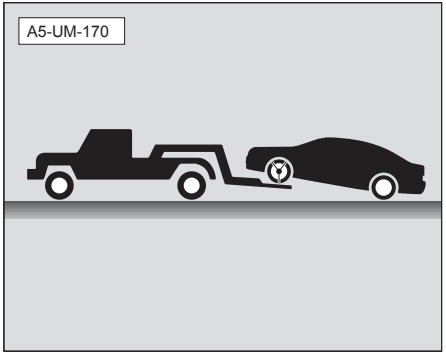

احتیاط

زمانی که چرخ ها بالا برده می شوند، مطمئن شوید که انتهای مخالف طرف بلند شده فاصله مناسبی را با سطح زمین حفظ کند. در غیر اینصورت، ممکن است هنگام بکسل کردن سپر یا بدنه خودروی بکسل شونده صدمه ببیند.

بکسل کردن از عقب

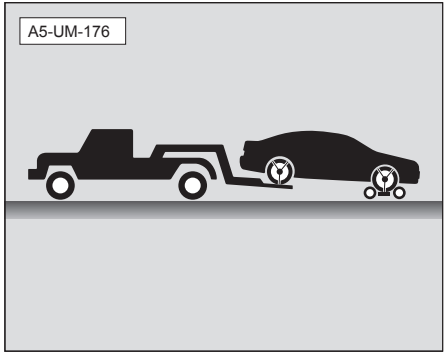

احتیاط

زمانی که چرخ های جلو روی زمین هستند، خودرو را از عقب بکسل نکنید. این کار به سیستم گیربکس خودرو آسیب جدی وارد می کند.

استفاده از کامیون کفی برای بکسل کردن خودرو

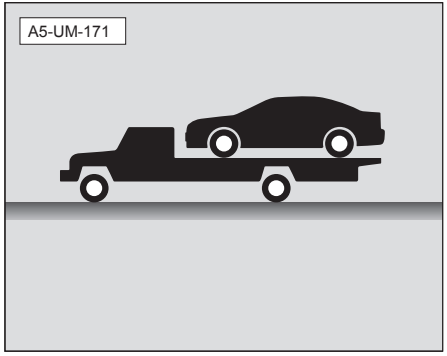

احتیاط

حتما ترمز دستی را بکشید و تمامی چهار چرخ را به خوبی ثابت کنید تا در صورت ترمز شدید از حرکت خودرو جلوگیری شود.

استفاده از لیفت تراک برای بکسل کردن خودرو

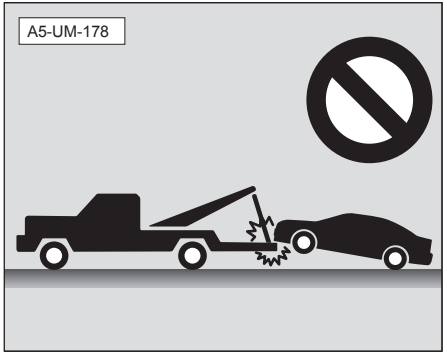

احتیاط

برای بکسل کردن خودرو از جلو یا عقب از لیفت تراک استفاده نکنید. این کار به بدنه خودرو آسیب می زند.

مشخصات فنی

شماره شناسایی ۲۷۲
پارامترهای خودرو ۲۷۴

شماره شناسایی

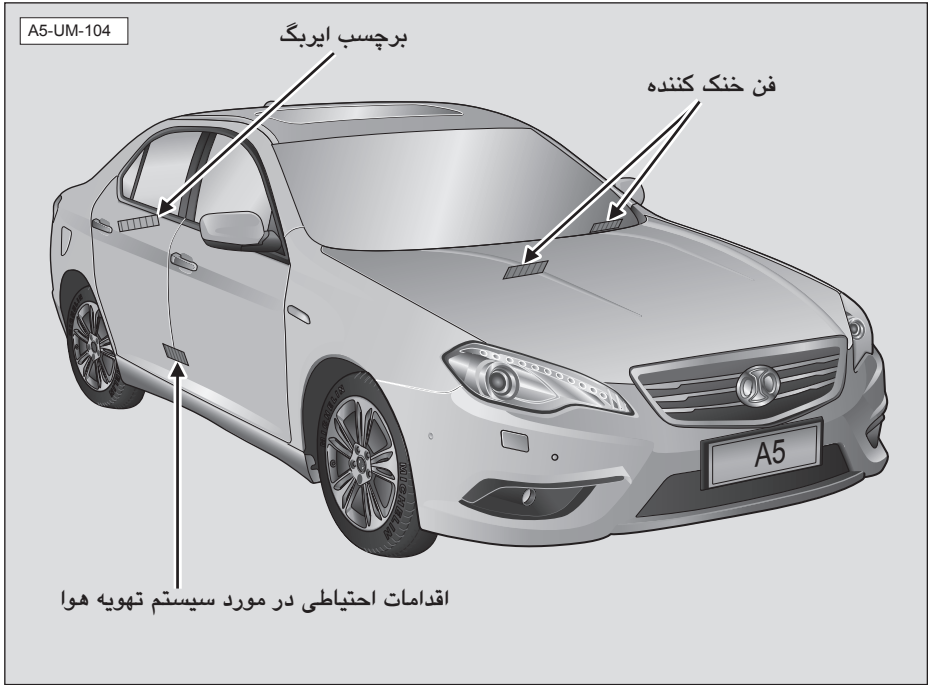

شماره شناسایی خودرو (VIN) بر روی دیواره داخلی محفظه موتور، برچسب بالای کنسول تجهیزات و تیرک ورقه فلزی عقب فلز صفحه عقب (قابل مشاهده از صندوق عقب) درج شده است.

پلاک نام محصول بر روی ستون B در سمت راست قرار دارد. پلاک نام محصول با VIN، مدل موتور، مدل خودرو، حجم سیلندر، حداکثر حجم کل طراحی شده، تاریخ ساخت و دیگر اطلاعات درج می شود.

کدگذاری موتور و سیستم گیربکس

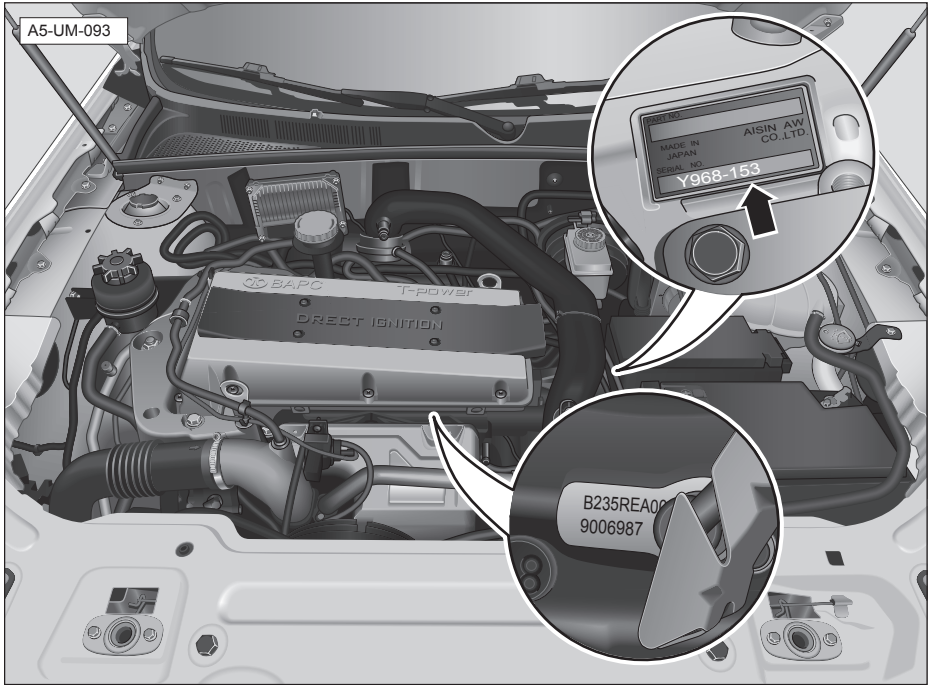

شماره موتور بر روی بدنه موتور درج شده است در حالی که شماره سیستم گیربکس بر روی برچسب سیستم گیربکس درج شده است.

پلاک اطلاعات خودرو

برچسب محصول زیر ستون B در طرف سرنشین جلو قرار دارد. اطلاعات زیر را می توان از برچسب محصول خواند:

۱. شماره شناسایی خودرو
۲. مارک و مدل خودرو
۳. مدل موتور و حداکثر قدرت خالص موتور
۴. حجم موتور و حداکثر حجم کل مجاز
۵. تعداد سرنشین و سال و ماه ساخت

پارامترهای خودرو

ابعاد

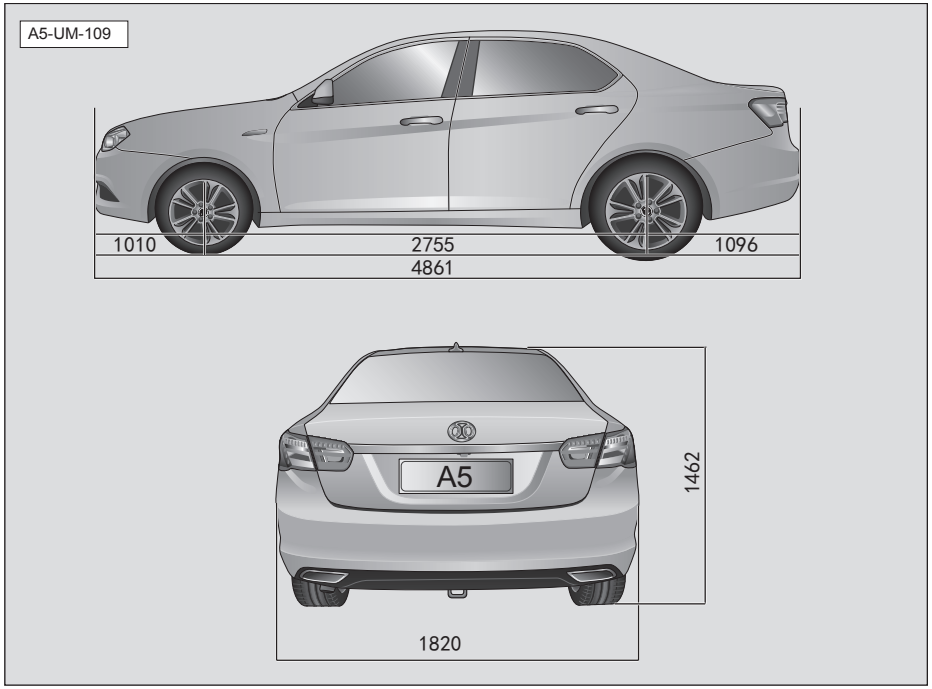

مورد	ابعاد
طول کل (میلی متر)	۴۸۶۱
عرض کل (بدون آینه های بغل) (میلی متر)	۱۸۲۰
ارتفاع کل (با بار کامل) (میلی متر)	۱۴۰۷
ارتفاع کل (در حالت وزن کل خودرو) (میلی متر)	۱۴۶۲
فاصله دو محور چرخ (میلی متر)	۲۷۵۵
تعلیق جلو (میلی متر)	۱۰۱۰
تعلیق عقب (میلی متر)	۱۰۹۶
حداقل فضای آزاد تا زمین (با بار کامل) (میلی متر)	≥۱۳۰
فاصله دو چرخ جلو (میلی متر)	۱۵۲۴
فاصله دو چرخ عقب (میلی متر)	۱۵۳۰

پارامترهای موتور

موتور بنزینی ۱,۸ لیتری توربو

سوخت	#۹۲ / #۹۳
فرم	چهار سیلندر خطی با توربوشارژ سبک
استاندارد خروج گازها	Euro IV
قطر سیلندر (میلی متر)	۸۵,۷
کورس پیستون (میلی متر)	۷۸
حجم موتور (لیتر)	۱,۷۹۹
نسبت تراکم	۹,۲:۱
حداکثر قدرت/سرعت (کیلووات/دور/دقیقه)	۱۳۰:۵۵۰۰
حداکثر گشتاور/سرعت (نیوتن متر/دور/دقیقه)	۲۴۰/۱۹۰۰-۴۵۰۰
سرعت در دور خلاص (دور/دقیقه)	۸۲۵±۳۰
حداقل میزان مصرف سوخت (گرم/کیلووات ساعت)	۲۴۸
توالی احتراق	۱-۳-۴-۲

وزن

مورد		۱,۸ تن لیتر (توربو)	۲,۰ لیتر (توربو)	۲,۳ لیتر (توربو)
وضعیت وزن کل خودرو (کیلوگرم)	وزن کل	۱۵۸۶	۱۵۹۰	۱۶۰۰
	وزن بار محور جلو	۹۷۳	۹۷۴	۹۷۸
	وزن بار محور عقب	۶۱۳	۶۱۶	۶۲۲
وضعیت حداکثر وزن کل (کیلوگرم)	وزن کل	۲۰۲۶	۲۰۳۰	۲۰۴۰
	وزن بار محور جلو	۱۰۷۳	۱۰۷۵	۱۰۷۸
	وزن بار محور عقب	۹۵۳	۹۵۵	۹۶۲
حداکثر وزن بار (کیلوگرم)		۴۴۰		

موتور بنزینی ۲ لیتری توربو

سوخت	۹۳
فرم	چهار سیلندر خطی با توربوشارژ سبک
استاندارد خروج گازها	EURO V
قطر سیلندر (میلی متر)	۹۰
کورس پیستون (میلی متر)	۷۸,۳
حجم موتور (لیتر)	۱,۹۹۲
نسبت تراکم	۹,۰:۱
حداکثر قدرت/سرعت (کیلووات/دور/دقیقه)	۱۵۰:۵۵۰۰
حداکثر گشتاور/سرعت (نیوتن متر/دور/دقیقه)	۲۸۰/۱۹۰۰-۴۵۰۰
سرعت خلاصی (دور/دقیقه)	۸۲۵±۳۰
حداقل میزان مصرف سوخت (گرم/کیلووات ساعت)	۲۴۸
توالی احتراق	۱-۳-۴-۲

موتور بنزینی ۲,۳ لیتری توربو

سوخت	EURO V
فرم	چهار سیلندر خطی با توربوشارژ سنگین
استاندارد خروج گازها	EURO V
قطر سیلندر (میلی متر)	۹۰
کورس پیستون (میلی متر)	۹۰
حجم موتور (لیتر)	۲,۲۹۰
نسبت تراکم	۹,۳:۱
حداکثر قدرت/سرعت (کیلووات/دور/دقیقه)	۱۸۴:۵۳۰۰
حداکثر گشتاور/سرعت (نیوتن متر/دور/دقیقه)	۳۵۰/۱۹۰۰-۴۵۰۰
سرعت دور موتور در وضعیت خلاص (دور/دقیقه)	۸۲۵±۳۰
حداقل میزان مصرف سوخت (گرم/کیلووات ساعت)	۲۴۵
توالی احتراق	۱-۳-۴-۲

پارامترهای ساخت

مورد	۱,۸ توربو	۲,۰ توربو	۲,۳ توربو
حداقل قطر چرخش (در طول مرکز چرخ بیرونی جلو) (متر)	≤۱۱,۸		
زاویه نزدیک شدن (بدون بار)	≥۱۴°		
زاویه دور شدن (بدون بار)	≥۱۸°		
تعداد صندلی (بعلاوه صندلی راننده)	۵		

پارامترهای هم محورسازی چرخ جلو

زاویه کمبر چرخ جلو	-۰,۸°±۰,۵°
زاویه کستر	۲,۹°±۰,۵°
زاویه کینگ پین	۱۲,۶°±۰,۵°
زاویه افقی چرخ جلو (کل)	۰,۲۸°±۰,۰۸°

پارامترهای هم محورسازی چرخ عقب

زاویه کمبر چرخ عقب	-۰,۴°±۰,۲۵°
زاویه افقی چرخ عقب (کل)	۰,۴۲°±۰,۲۰°

چرخ ها

مورد	چرخ جلو	چرخ عقب	تایر زاپاس
حالت سرد	۲,۵ بار	۲,۵ بار	۴,۲ بار
حالت داغ	۲,۵ بار	۲,۵ بار	۴,۲ بار
بدون بار	۲,۵ بار	۲,۵ بار	۴,۲ بار
بار کامل	۲,۵ بار	۲,۵ بار	۴,۲ بار
ابعاد رینگ	رینگ های آلیاژ آلومینیوم J ۱۷x۷,۵		رینگ استیل ۱ ۱۶×۴j
ابعاد تایر	۲۳۵/۴۵R۱۷		T۱۱۵/۷۰R۱۶

ظرفیت ها

ظرفیت باک سوخت (لیتر)	۷۰
روغن موتور و فیلتر (لیتر)	۴,۰
روغن گیربکس اتوماتیک (لیتر)	۷,۸
مایع خنک کننده (لیتر)	۷,۴
مایع شیشه شور شیشه جلو (لیتر)	۴,۵
روغن فرمان هیدرولیک (لیتر)	۱,۱
روغن ترمز (لیتر)	۰,۹ تا ۱ لیتر

عملکرد قدرتی

مورد	۱,۸ توربو	۲,۰ توربو	۲,۳ توربو
شتاب ۰ تا ۱۰۰ کیلومتر/ساعت مستقیم از دنده (ثانیه)	≤۱۰,۵	≤۱۰,۲	≤۸,۲
حداکثر سرعت خودرو (کیلومتر/ساعت)	≥۲۰۰	≥۲۲۰	≥۲۴۰
حداقل سرعت ثابت خودرو در دنده D (کیلومتر/ساعت)	≤۱۰	≤۱۰	≤۱۰
حداکثر شیب قابل عبور (٪) در سطح جاده ای خشک، محکم و روسازی شده	≥۳۰٪	≥۳۰٪	≥۳۰٪
فاصله لغزش در سرعت اولیه ۵۰ کیلومتر/ساعت (متر)	≥۵۸۰	≥۵۸۰	≥۵۸۰

مصرف سوخت(لیتر)
سرعت ثابت 7.09
جاده 9.6
شهری 11.9

کارکرد

روش تست		الزامات
مصرف سوخت در سرعت برابر ۹۰ کیلومتر/ساعت (لیتر)	۱,۸ توربو	≤۸,۳۰
	۲,۰ توربو	≤۷,۶۲
	۲,۳ توربو	≤۷,۰۹
مصرف سوخت در زمان رانندگی (لیتر)	۱,۸ توربو	≤۹,۳
	۲,۰ توربو	≤۹,۹
	۲,۳ توربو	≤۹,۶

تعلیق

تعلیق جلو	تعلیق مستقل McPherson
تعلیق عقب	تعلیق مستقل چند اتصاله

سیستم ترمز

کورس آزاد پدال ترمز (میلی متر)	۸–۱۰
محدوده استفاده از لنت ترمز جلو (بدون ضخامت تخته ی پشت) (میلی متر)	۲
محدوده استفاده از لنت ترمز عقب (بدون ضخامت تخته ی پشت) (میلی متر)	۲

تجهیزات الکتریکی

نوع باتری	بدون نیاز به تعمیر و نگهداری
مقدار اسمی باتری	۷۰ آمپرساعت
ولتاژ و الکترود	۱۲ ولت، قطب منفی (–) اتصال به زمین
مقدار خروجی موتور AC	۱۳,۵ ولت/۱۴۰ آمپر
قدرت موتور استارت	۱,۴ کیلووات

مشخصات چراغ

نام		مدل	مشخصات
چراغهای ترکیبی جلو	چراغ نور پایین/ بالا. هالوژن	HIR2	۱۲ ولت/۵۵ وات
	چراغ نور پایین/ بالا. زنون	D1S	۱۲ ولت/۳۵ وات
	چراغ راهنما	LED	–
	چراغ فرمان جلو	HY21W	۱۲ ولت/۲۱ وات
چراغ مه شکن جلو		H11	۱۲ ولت/۵۵ وات
چراغ دنده عقب		LED	–
چراغ فرمان عقب		P21WLL	۱۲ ولت/۲۱ وات
چراغ راهنمای عقب		LED	–

چراغ ترمز	LED	–
چراغ مه شکن عقب	LED	–
چراغ ترمز بالا	LED	–
چراغ فرمان بغل	LED	–
چراغ پلاک	W5W	۱۲ ولت/۵ وات
چراغ سقف جلو	W5W	۱۲ ولت/۵ وات
چراغ سقف عقب	C10W/ W5W	۱۲ ولت/۵ وات
چراغ صندوق عقب	C5W	۱۲ ولت/۵ وات
چراغ داشبورد	C5W	۱۲ ولت/۵ وات
چراغ جلوی پای راننده	C5W	۱۲ ولت/۵ وات
چراغ جلوی پای سرنشین جلو	C5W	۱۲ ولت/۵ وات
چراغ پدالی درب عقب	–	۱۲ ولت/۵ وات
چراغ پدالی درب عقب	–	۱۲ ولت/۵ وات

برگه اطلاعات تعمیر و نگهداری

برگه اطلاعات تعمیر و نگهداری ۲۸۱

برگه تعمیر و نگهداری منظم ویژه خودرو سنوا

مورد تعمیر و نگهداری منظم	سرویس اولیه ۵۰۰۰ کیلومتر/۶ماه (تاریخ درج شده در فاکتور خرید را معیار قرار دهید)، هر کدام زودتر فرا رسید	سرویس منظم ۷۵۰۰ کیلومتر/ نیم سال (از آخرین سرویس)، هر کدام زودتر فرا رسید	تعمیر و نگهداری تکمیلی
روغن موتور	●	●	
فیلتر روغن موتور	●	●	
شمع	-	-	باید هر ۵۰,۰۰۰ کیلومتر/۳ سال (هر کدام زودتر فرا رسید) تعویض شود
تسمه موتور	○	○	وضعیت تسمه را بررسی کرده و درصورت لزوم آن را تعویض کنید
دور خلاص موتور	○	○	
صافی بنزین	-	-	باید هر ۳۰,۰۰۰ کیلومتر/۲ سال (هر کدام زودتر فرا رسید) تعویض شود
خنک کننده موتور	○	○	باید هر ۶۰,۰۰۰ کیلومتر/۳ سال (هر کدام زودتر فرا رسید) تعویض شود
فیلتر هوا	○	-	باید هر ۱۵,۰۰۰ کیلومتر/۱ سال (هر کدام زودتر فرا رسید) تعویض شود
روغن گیربکس اتوماتیک	○	○	وضعیت روغن سیستم گیربکس اتوماتیک را بررسی کرده و درصورت لزوم آن را تعویض کنید
روغن ترمز	○	○	باید هر ۴۰,۰۰۰ کیلومتر/۲ سال (هر کدام زودتر فرا رسید) تعویض شود
لنت ترمز چرخ جلو و عقب	○	○	
روغن فرمان هیدرولیک	○	○	باید هر ۳۰,۰۰۰ کیلومتر/۲ سال (هر کدام زودتر فرا رسید) تعویض شود

توجه: ● علامتِ تعویض. ○ علامت بررسی. – یعنی توضیحی داده نشده است.

برگه تعمیر و نگهداری منظم ویژه خودرو سنوا

تعمیر و نگهداری تکمیلی	سرویس اولیه ۵۰۰۰ کیلومتر/۶ماه (تاریخ درج شده در فاکتور خرید را معیار قرار دهید)، هر کدام زودتر فرا رسید	سرویس اولیه ۵۰۰۰ کیلومتر/نیم سال (تاریخ درج شده در فاکتور خرید را معیار قرار دهید)، هر کدام زودتر فرا رسید	مورد تعمیر و نگهداری منظم
باید هر ۱۵,۰۰۰ کیلومتر/۱ سال (هر کدام زودتر فرا رسید) تعویض شود	○	○	فیلتر کولر
	○	○	تعویض چرخ
	○	○	سیستم تعلیق و انتهای میله رابط فرمان، جعبه فرمان، و قاب خاک گیر محور گیربکس
	○	○	ترمز، فرمان، اگزوز و لوله های سوخت و اتصالات آنها

توجه: ● علامتِ تعویض. ○ علامت بررسی. – یعنی توضیحی داده نشده است.

- ✓ مرکز ارتباط با مشتریان (شکایات، پیشنهادات و انتقادات):
  - ➢ تلفن ۴۹۷۱۳-۰۲۱ داخلی ۱۶۰
  - ➢ ایمیل: CRM@nirookhodro.com
  - ➢ سایت شرکت نیرو خودروآسیا: امور مشتریان/ ثبت شکایات
- ✓ تلفن سراسری مرکز تماس امداد خودرو: ۰۹۹۱۲۷۰۱۸۷۴
- ✓ جهت نوبت دهی اینترنتی به سایت شرکت نیرو خودرو آسیا /خدمات پس از فروش/ خدمات اینترنتی/نوبت دهی مراجعه فرمایید.